Multifunkční espresso 4v1 na kapsle a mletou kávu • NÁVOD K OBSLUZE (CZ) 5-11

Multifunkčné espresso 4v1 na kapsule a mletú kávu • NÁVOD NA OBSLUHU (SK) 12-18

4in1 Espresso – Capsules / Ground Coffee • USER MANUAL (EN) 19-25

4 az 1-ben eszpresszó – kapszulás/őrölt kávé • HASZNÁLATI ÚTMUTATÓ (HU) 26-32

4w1 Espresso – kapsułki i kawa mielona • INSTRUKCJA OBSŁUGI (PL) 33-39

4-in-1 Espresso – Kapsel & Kaffeepulver • BEDIENUNGSANLEITUNG (DE) 40-47

MULTICAPS NUOVO

31/03/2026

eta

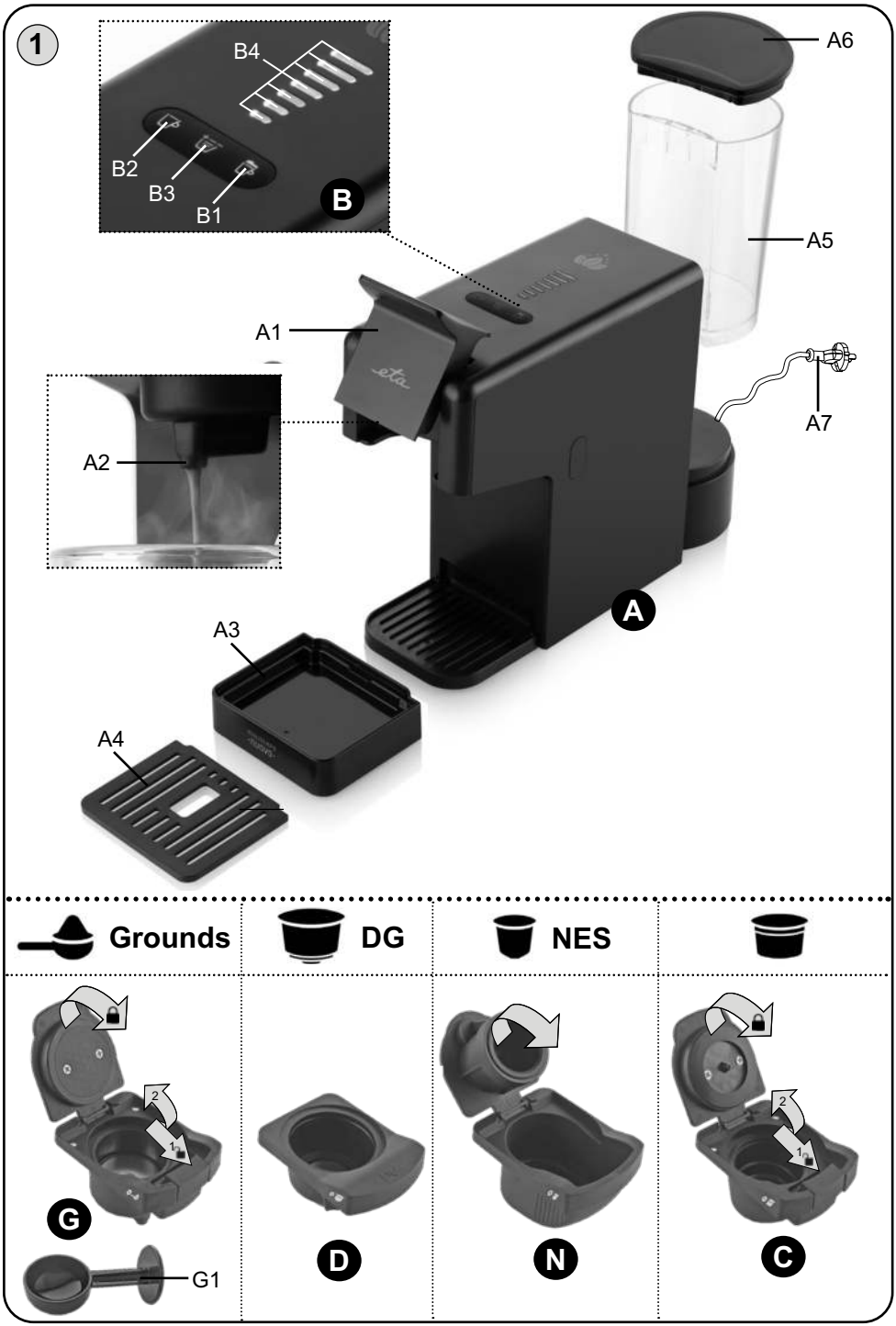
1
B4
B2
B3
B1
B
A6
A5
A1
A7
A2
A
A3
A4
Grounds
DG
NES
2
1
G
G1
D
N
C

2
1
2
MAX.
0,85 l
H_2O

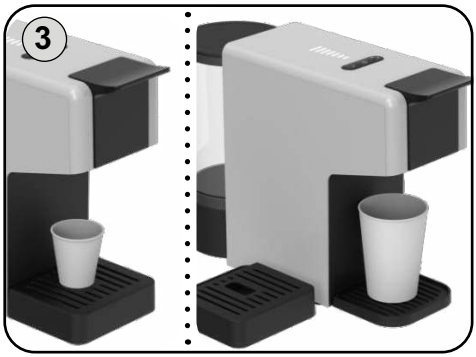
3

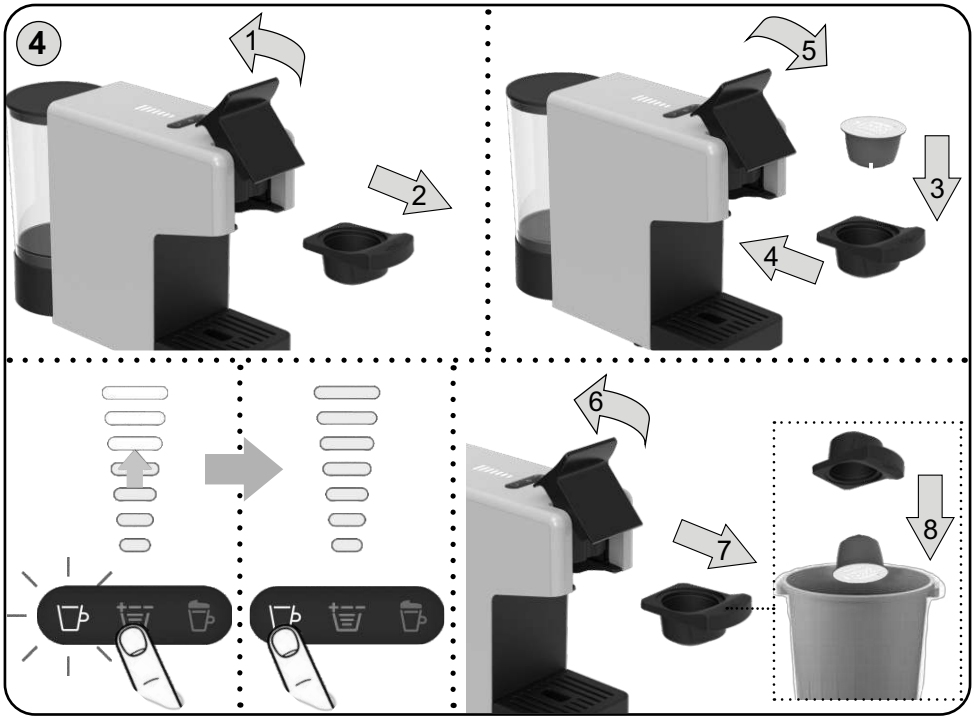
4
1
2
5
3
4
6
7
8

5
+
H_2O

OBSAH | CONTENT | TARTALOM | ZAWARTOŚĆ | INHALT

CZ – MULTIFUNKČNÍ ESPRESSO NA KAPSLE A MLETOU KÁVU
I. BEZPEČNOSTNÍ UPOZORNĚNÍ....5
II. POPIS SPOTŘEBIČE....7
III. PŘÍPRAVA K POUŽITÍ....7
IV. POUŽÍVÁNÍ SPOTŘEBIČE....8
V. ÚDRŽBA....9
VI. EKOLOGIE....10
VII. TECHNICKÁ DATA....11

SK – MULTIFUNKČNÉ ESPRESSO NA KAPSULE A MLETÚ KÁVU
I. BEZPEČNOSTNÉ UPOZORNENIA....12
II. OPIS SPOTREBIČA....14
III. PRÍPRAVA NA POUŽITIE....14
IV. POUŽÍVANIE SPOTREBIČA....15
V. ÚDRŽBA....16
VI. EKOLÓGIA....18
VII. TECHNICKÉ ÚDAJE....18

EN – ESPRESSO – CAPSULES / GROUND COFFEE
I. SAFETY WARNING....19
II. DESCRIPTION OF THE APPLIANCE (FIG. 1)....21
III. PREPARATION FOR USE....21
IV. USING THE APPLIANCE....22
V. MAINTENANCE....24
VI. ENVIRONMENT....25
VII. TECHNICAL DATA....25

HU – ESZPRESSZÓ – KAPSZULÁS/ŐRÖLT KÁVÉ
I. BIZTONSÁGI RENDELKEZÉSEK....26
II. A KÉSZÜLÉK LEÍRÁSA (1. ÁBRA)....28
III. ELŐKÉSZÍTÉS A HASZNÁLATRA....28
IV. A KÉSZÜLÉK HASZNÁLATA....29
V. KARBANTARTÁS....31
VI. ÖKOLÓGIA....32
VII. MŰSZAKI ADATOK....32

PL – ESPRESSO – KAPSUŁKI I KAWA MIELONA
I. OSTRZEŻENIA DOTYCZĄCE BEZPIECZEŃSTWA....33
II. OPIS URZĄDZENIA (RYS. 1)....35
III. INSTRUKCJA UŻYTKOWANIA....35
IV. UŻYWANIE URZĄDZENIA....36
V. KONSERWACJA....38
VI. EKOLOGIA....39
VII. DANE TECHNICZNE....39

DE – ESPRESSO – KAPSEL & KAFFEEPULVER
I. SICHERHEITSHINWEISE....40
II. BESCHREIBUNG DES GERÄTS (ABB. 1)....42
III. VORBEREITUNG ZUR VERWENDUNG....42
IV. VERWENDUNG DES GERÄTS....43
V. WARTUNG....45
VI. UMWELTSCHUTZ....46
VII. TECHNISCHE DATEN....47

CZ – Multifunkční espresso na kapsle a mletou kávu

eta 6175

MULTICAPS

NÁVOD K OBSLUZE

Vážený zákazníku, děkujeme Vám za zakoupení našeho produktu. Tento návod spolu s pokladním dokladem a podle možností i s obalem a vnitřním obsahem obalu dobře uschovejte.

I. BEZPEČNOSTNÍ UPOZORNĚNÍ ⚠

OBECNÁ USTANOVENÍ:

- Před prvním uvedením do provozu si pečlivě přečtěte návod k obsluze, prohlédněte vyobrazení a návod si uschovejte pro budoucí použití. Instrukce v návodu považujte za součást spotřebiče a postupte je jakémukoliv dalšímu uživateli spotřebiče.
- Zkontrolujte, zda údaj na typovém štítku odpovídá napětí ve Vaší elektrické zásuvce. Vidlici napájecího přívodu je nutné připojit pouze do zásuvky elektrické instalace, která odpovídá příslušným normám.
- Tento spotřebič mohou používat děti ve věku 8 let a starší a osoby se sníženými fyzickými, smyslovými či mentálními schopnostmi nebo nedostatkem zkušeností a znalostí, pokud jsou pod dozorem nebo byly poučeny o používání spotřebiče bezpečným způsobem a rozumí případným nebezpečím. Děti si se spotřebičem nesmějí hrát. Čištění a údržbu prováděnou uživatelem nesmějí provádět děti, pokud nejsou starší 8 let a pod dozorem. Děti mladší 8 let se musí držet mimo dosah spotřebiče a jeho přívodu.
- Děti si se spotřebičem nesmějí hrát.
- Před výměnou příslušenství nebo přístupných částí (vyjma adaptérů **C**, **D**, **G**, **N**), před montáží a demontáží, před plněním nádržky na vodu, před čištěním nebo údržbou, před přemístěním, pokud ho necháváte bez dozoru nebo po ukončení práce, spotřebič vypněte a odpojte od el. sítě vytažením vidlice napájecího přívodu z el. zásuvky!
- Před odnímáním přístupných částí (vyjma adaptérů **C**, **D**, **G**, **N**), před údržbou a manipulací nechejte spotřebič a všechny jeho části nejprve vychladnout.
- **POZOR**: Spotřebič není určen pro činnost prostřednictvím vnějšího časového spínače, dálkového ovládání nebo jakékoli jiné součásti, která spíná spotřebič automaticky, protože existuje nebezpečí vzniku požáru, pokud by byl spotřebič zakryt nebo nesprávně umístěn v okamžiku uvedené spotřebiče do činnosti.
- **UPOZORNĚNÍ** – Některé části tohoto výrobku se mohou stát velmi horkými a způsobit popálení. Spotřebič produkuje během provozu horkou vodu, páru pod tlakem.

Povrch topného článku obsahuje po použití zbytkové teplo. Zvláštní pozornost musí být věnována přítomnosti dětí a hendikepovaných lidí.

- Spotřebič, jeho kabel ani zástrčku nikdy neponořujte do vody (ani částečně). Zároveň zabraňte jejich polití.
- Kávovar nesmí být při používání umístěn ve skříňce.
- **POZOR, HORKÁ VODA** – Kapsle zůstávají po přípravě kávy velmi horké. Při manipulaci s kapslemi buďte opatrní! **Pozor také na jehlu, která slouží k propíchnutí kapsle - je ostrá!**
- Je-li spotřebič v činnosti, zabraňte v kontaktu s ním domácím zvířatům, rostlinám a hmyzu.
- **Vidlici napájecího přívodu nezasunujte do el. zásuvky a nevytahujte z el. zásuvky mokrýma rukama a taháním za napájecí přívod!**
- Při manipulaci postupujte tak, aby nedošlo k poranění (např. **vroucí vodou**, **mlékem**, **párou**).
- Spotřebič nepřenášejte pokud je v nádržce voda! Hrozí rozlití vody do vnitřních součástí.
- Spotřebič připojený k el. síti nenechávejte bez dozoru a kontrolujte ho po celou dobu přípravy kávy!
- Spotřebič přenášejte pouze uchopením za vnější plášť. Při přenášení nedržte kávovar za nádržku (může se snadno vysunout!).
- Spotřebiči ponechejte ze všech stran alespoň 15 cm volný prostor pro zajištění řádné cirkulace vzduchu.
- Nevystavujte spotřebič teplotě nižší 4 °C, zamrznutí zbytkové vody ve vnitřních součástech by mohlo zapříčinit poškození spotřebiče.
- Tento spotřebič včetně jeho příslušenství používejte pouze pro účel, pro který je určen tak, jak je popsáno v tomto návodu. Spotřebič nikdy nepoužívejte pro žádný jiný účel.
- Případné texty v cizím jazyce a obrázky uvedené na obalech, nebo výrobku, jsou přeloženy a vysvětleny na konci této jazykové mutace.
- **VAROVÁNÍ**: Při nesprávném používání přístroje, které není v souladu s návodem k obsluze, existuje riziko poranění.
- Výrobce neručí za škody způsobené nesprávným používáním spotřebiče (např. **popálení**, **opaření**, **požár**) a není odpovědný za spotřebič v případě nedodržení výše uvedených bezpečnostních upozornění.

POUŽÍVÁNÍ SPOTŘEBIČE:

- Spotřebič je určen pouze pro použití v domácnostech a pro podobné účely (v obchodech, kancelářích a podobných pracovištích, hosty v hotelích, motelech a jiných obytných prostředích, v podnicích zajišťujících nocleh se snídaní, v zemědělství)! Není určen pro komerční použití!
- Pokud nebudete spotřebič delší dobu používat, nenechávejte v nádržce vodu! Pokud je vaše frekvence přípravy kávy nízká, pravidelně obměňujte vodu, aby byla vždy čerstvá (nejlépe každý den).
- Vždy používejte pouze chladnou (vlažnou) čistou pitnou vodu! Nikdy nepoužívejte horkou vodu nebo jiné tekutiny – mohly by způsobit poškození spotřebiče.
- Spotřebič používejte pouze v pracovní poloze na rovných a stabilních místech, kde nehrozí jeho převrhnutí a v dostatečné vzdálenosti od tepelných zdrojů (např. **kamna**, **sporák**, **vařič**, **trouba**, **gril**), hořlavých předmětů (např. **záclony**, **závěsy** atd.) a vlhkých povrchů (např. **dřezy**, **umyvadla** atd.).
- Nepokládejte spotřebič v blízkosti předmětů nebo pod předměty, které se mohou poškodit párou, například stěny, kuchyňské skříňky, příborníky, obrazy, záclony unikající pára by je mohla poškodit.

- Nepoužívejte spotřebič v prostředí nasyceném výbušnými nebo hořlavými parami.
- Před zapnutím spotřebiče se ujistěte, že hladina vody v nádržce je mezi značkami **MIN** a **MAX**.

NAPÁJECÍ KABEL:

- Jestliže je napájecí přívod spotřebiče poškozen, musí být nahrazen výrobcem, jeho servisním technikem nebo podobně kvalifikovanou osobou, aby se tak zabránilo vzniku nebezpečné situace.
- Nikdy spotřebič nepoužívejte, pokud má poškozený napájecí kabel nebo vidlici, pokud nepracuje správně, upadl na zem a poškodil se nebo spadl do vody. V takových případech zaneste spotřebič do odborného servisu k prověření jeho bezpečnosti a správné funkce.
- Pravidelně kontrolujte stav napájecího kabelu spotřebiče.
- Napájecí kabel nikdy nepokládejte na horké plochy, ani jej nenechávejte viset přes okraj stolu nebo pracovní desky. Zavaděním nebo zataháním za kabel např. dětmi může dojít k převržení či stažení spotřebiče a následně k vážnému zranění!
- Napájecí kabel nesmí být poškozen ostrými nebo horkými předměty, otevřeným plamenem, nesmí se ponořit do vody ani ohýbat přes ostré hrany.
- V případě opodstatněné potřeby použití prodlužovacího kabelu je nutné, aby nebyl poškozen a vyhovoval platným normám.

II. POPIS SPOTŘEBIČE

A – Tělo kávovaru
A1 – aretační kryt
A2 – výpusť kávy
A3 – odkapávací miska
A4 – odkapávací mřížka
A5 – nádržka na vodu (cca 850 ml)
A6 – víko
A7 – napájecí kabel

B – Ovládací panel
B1 – tlačítko Mléčný nápoj
B2 – tlačítko Coffee
B3 – tlačítko volby objemu vody (+ / -)
B4 – signalizace nastaveného objemu vody

G – Adaptér na mletou kávu (**Grounds**)
G1 – Odměrka na kávu s pěchovadlem

C – Adaptér na kapsle
(kompatibilní s **Cafissimo)**

D – Adaptér na kapsle (**DG**)
(kompatibilní s **Dolce Gusto)**

N – Adaptér na kapsle (**NES**)
(kompatibilní s **Nespresso)**

III. PŘÍPRAVA K POUŽITÍ

Před použitím odstraňte ze spotřebiče i příslušenství veškerý obalový a ochranný materiál včetně fólií. Nádrž **A5** omyjte teplou vodou se saponátem, opláchněte a nechte uschnout. Pak je vraťte zpět do kávovaru a zatlačte nadoraz.

Před použitím

– Umístěte spotřebič na rovný a stabilní povrch, daleko od vody a tepelných zdrojů.
– Vyjměte nádržku, vypláchněte ji a naplňte pitnou vodou.
– Vraťte nádržku zpět a připojte spotřebič do zásuvky.
– Spotřebič je nyní připraven k použití.

Plnění vodou (obr. 2)

Vyjměte nádržku **A5**, sejměte víko **A6** a naplňte ji vodou (ideálně pokojové teploty, mezi MIN a MAX) a vraťte zpět.

Poznámka

- Příliš studená voda může negativně ovlivnit výslednou chuť kávového nápoje.
- Pro přípravu kvalitní čerstvé kávy je třeba používat čerstvou pitnou vodu. Jinak může být negativně ovlivněna výsledná chuť kávového nápoje.
- Zbylou vodu nenechávejte v nádrži déle než jeden den.

IV. POUŽÍVÁNÍ SPOTŘEBIČE

Úvodní poznámky

- Při prvním použití spotřebič propláchněte bez kapsle (režim horké vody a s prázdným adaptérem **G**), alespoň jednu plnou nádržku **A5**.
- Při proplachování kávovar produkuje horkou vodu.
- Kávovar se po cca 9 minutách nečinnosti automaticky vypne. Ruční vypnutí: stiskněte současně tlačítka **B1** a **B2** po dobu 1 sekundy (cšechny kontrolky zhasnou). Znovu jej aktivujete stiskem tlačítka **B1** nebo **B2**.
- Bez odkapávací misky je maximální výška šálku asi 10-12 cm.
- Nepoužívejte bez vody ani bez kapslí (vyjma proplachu).
- Vkládejte jen kompatibilní kapsle! Ty jsou určeny pouze pro jedno použití. Kapsle nepoužívejte více než jednou. Vložení dvou nebo více kapslí může způsobit poruchu spotřebiče.
- Pokud se během přípravy nápoje spotřebuje voda v nádrži, stiskněte příslušné tlačítko pro přerušení funkce. Poté pokračujte následovně: 1) Naplňte nádrž, 2) Stiskněte opět příslušné tlačítko. Tlačítko začne blikat a příprava nápoje se obnoví.

SVĚTELNÁ SIGNALIZACE

Kontrolka	Stav	Význam
B1 ( )	bliká (bílá)	probíhá ohřev
	svítí trvale (bílá)	mléčný nápoj (připraveno k použití pro capuccino, latte)
B2 ( )	bliká (bílá)	probíhá ohřev
	svítí trvale (bílá)	připraveno k použití pro Coffee
B3 ( )	svítí trvale (červená)	lze změnit objem vytékané vody
B4 ( )	svítí / nesvítí (bílá)	každé pole symbolizuje objem vody, která vyteče (1 čárka = nejméně, 7 čárek = nejvíce)

INDIVIDUÁLNÍ NASTAVENÍ OBJEMU PRO KÁVU

Objem nápoje se volí manuálně tlačítkem volby objemu **B3** v rozsahu 1–7 stupňů („**čárek**“).

- Řiďte se doporučením výrobce kapsle nebo vlastní chutí.
- Nastavení je manuální před každou přípravou – přístroj si hodnotu nepamatuje.

PŘÍPRAVA NÁPOJE Z KAPSLÍ

Základní postup (obr. 1-4)

1. Vidlici napájecího přívodu **A7** zasuňte do el. zásuvky.

Na chvíli probliknou kontrolky tlačítek a poté se spotřebič přepne do režimu spánku.

2. Zkontrolujte nádrž na vodu **A5** a případně doplňte čistou pitnou vodou.
3. Zvolte metodu přípravy:

- **Dolce Gusto kapsle** → adaptér **DG**
- **Nespresso kapsle** → adaptér **NES**
- **Cafissimo kapsle** → adaptér
- **Mletá káva** → adaptér **Grounds** (max. 8 g), rovnoměrně rozprostřít, zkontrolovat čistý okraj víčka.

4. Vložte držák do přístroje a zavřete aretační kryt **A1**.
5. Umístěte šálek pod výpusť kávy.
6. Pro probuzení z režimu spánku stiskněte některé z tlačítek **B1-B2**. Začne zahřívání spotřebiče. Jakmile svítí všechny kontrolky, je spotřebič připraven k použití.
7. Nastavte objem pomocí tlačítka **B3** volby objemu (1–7 „**čárek**“).
8. Spusťte přípravu stiskem tlačítka **B2** nebo tlačítkem **B1**.
9. Při průběhu činnosti postupně mizí jednotlivé čárky na signalizaci **B4**. Jakmile vyteče nastavený objem vody, příprava se ukončí.
10. Po ukončení kapsli opatrně vyjměte, nechte z ní (např. v dřezu či připravené misce) vytéct vodu a poté zlikvidujte s domácím odpadem.

Poznámky

- Pro nápoje např. capuccino, latte, kakao použijte odpovídající kapsle s mlékem (Milk capsule) a zvolte tlačítko **B1**, kdy je nižší teplota přípravy nápoje cca 60 °C.
- Kapsli je třeba správně zasunout a adaptér pevně uzavřít. Pokud teče jen voda, kapsle nebyla správně propíchnuta – vyjměte ji a postup zopakujte.
- Pro lepší chuť předehřejte šálek horkou vodou (např. spuštěním bez kapsle a s prázdným adaptérem **G**) a vodu následně vylijte.
- Pro větší nádobu lze odebrat odkapávací misku **A3**.
- Vodu z odkapávací misky pravidelně vylévejte.
- Aktivní režim kdykoli ukončíte opětovným stiskem tlačítka **B2** nebo **B1**.

PŘÍPRAVA NÁPOJE Z MLETÉ KÁVY

Pokud si chcete připravit kávu bez kapslí, do adaptéru pro mletou kávu **G** nasypte max. 8 g kávy, kterou řádně zatlačte pěchovadlem **G1** a adaptér uzavřete.

Upozornění

- Nepřeplňujte adaptér mletou kávou a odstraňte zbytky z okraje držáku. Přeplnění může bránit správnému zavření víka a ztížit nasazení držáku.

V. ÚDRŽBA

Před každou údržbou odpojte kávovar od el. sítě vytažením vidlice napájecího přívodu z el. zásuvky (krom funkcí, které vyžadují zapnutý kávovar)! Čištění jednotlivých částí provádějte až po vychladnutí kávovaru! Nepoužívejte drsné a agresivní čisticí prostředky (např. ostré předměty, škrabky, ředidla nebo jiná rozpouštědla)! Povrch spotřebiče a jeho přívod otřete vlhkým hadříkem. **Na žádné části nepoužívejte myčku nádobí.**

DŮLEŽITÉ

Abyste předešli vzniku plísní na zbytcích kávy, všechny součásti pravidelně kontrolujte a čistěte!

Nádržka na vodu (A5)

Doporučujeme ji jednou týdně umýt prostředkem na nádobí a důkladně opláchnout.
Pro prevenci vodního kamene nádržku denně propláchněte pod tekoucí vodou.

Odkapávací miska a mřížka (A3+A4)

Odkapávací misku vylévejte podle potřeby. Části **A3** a **A4** umyjte klasickým prostředkem na mytí nádobí, opláchněte čistou vodou a nechejte vysušit.

Odstraňování vodního kamene (obr. 5)

V případě, že dojde ke zřetelnému prodloužení doby přípravy kávy, je nutné provést vyčištění vodního systému kávovaru od vápenatých a minerálních usazenin (vodního kamene). Zmíněné usazeniny lze odstranit pomocí roztoku vody s přípravkem určeným k těmto účelům (např. **ETA518000201**). Vždy se řiďte instrukcemi od výrobce daného přípravku, které bývají uvedeny zpravidla na obalech.

Odstraňování vodního kamene provádějte pravidelně v závislosti na tvrdosti vody a četnosti používání kávovaru (doporučujeme minimálně 1x za měsíc).
Postup je následující:

1. Vyjměte a vyprázdněte nádržku vody **A5**.
2. Naplňte ji roztokem na odvápnění podle návodu výrobce (zředěný s čistou pitnou vodou). Vraťte nádržku zpět.
3. Zapněte přístroj a umístěte nádobu pod výpust kávy.
4. Nastavte maximální objem pomocí tlačítka **B3** volby objemu (7 „**čárek**“).
5. Spusťte přípravu stiskem tlačítka **B1** nebo **B2**.
6. Nechte odvápňovací roztok působit 15–20 minut.
7. Poté znovu spusťte výdej – opakujte, dokud se nádržka zcela nevyprázdní.
8. Vyjměte nádržku, dobře ji propláchněte čistou vodou a naplňte čerstvou vodou.
9. Vraťte ji zpět, spusťte znovu výdej celé její náplně - tím propláchnete vnitřní systém.
10. Pokud je třeba, postup s čistou vodou ještě jednou zopakujte.

Po dokončení je odvápňovací cyklus ukončen a spotřebič je připraven k použití.

Údržbu rozsáhlejšího charakteru nebo údržbu, která vyžaduje zásah do vnitřních částí spotřebiče, musí provést odborný servis! Nedodržením pokynů výrobce zaniká právo na opravu!

Případné další informace o spotřebiči a servisní síti získáte na infolince +420 545 120 545 nebo na internetové adrese www.eta.cz. Kontakt na výrobce: info@eta.cz. Informace k reklamaci a opravě výrobků naleznete na stránkách www.eta.cz/servis-eu.

VI. EKOLOGIE

Pokud to rozměry dovolují, jsou na všech kusech vytištěny znaky materiálů použitých na výrobu balení, komponentů a příslušenství, jakož i jejich recyklace. Uvedené symboly na výrobku nebo v průvodní dokumentaci znamenají, že použité elektrické nebo elektronické výrobky nesmí být likvidovány společně s komunálním odpadem. Za účelem jejich správné likvidace je odevzdejte na k tomu určených sběrných místech, kde budou přijaty zdarma. Správnou likvidací tohoto produktu pomůžete zachovat cenné přírodní zdroje a napomáháte prevenci potenciálních negativních dopadů na životní prostředí a lidské zdraví, což by mohly být důsledky nesprávné likvidace odpadů. Další podrobnosti si vyžádejte od místního úřadu nebo nejbližšího sběrného místa. Při nesprávné likvidaci tohoto druhu odpadu mohou být v souladu s národními předpisy uděleny pokuty. Pokud má být spotřebič definitivně vyřazen z provozu, doporučuje se po odpojení napájecího přívodu od el. sítě přívod odříznout, spotřebič tak bude nepoužitelný.

VII. TECHNICKÁ DATA

Napětí (V) / Příkon (W)	uvedeno na typovém štítku výrobku
Objem nádržky na vodu max. (l)	0,85
Hmotnost (kg) cca	2,5
Spotřebič třídy ochrany	I.
Rozměry cca (dxhxv), (cm)	338 x 236 x 105
Příkon ve vypnutém stavu je < 0,50 W	

Změna technické specifikace a obsahu případného příslušenství dle modelu výrobku vyhrazena výrobcem. Uvedené obrázky jsou pouze ilustrační.

UPOZORNĚNÍ A SYMBOLY POUŽITÉ NA SPOTŘEBIČI, OBALECH NEBO V NÁVODU:

HOUSEHOLD USE ONLY. DO NOT IMMERSE IN WATER OR OTHER LIQUIDS. Grounds

Pouze pro použití v domácnosti. Neponořovat do vody nebo jiných tekutin. Mletá káva.

WARNING: TO REDUCE THE RISK OF FIRE OR ELECTRICAL SHOCK, DO NOT REMOVE THIS COVER. NO USER-SERVICEABLE PARTS INSIDE REPAIR SHOULD BE DONE BY AUTHORIZED SERVICE PERSONNEL ONLY.

Varování: Abyste předešli riziku požáru a úrazu elektrickým proudem, neodnímejte vnější ochranný plášť spotřebiče. Opravu vnitřních částí spotřebiče může provádět pouze proškolená osoba v autorizovaném servise nikoliv uživatel sám.

	TO AVOID DANGER OF SUFFOCATION, KEEP THIS PLASTIC BAG AWAY FROM BABIES AND CHILDREN. DO NOT USE THIS BAG IN CRIBS, BEDS, ARRIAGES OR PLAYPENS. THIS BAG IS NOT A TOY.
	Nebezpečí udušení. Nepoužívejte tento sáček v kolébkách, postýlkách, kočárcích nebo dětských ohrádkách. PE sáček odkládejte mimo dosah dětí. Sáček není na hraní.
	Nesmí být likvidováno společně s komunálním odpadem
	UPOZORNĚNÍ
	Čtěte návod k obsluze

SK – Multifunkčné espresso na kapsule a mletú kávu

eta 6175 MULTICAPS

NÁVOD NA OBSLUHU

Vážený zákazník, ďakujeme Vám za zakúpenie nášho produktu. Tento návod spolu s pokladničným dokladom a podľa možností aj s obalom a vnútorným obsahom obalu dobre uschovajte.

I. BEZPEČNOSTNÉ UPOZORNENIA ⚠

VŠEOBECNÉ USTANOVENIA:

- Pred prvým uvedením do prevádzky si starostlivo prečítajte návod na obsluhu, prehliadnite si vyobrazenie a návod uschovajte na neskoršie použitie. Inštrukcie v návode považujte za súčasť spotrebiča a postúpte ich akémukoľvek ďalšiemu užívateľovi spotrebiča.
- Skontrolujte, či údaj na typovom štítku zodpovedá napätiu vo vašej elektrickej zásuvke. Vidlicu napájacieho prívodu treba pripojiť do správne zapojenej a uzemnenej zásuvky podľa STN!
- Tento spotrebič môžu používať deti vo veku 8 rokov a staršie a osoby so zníženými fyzickými alebo mentálnymi schopnosťami alebo nedostatkom skúseností a znalostí, pokiaľ sú pod dozorom alebo boli poučené o používanie tohto spotrebiča bezpečným spôsobom a rozumie prípadným nebezpečenstvom. Deti si so spotrebičom nesmú hrať. Čistenie a údržbu vykonávanú užívateľom nesmú vykonávať deti bez dozoru. Deti mladšie ako 8 rokov sa musia držať mimo dosah spotrebiča a jeho prívodu.
- Deti si so spotrebičom nesmú hrať.
- **POZOR**: Nepoužívajte tento spotrebič v spojení s tepelne citlivým riadiacim zariadením, programátorom, časovačom alebo akýmkoľvek iným zariadením, ktoré zapína spotrebič automaticky, pretože v prípade, že by bol spotrebič zakrytý alebo premiestnený, hrozí nebezpečenstvo požiaru.
- Pred výmenou príslušenstva alebo prístupných častí (s výnimkou adaptérov **C**, **D**, **G**, **N**), pred montážou a demontážou, pred plnením nádržky na vodu, pred čistením alebo údržbou, pred premiestnením, pokiaľ ho nechávate bez dozoru alebo po ukončení práce, spotrebič vypnite a odpojte od el. siete vytiahnutím vidlice napájacieho prívodu z el. zásuvky!
- Pred odnímaním prístupných častí (s výnimkou adaptérov **C**, **D**, **G**, **N**), pred údržbou a manipuláciou nechajte spotrebič a všetky jeho časti najprv vychladnúť.
- **UPOZORNENIE** – Niektoré časti tohto výrobku sa môžu stať veľmi horúcimi a spôsobiť popálenie. Spotrebič produkuje počas prevádzky horúcu vodu a horúcu paru pod tlakom. Povrch ohrievacieho telesa zostáva po použití horúci.

Zvláštna pozornosť sa musí venovať prítomnosti detí a hendikepovaných ľudí.

- Spotrebič, jeho kábel ani zástrčku nikdy neponárajte do vody (ani čiastočne). Zároveň zabráňte ich poliatí.
- Kávovar nesmie byť pri používaní umiestnený v skrinke.
- **POZOR, HORÚCA VODA** – Kapsuly zostávajú po príprave kávy veľmi horúce. Pri manipulácii s kapsulami buďte opatrní!
- **Pozor aj na ihlu, ktorá slúži na prepichnutie kapsuly – je ostrá!**
- Spotrebič neprenášajte, pokiaľ je v nádržke voda! Hrozí rozliatie vody do vnútorných súčastí.
- Spotrebič pripojený k el. sieti nenechávajte bez dozoru a kontrolujte ho po celý čas prípravy kávy!
- Spotrebič prenášajte iba uchopením za vonkajší plášť. Pri prenášaní nedržte kávovar za nádržku (môže sa ľahko vysunúť).
- Okolo spotrebiča ponechajte zo všetkých strán aspoň 15 cm voľný priestor na zaistenie riadnej cirkulácie vzduchu.
- Nevystavujte spotrebič teplote nižšej ako 4 °C, zamrznutie zvyškovej vody vo vnútorných súčastiach by mohlo zapríčiniť poškodenie spotrebiča.
- Ak je spotrebič v činnosti, zabráňte v kontakte s ním domácim zvieratám, rastlinám a hmyzu.
- **Vidlicu napájacieho prívodu nezasúvajte do elektrickej zásuvky a nevyťahujte ju z nej mokrými rukami a ťahaním za napájací prívod!**
- Pri manipulácii postupujte opatrne, aby ste sa neoparili vriacou vodou alebo parou.
- Tento spotrebič vrátane príslušenstva používajte iba na účel, na ktorý je určený tak, ako je popísané v tomto návode. Spotrebič nikdy nepoužívajte na žiadny iný účel.
- **VAROVANIE**: Pri nesprávnom používaní prístroja, ktoré nie je v súlade s návodom na obsluhu, existuje riziko poranenia.
- Výrobca nezodpovedá za škody spôsobené nesprávnym používaním spotrebiča (napríklad **popáleniny**, **obareniny**, **požiar**) a nie je povinný poskytnúť opravu na spotrebič v prípade nedodržania vyššie uvedených bezpečnostných upozornení.

POUŽÍVANIE SPOTREBIČA:

- Spotrebič je určený len pre použitie v domácnostiach a pre podobné účely (v obchodoch, kanceláriách a podobných pracoviskách, hosty v hoteloch, moteloch a iných obytných prostrediach, v podnikoch zaisťujúcich nocľah s raňajkami, v poľnohospodárstve)! Nie je určený pre komerčné použitie!
- Pokiaľ nebudete spotrebič dlhší čas používať, nenechávajte v nádržke vodu! Pokiaľ je vaša frekvencia prípravy kávy nízka, pravidelne obmieňajte vodu, aby bola vždy čerstvá (najlepšie každý deň).
- Vždy používajte iba chladnú (vlažnú) čistú vodu! Nikdy nepoužívajte horúcu vodu alebo iné tekutiny – mohli by spôsobiť poškodenie spotrebiča.
- Spotrebič používajte výhradne v pracovnej polohe na rovných a stabilných miestach, kde nehrozí jeho prevrhnutie a v dostatočnej vzdialenosti od tepelných zdrojov (napr. **kachlí, sporáka, variča, teplovzdušnej rúry, grilu**), horľavých predmetov (napr. **záclon, závesov**) alebo vlhkých povrchov (ako sú **výlevky, umývadlá**).
- Tento spotrebič nie je určený na vonkajšie použitie.
- Neukladajte spotrebič v blízkosti predmetov alebo pod predmety, ktoré sa môžu poškodiť parou, napríklad steny, kuchynské skrinky, príborníky, obrazy, záclony, unikajúca para by ich mohla poškodiť. Nikdy spotrebič neukladajte na platňu variča apod.
- Nepoužívajte spotrebič v prostredí nasýtenom výbušnými alebo horľavými parami.
- Pred zapnutím spotrebiča sa uistite, že hladina vody je medzi značkami **MIN** a **MAX**.

NAPÁJACÍ KÁBEL:

- Ak je napájací prívod tohto spotrebiča poškodený, musí byť nahradený výrobcom, jeho servisným technikom alebo podobne kvalifikovanou osobou, aby sa tak zabránilo vzniku nebezpečnej situácie.
- Spotrebič v žiadnom prípade nepoužívajte, ak ma poškodený napájací prívod alebo vidlicu, ak nepracuje správne alebo spadol na zem a poškodil sa alebo spadol do vody. V takýchto prípadoch ho odneste do špecializovaného servisu, aby preverili jeho bezpečnosť a správnu funkciu.
- Napájací prívod pravidelně kontrolujte. V prípade potreby použitia predlžovacieho prívodu je nutné, aby nebol poškodený a vyhovoval platným normám.
- Napájací prívod nikdy neklaďte na horúce plochy, ani ho nenechávajte visieť cez okraj stola alebo pracovnej dosky. Zavadením alebo zaťahaním za prívod napr. deťmi môže dôjsť k prevrhnutiu či stiahnutiu spotrebiča a následne k vážnemu zraneniu!
- Napájací prívod nesmie byť poškodený ostrými alebo horúcimi predmetmi, otvoreným plameňom, nesmie byť ponáraný do vody ani sa ohýbať cez ostré hrany.
- V prípade potreby použitia predlžovacieho prívodu je nutné, aby nebol poškodený a vyhovoval platným normám.

II. OPIS SPOTREBIČA

A – Telo kávovaru

A1 – aretačný kryt
A2 – výpust kávy
A3 – odkvapkávacia miska
A4 – odkvapkávacia mriežka
A5 – nádržka na vodu (cca 850 ml)
A6 – veko
A7 – napájací kábel

B – Ovládací panel

B1 – tlačidlo Mliečny nápoj
B2 – tlačidlo Coffee
B3 – tlačidlo výberu objemu vody (+ / -)
B4 – signalizácia nastaveného objemu vody

G – Adaptér na mletú kávu (**Grounds**)

G1 – Odmerka na kávu s pěchovadlom

C – Adaptér na kapsule
(kompatibilný s Cafissimo)

D – Adaptér na kapsule (**DG**)
(kompatibilný s Dolce Gusto)

N – Adaptér na kapsule (**NES**)
(kompatibilný s Nespresso)

III. PRÍPRAVA NA POUŽITIE

Pred použitím odstráňte zo spotrebiča a príslušenstva všetok obalový a ochranný materiál vrátane fólií. Umyte nádrž **A5** teplou vodou so saponátom, opláchnite a nechajte uschnúť. Potom ju vráťte späť do kávovaru a zatlačte nadoraz.

Pred použitím:

– Umiestnite spotrebič na rovný a stabilný povrch, ďaleko od vody a tepelných zdrojov.
– Vyberte nádržku, opláchnite ju a naplňte pitnou vodou.
– Vráťte nádržku späť a pripojte spotrebič do zásuvky.
– Spotrebič je teraz pripravený na použitie.

Plnenie vodou (obr. 2)

Vyberte nádržku **A5**, zložte veko **A6** a naplňte ju vodou (ideálne izbovej teploty, medzi MIN a MAX) a vráťte späť.

Poznámky

- Voda, ktorá je príliš studená, môže negatívne ovplyvniť konečnú chuť kávového nápoja.
- Nezanechávajte zvyšnú vodu vo vodnej nádržke dlhšie ako jeden deň. Na prípravu kvalitnej čerstvej kávy je nevyhnutné použiť čerstvú vodu. Inak môže byť výsledná chuť kávového nápoja negatívne ovplyvnená.
- Nenechávajte zvyšnú vodu v nádrži dlhšie ako jeden deň.

IV. POUŽÍVANIE SPOTREBIČA

Úvodné poznámky

- Pri prvom použití spotrebič prepláchnite bez kapsuly (režim horúcej vody a s prázdnym adaptérom **Grounds**), aspoň jednu plnú nádržku **A5**.
- Kávovar sa po cca 9 minútach nečinnosti automaticky vypne. Stlačte súčasne tlačidlá **B1** a **B2** na 1 sekundu, potom tlačidlá uvoľnite. Všetky kontrolky zhasnú, čo znamená, že prístroj je teraz vypnutý. Znovu ho aktivujete stlačením tlačidla **B1** alebo **B2**.
- Pri preplachovaní kávovar produkuje horúcu vodu.
- Bez odkvapkávacej misky je maximálna výška šálky asi 10–12 cm.
- Nepoužívajte bez vody ani bez kapsuly (okrem preplachovania).
- Vkladajte len kompatibilné kapsuly! Tie sú určené iba na jedno použitie. Nepoužívajte kapsuly viac ako raz. Vloženie dvoch alebo viacerých kapsúl môže spôsobiť poruchu zariadenia.
- Ak sa počas prípravy nápoja spotrebuje voda v nádržke, stlačte príslušné tlačidlo na prerušenie funkcie. Potom pokračujte nasledovne: 1) Naplňte nádržku, 2) Opäť stlačte príslušné tlačidlo. Tlačidlo začne blikať a príprava nápoja sa obnoví.

SVETELNÁ SIGNALIZÁCIA

Kontrolka	Stav	Význam
B1 ( )	bliká (biela)	prebieha ohrev
	svítí trvale (biela)	mliečny nápoj (pripravuje sa cappuccino, latte)
B2 ( )	bliká (biela)	prebieha ohrev
	svítí trvale (biela)	pripravuje sa káva (Coffee)
B3 ( )	svieti trvalo (červená)	možnosť zmeny objemu vytékajúcej vody
B4 ( )	svieti / nesvieti (biela)	každé pole symbolizuje objem vody, ktorá vytečie (1 čiarka = najmenej, 7 čiarok = najviac)

INDIVIDUÁLNE NASTAVENIE OBJEMU PRE COFFEE

Objem nápoja sa volí manuálne tlačidlom voľby objemu **B3** v rozsahu 1–7 stupňov („čiarok“).

- Riaďte sa odporúčaním výrobcu kapsule alebo vlastnou chuťou.
- Nastavenie je manuálne pred každou prípravou – prístroj si hodnotu nepamätá.

PRÍPRAVA NÁPOJA Z KAPSÚL

Základný postup (obr. 1–4)

1. Vidlicu napájacieho prívodu **A7** zasuňte do elektrickej zásuvky.

Na chvíľu prebliknú kontrolky tlačidiel a potom sa spotrebič prepne do režimu spánku.

2. Skontrolujte nádržku na vodu **A5** a v prípade potreby doplňte čistou pitnou vodou.
3. Zvoľte metódu prípravy:

- **Dolce Gusto kapsula** → adaptér **DG**
- **Nespresso kapsula** → držiak **NES**
- **Cafissimo kapsula** → držiak
- **Mletá káva NÁPOJA** držiak **Grounds** (max. 8 g), rovnomerne rozprestrieť, skontrolovať čistý okraj veka.

4. Vložte držiak do prístroja a zatvorte aretačný kryt **A1**.
5. Umiestnite šálku pod výpust kávy.
6. Na prebudenie z režimu spánku stlačte niektoré z tlačidiel **B1–B2**. Začne zahrievanie spotrebiča. Keď svietia všetky kontrolky, spotrebič je pripravený na použitie.
7. Nastavte objem pomocou tlačidla voľby objemu **B3** (1–7 „čiarok“).
8. Spustite prípravu stlačením tlačidla **B2** alebo **B1**.
9. Počas činnosti postupne miznú jednotlivé čiarky na signalizácii **B4**. Keď vytečie nastavený objem vody, príprava sa ukončí.
10. Po ukončení kapsulu opatrne vyberte, nechajte z nej (napr. v dreze alebo pripravenej miske) vytiecť vodu a potom ju zlikvidujte s domácim odpadom.

Poznámky

- Pre nápoje, napr. cappuccino, latte alebo kakao, použite príslušné kapsuly s mliekom (Milk capsule) a zvoľte tlačidlo **B1**, pri ktorom je nižšia teplota prípravy nápoja cca 60 °C.
- Kapsulu je potrebné správne zasunúť a adaptér pevne uzavrieť. Ak tečie len voda, kapsula nebola správne prepichnutá – vyberte ju a zopakujte postup.
- Pre lepšiu chuť predhrejte šálku horúcou vodou (napr. spustením bez kapsuly a s prázdnym adaptérom **G**) a vodu následne vylejte.
- Pre väčšiu nádobu možno odstrániť odkvapkávaciu misku **A3**.
- Vodu z odkvapkávacej misky pravidelne vylievajte.
- Aktívny režim môžete kedykoľvek ukončiť opätovným stlačením tlačidla **B2** alebo **B1**.

PRÍPRAVA NÁPOJA Z MLETEJ KÁVY

Ak si chcete pripraviť kávu bez kapsuly, do adaptéra na mletú kávu **G** nasypte max. 8 g kávy, ktorú riadne utlačte pěchovadlom **G1** a adaptér uzavrite.

Upozornenie

- Nezapĺňajte adaptér mletou kávou nadmerne a odstráňte zvyšky z okraja držiaka. Preplnenie môže brániť správnemu zatvoreniu veka a sťažiť nasadenie držiaka.

V. ÚDRŽBA

Pred každou údržbou odpojte spotrebič od elektrickej siete vytiahnutím vidlice napájacieho prívodu z elektrickej zásuvky (okrem funkcií, ktoré vyžadujú zapnutý kávovar)! Čistite vždy až po vychladnutí! Nepoužívajte drsné a agresívne čistiace prostriedky (napr. ostré predmety, škrabky, chemické rozpúšťadlá alebo riedidlá)! Povrch spotrebiča a jeho prívod utrite vlhkou handričkou. **Na žiadne časti nepoužívajte umývačku riadu.**

DÔLEŽITÉ
Aby ste predišli vzniku plesní na zvyškoch kávy, všetky súčasti pravidelne kontrolujte a čistite!

Nádržka na vodu (A5)

Odporúčame ju raz týždenne umyť prostriedkom na riad a dôkladne opláchnuť.
Na prevenciu vodného kameňa nádržku denne preplachujte pod tečúcou vodou.

Odkvapkávacia miska a mriežka (A3 + A4)

Odkvapkávaciu misku vylievajte podľa potreby. Časti **A3** a **A4** umyte klasickým prostriedkom na umývanie riadu, opláchnite čistou vodou a nechajte vysušiť.

Odstraňovanie vodného kameňa (obr. 5)

V prípade, že dôjde k zreteľnému predĺženiu doby prípravy kávy, je nutné vykonať vyčistenie vodného systému kávovaru od vápenatých a minerálnych usadenín (vodného kameňa). Zmienené usadeniny možno odstrániť pomocou roztoku vody s prípravkom určeným na tieto účely (napr. **ETA518000201**). Vždy sa riaďte inštrukciami od výrobcu daného prípravku, ktoré bývajú uvedené spravidla na obaloch. **Odstraňovanie vodného kameňa vykonávajte pravidelne v závislosti od tvrdosti vody a frekvencie používania kávovaru** (odporúčame minimálne 1x za mesiac). Postup je nasledujúci:

1. Vyberte a vyprázdnite nádržku vody **A5**.
2. Naplňte ju roztokom na odvápňovanie podľa návodu výrobcu (zriedený s vodou).
3. Vložte nádržku späť.
4. Zapnite prístroj a umiestnite nádobu pod výpust kávy.
5. Nastavte maximálny objem pomocou tlačidla voľby objemu **B3** (7 „čiarok“).
6. Spustite prípravu stlačením tlačidla **B1** alebo **B2**.
7. Nechajte odvápňovací roztok pôsobiť 15–20 minút.
8. Potom znovu spustite výdaj – opakujte, kým sa nádržka úplne nevyprázdni.
9. Vyberte nádržku, dobre ju prepláchnite čistou vodou a naplňte čerstvou vodou.
10. Vložte ju späť a spustite výdaj celej jeho náplne – tým prepláchnete vnútorný systém.
11. Ak je potrebné, postup s čistou vodou ešte raz zopakujte.

Po dokončení je odvápňovací cyklus ukončený a spotrebič je pripravený na použitie.

Údržbu rozsiahlejšieho charakteru alebo údržbu, ktorá vyžaduje zásah do vnútorných častí spotrebiča, musí vykonať iba špecializovaný servis! Nedodržaním pokynov výrobcu zaniká právo na opravu!

Prípadné ďalšie informácie o spotrebiči a servisnej sieti získate na infolinke +420 545 120 545 alebo na internetovej adrese www.eta.sk. Kontakt na výrobca: info@eta.cz Informácie k reklamácii a oprave výrobkov nájdete na stránkach www.eta.cz/servis-eu.

VI. EKOLÓGIA

Ak to rozmery umožňujú, na všetkých dieloch sú vytlačené znaky materiálov, ktoré sú použité na obalový materiál, komponenty a príslušenstvo, ako aj na ich recyklovanie. Uvedené symboly na výrobku alebo v sprievodnej dokumentácii znamenajú, že použité elektrické alebo elektronické výrobky nesmú byť likvidované spoločne s komunálnym odpadom. Za účelom správnej likvidácie výrobkov ich odovzdajte na k tomu určených zberných miestach, kde budú prijaté zdarma. Správnou likvidáciou tohto produktu pomôžete zachovať cenné prírodné zdroje a napomáhate prevencii potenciálnych negatívnych dopadov na životné prostredie a ľudské zdravie, čo by mohli byť dôsledky nesprávnej likvidácie odpadov. Ďalšie podrobnosti si vyžiadajte od miestneho úradu alebo najbližšieho zberného miesta. Pri nesprávnej likvidácii tohto druhu odpadu môžu byť v súlade s národnými predpismi udelené pokuty. Ak má byť spotrebič definitívne vyradený z činnosti, odporúča sa po jeho odpojení od elektrickej siete odrezať napájací prívod. Spotrebič tak bude nepoužiteľný.

VII. TECHNICKÉ ÚDAJE

Napätie (V) / Príkon (W)	uvedené na typovom štítku výrobku
Objem max. (l)	0,85
Hmotnost (kg) cca	2,5
Spotrebič ochrannej triedy	I.
Rozmery (dxhxv), (cm):	338 x 236 x 105

Príkon vo vypnutom stave je < 0,50 W.

Zmena technickej špecifikácie a obsahu prípadného príslušenstvo podľa modelu výrobku je vyhradená výrobcom.

UPOZORNENIA A SYMBOLY POUŽITÉ NA SPOTREBIČI, OBALOCH ALEBO V NÁVODE:

HOUSEHOLD USE ONLY. DO NOT IMMERSE IN WATER OR OTHER LIQUIDS. Ground.

Len na použitie v domácnosti. Neponárať do vody alebo iných tekutín. Mletá káva

WARNING: TO REDUCE THE RISK OF FIRE OR ELECTRICAL SHOCK, DO NOT REMOVE THIS COVER. NO USER-SERVICEABLE PARTS INSIDE REPAIR SHOULD BE DONE BY AUTHORIZED SERVICE PERSONNEL ONLY.

Varovanie: Aby ste predišli riziku požiaru a úrazu elektrickým prúdom, neodnímajte vonkajší ochranný plášť spotrebiča. Opravu vnútorných častí spotrebiča môže vykonávať iba preškolená osoba v autorizovanom servise nie užívateľ sám.

	TO AVOID DANGER OF SUFFOCATION, KEEP THIS PLASTIC BAG AWAY FROM BABIES AND CHILDREN. DO NOT USE THIS BAG IN CRIBS, BEDS, ARRIAGES OR PLAYPENS. THIS BAG IS NOT A TOY.
	Nebezpečenstvo udusenia. Nepoužívajte toto vrecúško v kolískach, postieľkach, kočíkoch alebo detských ohrádkach. PE vrecko odkladajte mimo dosahu detí. Vrecko nie je na hranie.
	Nesmie byť likvidované spoločne s komunálnym odpadom
	UPOZORNENIE
	Čítajte návod na obsluhu

EN – Espresso – Capsules / Ground Coffee

eta 6175 MULTICAPS

INSTRUCTIONS FOR USE

Dear customer, thank you for purchasing our product. Keep this instruction for use and cash receipt (if possible, including the package and its interior) for further reference.

I. SAFETY WARNING

GENERAL PROVISIONS:

- Before the first use, read the instructions for use carefully, look at the picture and store the instructions for use for the future. Consider the instructions for use as a part of the appliance and pass them on to any other user of the appliance.
- Check whether the data on the type label correspond with the voltage in your socket. The power cord plug has to be connected to the properly connected and grounded socket according to the national standard.
- This appliance may only be used by children aged 8 years or older, and persons with reduced physical, sensory or mental capabilities or lack of experience and knowledge if they have been given supervision or instruction concerning use of the appliance in a safe way and understand the hazards involved. Children shall not play with the appliance. Cleaning and user maintenance shall not be made by children without supervision. Children younger than 8 years must be kept out of reach of the appliance and its power cord.
- Children must not play with the appliance.
- Before replacing accessories or accessible parts (except for adapters **C**, **D**, **G**, **N**), before assembly and disassembly, before you fill the water tank, before cleaning and maintenance, before transfer, if the appliance is left unsupervised, or if you finish using it, make sure to switch OFF the appliance and unplug it from the mains by pulling the plug from the socket!
- Before you remove any accessible parts (except for adapters **C**, **D**, **G**, **N**), before maintenance and handling, allow the appliance and any parts thereof to cool down.
- **CAUTION** – Do not use the appliance with a program, time switch or any other part that turns the appliance on automatically as there is a risk of fire if the appliance is not covered or placed properly.
- **WARNING** – Some parts of this appliance may become very hot and cause burns. During operation, the appliance produces hot water and hot steam under pressure. The surface of the heating element retains residual heat after use. Special attention must be paid to the presence of children and persons with disabilities.

- Never immerse the appliance, its cable or plug in water or other liquids (even partially). Also, prevent them from getting wet.
- The coffee maker must not be placed in a cabinet while in use.
- **WARNING, HOT WATER** – Capsules remain very hot after coffee preparation. Handle capsules with care! Watch out for the needle used to pierce the capsule – it is sharp!
- When the appliance is in operation, prevent pets, plants or insects to get in contact with it.
- **Do not plug the fork of the supply cord into the power outlet and do not unplug the cord with wet hands or by pulling by the supply cord!**
- Prevent injuries when handling (e.g. **by hot water, steam**).
- Never transfer the appliance when there is water in the tank! Water might leak into the internal components.
- Never leave the appliance unattended when it is connected to the mains and keep an eye on it the whole time you are making your espresso!
- When transferring the appliance, take it by the outer casing only. Do not carry the coffee maker by the water tank (it can easily slide out)!
- Leave a space of at least 15mm from all sides of the appliance to ensure proper circulation of air.
- Do not expose the appliance to temperatures under 4°C - if residual water froze in the internal components, it could damage the appliance.
- Use this appliance only for the purpose for which it was designed as specified in this user‘s manual. Never use the appliance for any other purpose.
- The producer is not responsible for damage caused by improper use of the appliance (e.g. **burning, scalding, fire**) and its guarantee for the appliance does not apply to situations when the safety warnings above are not complied with.

USE OF THE APPLIANCE:

- The appliance is intended for home use and similar (in shops, offices and similar workplaces, guests in hotels, motels and other residential environments, in facilities providing accommodation with breakfast, in agriculture). It is not intended for commercial use!
- If you are not going to use the appliance for a longer time, empty the water tank! If you do not brew coffee frequently, replace the water in the water tank regularly (preferably every day) so as to keep it fresh at all times.
- Use cold (lukewarm) clean water only! Never use hot water or other liquids – they could damage the appliance.
- Use the appliance in the working position only at flat and stable places with no risk of turning over and in sufficient distance from heat sources (e.g. **heater, stove, cooker, oven, grill**), flammable objects (e.g. **curtains, drapes, etc**.) and wet surfaces (e.g. **sinks, wash basins, etc.**).
- Do not place the appliance near objects or under objects which could get damaged by steam, e.g. walls, kitchen cupboards, sideboards, paintings, or curtains. Leaking steam could damage them.
- Do not use the appliance in an environment saturated with explosive or flammable steams.
- Before switching on the appliance ensure that the water level is between MIN and MAX marks.

POWER CORD:

- If the power cord of the appliance is corrupted, it has to be replaced by the manufacturer, its service technician or a similarly qualified person so as to prevent dangerous situations.

- Never use the appliance if its power cord or plug is damaged, if it does not work properly, if it fell down and was damaged or if it fell to water. In this case take the appliance to a special service to check its safety and proper function.
- The power cable supplied with the appliance is designed solely for this appliance - never use it for any other purposes. Also, this appliance may only be used with the power cable included in the box. Never use any other cable type (e.g. for a different appliance).
- Never put the power cord on hot surfaces or do not let it hang over the edge of a table or a work top. Plugging or pulling the power cord e.g. by children can result in tilting over or drawing the appliance down and serious injury!
- The power cord must not be damaged with sharp or hot objects, open fire, it must not be sunk into water or bent over sharp edges.

II. DESCRIPTION OF THE APPLIANCE (FIG. 1)

A – Coffee maker body
A1 – Locking cover
A2 – Coffee outlet
A3 – Drip tray
A4 – Drip grid
A5 – Water tank (approx. 850 ml)
A6 – Lid
A7 – Power cord

B – Control panel
B1 – Milk beverage button
B2 – Coffee button
B3 – Water volume selection button (+/-)
B4 – Water volume indicator

G – Adapter for ground coffee (**Grounds**)
G1 – Coffee measuring scoop with tamper

C – Capsule adapter
(compatible with Cafissimo)

D – Capsule adapter (**DG**)
(compatible with Dolce Gusto)

N – Capsule adapter (**NES**)
(compatible with Nespresso)

III. PREPARATION FOR USE

Before first use, remove all packaging and protective materials from the appliance and accessories, including films. Wash container **A5** with warm soapy water, rinse thoroughly, and allow it to dry. Then return it to the coffee maker and push it firmly into place.

Before use

– Place the appliance on a flat and stable surface, away from water and heat sources.
– Remove the water tank, rinse it, and fill it with drinking water.
– Return the tank to the appliance and connect the appliance to the mains.
– The appliance is now ready for use.

Filling with water (fig. 2)

Remove the water tank **A6**, take off the lid **A6**, and fill the tank with water (ideally at room temperature, between MIN and MAX) and return it to its place.

Notes

- Water that is too cold, could negatively affect the final taste of the coffee beverage.
- Do not leave any remaining water in the water tank for longer than one day. For brewing quality fresh coffee, it is necessary to use fresh water.

- Otherwise, the resulting flavour of the coffee beverage may be negatively affected.
- Do not leave the remaining water in the tank for more than one day.

IV. USING THE APPLIANCE

Introductory notes

- When using for the first time, flush the appliance without a capsule (hot water mode and with an empty adapter **G**), using at least one full tank **A5**.
- When rinsing, the coffee machine produces hot water.
- The coffee maker will automatically switch off after approximately 9 minutes of inactivity. Press the **B1** and **B2** buttons simultaneously for 1 second, then release the buttons. All indicator lights will turn off, indicating that the device is now switched off. Reactivate it by pressing any of the buttons **B1** or **B2**.
- Without the drip tray, the maximum cup height is approximately 10–12 cm.
- Do not use the appliance without water or without a capsule (except when flushing).
- Insert only compatible capsules! Capsules are intended for single use only. Do not use the capsules more than once. Inserting two or more capsules can cause the machine to malfunction.
- If the water tank runs empty during preparation, press the corresponding button to interrupt the function. Then proceed as follows: 1) Fill the water tank, 2) Press the corresponding button again. The button will start flashing and the beverage preparation will resume.

LIGHT INDICATION

Indicator	Status	Meaning
B1 ( )	blinking (white)	heating in progress
	solid (white)	Milk beverage (cappuccino, latte is being prepared)
B2 ( )	blinking (white)	heating in progress
	solid (white)	coffee is being prepared
B3 ( )	solid (red)	water volume adjustment possible
B4 ( )	on/off (white)	each bar represents the amount of water dispensed (1 bar = minimum, 7 bars = maximum)

INDIVIDUAL VOLUME SETTING FOR COFFEE

The beverage volume is manually selected using the volume selection button **B3**, within a range of 1–7 levels ("bars").

- Follow the capsule manufacturer’s recommendations or your own taste.
- The setting must be adjusted manually before each preparation – the appliance does not store the setting.

BEVERAGE PREPARATION FROM CAPSULES

Basic procedure (fig. 1–4)

1. Plug the fork of the power cord **A7** to the electric socket. The button indicators will blink briefly, and the appliance will then enter sleep mode.
2. Check the water container **A5** and, if necessary, fill it with clean drinking water.
3. Choose the preparation method:

- **Dolce Gusto capsule** → adapter **DG**
- **Nespresso capsule** → adapter **NES**
- **Cafissimo capsule** → adapter
- **Ground coffee** → adapter **Grounds** (max. 8 g), spread evenly, check that the lid rim is clean.

4. Insert the adapter into the appliance and close the locking cover **A1**.
5. Place a cup under the coffee outlet.
6. To wake the appliance from sleep mode, press any of the buttons **B1**–**B2**.
   Heating will start. When all indicator lights are on, the appliance is ready for use.
7. Set the desired volume using the volume selection button **B3** (1–7 "bars").
8. Start brewing by pressing the button **B2** or the button **B1**.
9. During operation, the bars on indicator **B4** will gradually disappear.
   Once the set amount of water has been dispensed, brewing will stop.
10. After brewing, carefully remove the capsule, let it drain (e.g., into a sink or prepared container), and then dispose of it with household waste.

Notes

- For beverages such as cappuccino, latte or cocoa, use the appropriate milk capsules (Milk capsule) and select button **B1**, which uses a lower preparation temperature of approx. 60 °C.
- The capsule must be properly inserted and the adapter securely closed.
- If only water flows out, the capsule has not been properly pierced – remove it and repeat the procedure.
- For better taste, preheat the cup with hot water (e.g., by running the appliance without a capsule and with an empty adapter **G**) and then discard the water.
- For larger cups, you can remove the drip tray **A3**.
- Regularly empty the drip tray of excess water.
- You can stop brewing at any time by pressing the button **B2** or **B1** again.

PREPARATION OF GROUND COFFEE

If you want to prepare coffee without a capsule, pour a maximum of 8 g of coffee into the ground coffee adapter **G**, press it firmly with the tamper **G1**, and close the adapter.

Warning

- Do not overfill the ground coffee adapter and remove any coffee residues from the rim. Overfilling may prevent proper closing of the lid and make it difficult to insert the adapter.

V. MAINTENANCE

Unplug the appliance from power supply by taking the fork of the power cord out of the socket (except for operations which require the coffee machine to remain switched on)! Clean the appliance only when it is cooled down! Do not use rough and aggressive detergents (e.g. sharp objects, scrapers, diluting agents or other solvents)! Wipe the surface of the appliance and its inlet with a damp cloth. **Do not use a dishwasher to clean any parts.**

IMPORTANT

Regularly inspect and clean all parts to prevent mould on coffee residues!

Water tank (A5)

It is recommended to wash it weekly with dishwashing detergent and rinse it thoroughly.
To prevent limescale buildup, rinse the tank daily under running water.

Drip tray and grid (A3 + A4)

Pour the drip tray as required. Wash parts **A3** and **A4** with a conventional dishwashing detergent, rinse with clean water and allow to dry.

Descaling (fig. 5)

If the coffee preparation time is significantly prolonged, the coffee machine‘s water system must be cleaned of lime and mineral deposits (scale). Said deposits may be removed with a water solution with a formulation intended for this purpose (e.g. **ETA518000201**). Always follow the manufacturer‘s instructions for the product, which are usually on the packaging.
Depending on the water hardness and the frequency of use of the coffee machine, remove scale regularly (recommended at least once a month). The procedure is as follows:

1. Remove and empty the container **A5**.
2. Fill it with descaling solution according to the manufacturer's instructions (diluted with water).
3. Return the container to its place. container.
4. Switch on the appliance and place a container under the coffee outlet.
5. Set the desired volume using the volume selection button **B3** (7 "bars").
6. Start brewing by pressing the button **B1** or **B2**.
7. Leave the descaling solution to work for 15–20 minutes.
8. Then start dispensing again – repeat until the tank is completely empty.
9. Remove the container, rinse it thoroughly with clean water, and refill it with fresh water.
10. Return it to its place and dispense the entire content – this will rinse the internal system.
11. Repeat the rinsing procedure with clean water if necessary.

After completion, the descaling cycle is finished and the appliance is ready for use.

More extensive maintenance or maintenance requiring intervention in the inner parts of the appliance must be carried out by professional service! Failure to comply with the instructions of the manufacturer will lead to expiration of the right to repair! Manufacturer contact: info@eta.cz

The information regarding warranty and product repairs you can find on the website www.eta.cz/servis-eu.

VI. ENVIRONMENT

Printed signs of materials used for manufacture, packing, components and accessories, as well as their recycling, are on all the pieces if their dimensions enable it. The symbols on the product or in the accompanying documentation mean that the used electric or electronic products must not be disposed together with municipal wastes. Please, hand them over to the collection points designed for their correct disposal, where they will be accepted free of charge. By correct disposal of this product you can help to preserve valuable natural resources and help to prevent possible negative impacts to the environment and to human health, which could be the results of incorrect waste disposal. For further details ask the municipal authorities or the nearest collecting point. Penalties can be charged for incorrect disposal of such wastes, according to national regulations. If the appliance is to be put out of operation definitely, we recommend cutting off the feeder cable, to disable its use.

VII. TECHNICAL DATA

Voltage (V)	shown on the type label of the appliance
Absorbed power (W)	shown on the type label of the appliance
Max. volume (l)	0.85
Weight (kg) approximately	2.5
Protection class of the appliance	I.
Size, (cm):	338 x 236 x 105
Input in off mode is < 0.50 W.	

The manufacturer reserves the right to change the technical specifications and accessories for the respective models.

WARNINGS AND SYMBOLS USED ON THE APPLIANCE, PACKAGING OR IN THE INSTRUCTIONS MANUAL:

HOUSEHOLD USE ONLY. DO NOT IMMERSE IN WATER OR OTHER LIQUIDS.	
	TO AVOID DANGER OF SUFFOCATION, KEEP THIS PLASTIC BAG AWAY FROM BABIES AND CHILDREN. DO NOT USE THIS BAG IN CRIBS, BEDS, ARRIAGES OR PLAYPENS. THIS BAG IS NOT A TOY.
	It is not allowed to dispose it together with communal waste
	Symbol indicates a WARNING
	Please read the instructions manual

HU – Eszpresszó – kapszulás/őrölt kávé

eta 6175 MULTICAPS

HASZNÁLATI ÚTMUTATÓ

Kedves Vásárló, köszönjük, hogy megvásárolta termékünket. Kérjük, őrizze meg ezt a kézikönyvet a nyugtával együtt, és ha lehetséges, a csomagolással és a csomagolás belső tartalmával együtt.

I. BIZTONSÁGI RENDELKEZÉSEK

ÁLTALÁNOS MEGÁLLAPÍTÁSOK:

- Első üzembe helyezés előtt figyelmesen olvassa el a kezelési útmutatót, tekintse meg az ábrákat és az útmutatót a későbbi felhasználás céljaira gondosan őrizze meg. Az útmutató utasításait tekintse a készülék tartozékaként és juttassa el azt a készülék bármilyen további felhasználójának.
- Ellenőrizze, hogy a típustáblán levő feszültségérték megegyezik–e az Ön elektromos dugaszolóaljzatában levő feszültséggel. A csatlakozóvezeték villásdugóját csak a szabvány szerint helyesen bekötött és földelt dugaszolóaljzatba szabad becsatlakoztatni!
- Ezt a terméket 8 éves korú és idősebb gyemekek, továbbá csökkent fi zikai és mentális képességű vagy nem elegendő tapasztalattal és ismeretekkel rendelkező személyek is használhatják, amennyiben felügyelet alatt állnak vagy a készülék biztonságos használatára vonatkozóan megfelelő módon kioktatták őket és megértik az esetleges veszélyhelyzetek értelmezését. A gyermekek nem játszhatnak a készülékkel. A felhasználó által történő tisztítást és karbantartást gyermekek nem végezhetik, ha nincsenek legalább 8 évesek és csak felügyelet mellett. 8 évnél fi atalabb gyermekek csak a készülék és csatlakozó vezetéke hatósugarán kívül tartózkodhatnak.
- A gyermekek nem játszhatnak a készülékkel!
- Tartozékok cseréje előtt, vagy a kéznél lévő (kivéve **C**, **D**, **G**, **N** adapterek), részek cseréje előtt, összeszerelés és szétszerelés előtt, a víztartály töltése előtt, tisztítás és karbantartás előtt, áthelyezés előtt, vagy ha felügyelet nélkül hagyja a készüléket, mindig húzza ki a tápkábelt az elektromos hálózatból!
- Az elérhető részek eltávolítása (kivéve **C**, **D**, **G**, **N** adapterek), karbantartás, vagy bármilyen más manipuláció előtt hagyja a készüléket és annak összes részét kihűlni!
- **FIGYELMEZTETÉS** – A termék egyes részei nagyon forróvá válhatnak és égési sérülést okozhatnak. A készülék működés közben forró vizet és nyomás alatti forró gőzt állít elő. A fűtőelem felülete használat után maradékhőt tartalmaz. Különös figyelmet kell fordítani gyermekek és fogyatékkal élő személyek jelenlétére.

- A készüléket, a kábelét és a csatlakozót soha ne merítse vízbe (még részlegesen sem). Ügyeljen arra is, hogy ezek ne legyenek leöntve.
- **FIGYELEM, FORRÓ VÍZ –** A kapszulák a kávé elkészítése után nagyon forrók maradnak. A kapszulák kezelésekor legyen óvatos! Figyeljen a kapszula átszúrására szolgáló tűre is – éles!
- Ne helyezze át a készüléket, ha a víztartályban maradt víz! Ellenkező esetben a víz belső részekbe való befolyását okozhatja!
- Az elektromos hálózathoz csatlakozott készüléket ne hagyja felügyelet nélkül és figyeljen a készülékre kávé készítése közben!
- A készüléket csak külső borítását fogva helyezze át! Ne emelje meg a kávéfőzőt a víztartálynál fogva (könnyen kicsúszhat)!
- A készülék körül legalább 15 cm rést hagyjon a megfelelő levegő cirkuláció érdekében!
- Ne tegye ki a készüléket 4 °C-nál alacsonyabb hőmérsékletnek! A készülékben lévő víz megfagyása a készülék károsodását okozhatja!
- **FIGYELEM**: Ne használja a készüléket olyan programmal, időkapcsolóval vagy bármely olyan alkatrésszel összekapcsoltan, amelyek a készüléket automatikusan bekapcsolhatják, mivel a készülék letakart, vagy helytelen elhelyezésekor tűzveszély keletkezhet.
- **A tápkábel villásdugóját soha ne dugja csatlakozóaljzatba, illetve soha ne húzza onnan ki nedves kézzel, vagy a kábelnél fogva!**
- A készülék használata során mindig ügyeljen arra, hogy senki ne sérüljön meg (pl. **forró vízzel, vagy vízgőzzel**).
- A készüléket csak arra a célra használja, amire szánva van, és ahogy a használati útmutatóban le van írva. A készüléket soha se használja más célra.
- A gyártó nem felel a készülék és tartozékai helytelen használatából eredő károkért (pl. égési sérülés, leforrázás, tűz), továbbá a fenti biztonsági utasítások be nem tartása esetén nem köteles jótállást nyújtani a készülékre.

A KÉSZÜLÉK HASZNÁLATA:

- A termék otthoni és hasonló (üzletekben, irodákban és más hasonló munkahelyeken, szállodákban, motelekben és más hasonló helyiségekben, „bed and breakfast“ típusú szállodákban, mezőgazdaságban) használatra szánt! Nem kereskedelmi használatra!
- Ha nem használja a készüléket hosszabb ideig, ürítse ki a víztartályt! He nem gyakran használja a készüléket, rendszeresen cserélje benne a vizet annak érdekében, hogy az mindig friss legyen (legjobb esetben minden nap)!
- Mindig használjon hideg (langyos) tiszta vizet! Soha ne használjon forró vizet, vagy más folyadékot, ellenkező esetben a készülék károsodását okozhatja!
- A készüléket tilos a szabadban használni!
- A készüléket kizárólag az előírt módon, felborulással nem fenyegető helyen, hőforrásoktól (pl. k**ályha, tűzhely, főzőlap, forrólevegős sütő, grill**), gyúlékony anyagoktól (pl. **függönyök** stb.) és nedves felületektől (pl. **mosogatótál, mosdótál** stb.) megfelelő távolságban használja.
- Ne tegye a készüléket olyan tárgyak közelébe, vagy alá, amelyek gőz hatására megsérülhetnek, például a falak, konyhai szekrények, képek, függönyök közelébe!
- Ne használja a készüléket robbanás veszélyes helyeken!
- A készülék bekapcsolása előtt ellenőrizze, hogy a vízszint a **MIN** és **MAX** érték között legyen!

A CSATLAKOZÓ KÁBEL:

- Ha a készülék csatlakozóvezetéke megsérül, akkor azt a gyártó cég, annak szervíz szakembere, vagy hasonló minősítéssel rendelkező más személy cserélje ki, hogy ezzel elkerüljük a veszélyes helyzet kialakulását.
- Ne kapcsolja be a készüléket, ha annak csatlakozóvezetéke, vagy villásdugója sérült, ha nem működik rendesen, ha az leesett és megsérült, vagy ha vízbe esett. Ilyen esetekben adja át a készüléket szakszervizi vizsgálatokra, annak biztonsága és helyes működése, ellenőrzése céljából.
- Soha ne helyezze a vezetéket forró felületre, ne hagyja az asztal, vagy a munkalap szélén át lelógni. A csatlakozóvezetékbe történő beakadáskor, vagy a csatlakozó vezeték pl. gyermekek által történő meghúzásakor a készülék felborulhat, vagy leeshet és azt követően komoly sérülés történhet!
- A csatlakozóvezetéket nem szabad éles, vagy forró tárgyakkal, nyílt lánggal megrongálni, nem szabad azt vízbe meríteni sem éles peremeken át hajlítani.

II. A KÉSZÜLÉK LEÍRÁSA (1. ÁBRA)

A – Kávéfőző teste
A1 – rögzítő fedél
A2 – kávékifolyó
A3 – csepegtetőtálca
A4 – csepegtetőrács
A5 – víztartály (kb. 850 ml)
A6 – fedél
A7 – tápkábel

B – Vezérlőpanel
B1 – Tejes ital gomb
B2 – Coffee gomb
B3 – vízmennyiség választó gomb (+/-)
B4 – beállított vízmennyiség kijelzése

G – Őrölt kávé adapter (**Grounds**)
G1 – kávéadagoló kanál és tömörítő

C – Kapszula adapter
(Cafissimo kompatibilis)

D – Kapszula adapter (**DG**)
(Dolce Gusto kompatibilis)

N – Kapszula adapter (**NES**)
(Nespresso kompatibilis)

III. ELŐKÉSZÍTÉS A HASZNÁLATRA

Használat előtt távolítsa el a készülékről és a tartozékokról az összes csomagoló- és védőanyagot, beleértve a fóliákat is. A **A6** tartály mossa le meleg, mosogatószeres vízzel, öblítse le alaposan, majd hagyja megszáradni. Ezután helyezze vissza a kávéfőzőbe, és nyomja be teljesen.

Használat előtt

– Helyezze a készüléket sík és stabil felületre, távol a vízforrástól és hőforrásoktól.
– Vegye ki a víztartályt, öblítse ki, majd töltse meg ivóvízzel.
– Helyezze vissza a tartályt és csatlakoztassa a készüléket az elektromos hálózathoz.
– A készülék most készen áll a használatra.

Vízzel feltöltés (2. ábra)

Vegye ki a víztartályt **A5**, vegye le a fedelet **A6**, és töltse fel vízzel (ideális esetben szobahőmérsékletű, a MIN és MAX jelölés között), majd helyezze vissza.

Megjegyzések

- A túl hideg víz negatívan befolyásolhatja a kávéital végső ízét.
- Ne hagyjon vizet a víztartályban egy napnál tovább. A jó minőségű friss kávé lefőzéséhez friss víz használata szükséges. Ellenkező esetben a kávéital íze kedvezőtlenül változhat.
- Ne hagyja a tartályban a maradék vizet több mint egy napig.

IV. A KÉSZÜLÉK HASZNÁLATA

Bevezető megjegyzések

- Első használatkor öblítse át a készüléket kapszula nélkül (meleg víz üzemmódban, üres **G** adapterrel), legalább egy teljes tartály **A5** vízzel.
- Öblítéskor a kávéfőző forró vizet termel.
- A kávéfőző kb. 9 perc tétlenség után automatikusan kikapcsol. Nyomja meg egyszerre a **B1** és **B2** gombokat 1 másodpercig, majd engedje el a gombokat. Az összes jelzőfény kialszik, ami azt jelenti, hogy a készülék most ki van kapcsolva. Bármelyik gomb **B1** vagy **B2**) megnyomásával újra aktiválható.
- Csepegtetőtálca nélkül a maximális csészemagasság kb. 10–12 cm.
- Ne használja a készüléket víz vagy kapszula nélkül (kivéve öblítésnél).
- Csak kompatibilis kapszulákat használjon! A kapszulák egyszeri használatra készültek.Ne használja a kapszulákat egynél többször. Két vagy több kapszula behelyezése a készülék meghibásodását okozhatja.
- Ha az elkészítés során a víztartály kiürül, nyomja meg a megfelelő gombot a folyamat megszakításához. Ezután a következőképpen járjon el: 1) Töltse fel a víztartályt, 2) Nyomja meg ismét a megfelelő gombot. A gomb villogni kezd, és az ital elkészítése folytatódik.

FÉNYJELZÉSEK

Jelzőfény	Állapot	Jelentés
B1 ( )	villog (fehér)	melegítés folyamatban
	folyamatosan világít (fehér)	tejes ital (cappuccino, latte folyamatban)
B2 ( )	villog (fehér)	melegítés folyamatban
	folyamatosan világít (fehér)	coffee folyamatban
B3 ( )	folyamatosan világít (piros)	vízmennyiség módosítható
B4 ( )	világít / nem világít (fehér)	minden vonal egy adott vízmennyiséget jelez (1 vonal = legkevesebb, 7 vonal = legtöbb)

EGYÉNI VÍZMENNYISÉG-BEÁLLÍTÁS - KÁVÉHOZ

A kívánt vízmennyiséget manuálisan választhatja ki a vízmennyiség-választó gombal **B3** 1–7 szinten („vonalak”).

- Kövesse a kapszula gyártójának ajánlását vagy saját ízlését.
- A beállítást minden ital készítése előtt külön kell elvégezni – a készülék nem jegyzi meg az értéket.

ITALKÉSZÍTÉS KAPSZULÁKBÓL

Alapvető eljárás (1–4. ábra)

1. A csatlakozó vezeték villásdugóját dugja bele az el. dugaszolóaljzatba **A7**. A gombok röviden felvillannak, majd a készülék alvó módba kapcsol.
2. Ellenőrizze a víztartályt **A5**, és szükség esetén töltse fel tiszta ivóvízzel.
3. Válassza ki az elkészítési módot:

- **Dolce Gusto kapszula** → **DG** adapter
- **Nespresso kapszula** → **NES** adapter
- **Cafissimo kapszula** → adapter
- **Őrölt kávé** → **Ggounds** adapter (max. 8 g), egyenletesen elosztva, ellenőrizze a fedél peremének tisztaságát.

4. Helyezze be az adaptert a készülékbe, és zárja le a rögzítő fedelet **A1**.
5. Helyezze a csészét a kávékifolyó alá.
6. Az alvó módból bármelyik gomb **B1**–**B2** megnyomásával ébresztheti fel a készüléket. A melegítés elindul. Amikor az összes jelzőfény világít, a készülék használatra kész. Állítsa be a kívánt vízmennyiséget a vízmennyiség-választó gombbal **B3** (1–7 „vonal”).
7. Indítsa el a készítést a gomb **B2** vagy a gomb **B1** megnyomásával.
8. A készítési folyamat során a **B4** jelzőn a vonalak fokozatosan eltűnnek. Ha a beállított vízmennyiség lefolyt, a készítés automatikusan leáll.
9. A kapszulát óvatosan távolítsa el, hagyja lecsepegni (pl. mosogatóban vagy tálban), majd háztartási hulladékként dobja ki.

Megjegyzések

- Cappuccino, latte vagy kakaó készítéséhez használja a megfelelő tejes kapszulát (Milk capsule), és válassza a **B1** gombot, amelynél az ital elkészítési hőmérséklete alacsonyabb, kb. 60 °C.
- A kapszulát megfelelően kell behelyezni és az adaptert biztonságosan lezárni.
- Ha csak víz folyik ki, a kapszula nem lyukadt át megfelelően – vegye ki, és ismételje meg a műveletet.
- A jobb íz érdekében melegítse elő a csészét forró vízzel (pl. kapszula nélküli öblítéssel, üres **G** adapterrel), majd öntse ki a vizet.
- Nagyobb csészék esetén eltávolíthatja a csepegtetőtálcát **A3**.
- A csepegtetőtálcát rendszeresen ürítse ki.
- A készítési folyamatot bármikor megszakíthatja a **B2** vagy a **B1** gomb újbóli megnyomásával.

ŐRÖLT KÁVÉ KÉSZÍTÉSE

Ha kapszula nélkül szeretne kávét készíteni, öntsön max. 8 g őrölt kávét a **G** adapterbe, nyomja le a **G1** tömörítővel, majd zárja le az adaptert.

Figyelmeztetés

- Ne töltse túl az őrölt kávé adaptert, és távolítsa el a szennyeződéseket a peremről. A túlzott töltés akadályozhatja a megfelelő lezárást, és megnehezítheti az adapter behelyezését.

V. KARBANTARTÁS

Minden karbantartás előtt kapcsolja ki a fogyasztót, a villásdugó csatlakozóaljzatból való kihúzásával áramtalanítsa, majd a tisztítás előtt hagyja kihűlni (azok a funkciók kivételével, amelyekhez bekapcsolt kávéfőző szükséges)! Soha ne használjon durva vagy agresszív tisztítószereket (pl. éles tárgyakat, kaparót, hígítókat vagy egyéb oldószereket)! Nedves ruhával törölje le a készülék felületét és bemeneti nyílását! A készülék egyes részei nem moshatók mosogatógépben.

FONTOS
Rendszeresen ellenőrizze és tisztítsa meg az összes alkatrészt, hogy elkerülje a penész képződését a kávémaradványokon!

Víztartály (A5)

Javasolt hetente egyszer mosogatószerrel elmosni és alaposan kiöblíteni. A vízkő kialakulásának megelőzése érdekében naponta öblítse át folyó vízzel.

Csepegtetőtálca és rács (A3 + A4)

A csepegtető tálcát szükség szerint törölje le! Az **A3** és **A4** alkatrészeket mossa le hagyományos mosogatószerrel, öblítse le tiszta vízzel, és hagyja megszáradni.

Vízkőmentesítés (5. ábra)

Ha észreveszi, hogy a kávé elkészítésének ideje észrevehetően meghosszabbodik, meg kell tisztítani a kávéfőző vízrendszerét a mész- és ásványi lerakódásoktól (vízkő).
Az említett lerakódásokat erre a célra szánt készítménnyel készített vizes oldat segítségével lehet eltávolítani (pl. **ETA518000201**). Mindig kövesse a gyártó által a termékre vonatkozó utasításokat, amelyek általában a csomagoláson találhatók. **A vízkő eltávolítását rendszeresen végezze el a víz keménységétől és a kávéfőző használati gyakoriságától függ** (javasoljuk minimálisan havonta 1x). Az eljárás a következő:

1. Vegye ki és ürítse ki a víztartályt **A5**.
2. Töltse fel vízkőoldó oldattal a gyártó utasításai szerint (vízzel hígítva).
3. Helyezze vissza a készülékbe.
4. Kapcsolja be a készüléket, helyezzen edényt a kávékifolyó alá.
5. Állítsa be a kívánt vízmennyiséget a vízmennyiség-választó gombbal **B3** (7 „vonal”).
6. Indítsa el a készítést a gomb **B1** vagy **B2** megnyomásával.
7. Hagyja a vízkőoldó oldatot hatni 15–20 percig.
8. Ezután ismételje meg a folyadékleadást, amíg a tartály ki nem ürül.
9. Távolítsa el a víztartályt, öblítse ki tiszta vízzel, majd töltse újra friss vízzel.
10. Futtassa le a teljes víztartályt a készüléken keresztül a belső rendszer öblítéséhez.
11. Szükség esetén ismételje meg tiszta vízzel.

A vízkőmentesítési ciklus befejeződött, a készülék ismét használatra kész.

Azoknak az alkatrészeknek a cseréjét, amelyeknél a készülék elektromos részeibe történő beavatkozás szükséges, csak szakszerviz végezheti! A gyártó elérhetősége: info@eta.cz
A garanciával és a termékjavítással kapcsolatos információkat a www.eta.cz/servis-eu weboldalon találja.

VI. ÖKOLÓGIA

Amennyiben annak méretei megengedik, minden darabon feltüntetésre kerülnek nyomtatásban a csomagoláshoz, alkatrészekhez és tartozékokhoz felhasznált anyagok, valamint az újrahasznosításukra vonatkozó információk. A feltüntetett szimbólumok a terméken vagy a kísérő dokumentáción azt jelentik, hogy a használt elektromos vagy elektronikus termékek nem semmisíthetők meg a háztartási hulladékkal együtt. A termék helyes megsemmisítése érdekében a használni már nem kívánt készüléket adja le az arra kijelölt gyűjtőtelepen, ahol bevételük térítésmentes. A termék előírásszerű megsemmisítésével segíti megőrizni az értékes természeti forrásokat, valamint segít kiküszöbölni a hulladékok helytelen megsemmisítéséből esetlegesen eredő negatív környezeti és egészségügyi hatásokat. További részletes információkat a helyi önkormányzati hivatalban, vagy a legközelebbi hulladékgyűjtő telepen kérhet. A hulladékot helytelenül megsemmisítő felhasználóra a nemzeti jogszabályozással összhangban büntetés róható ki. Ha a készüléket végérvényesen ki akarja vonni a használatból, vágja el az erőátviteli kábelt, amivel végleg használhatatlanná teszi.

VII. MŰSZAKI ADATOK

Feszültség (V) / Teljesítményfelvétel (W)	a készülék típusának címkéjén látható
Űrtérfogat (l)	0,85
Súly (kg) kb.	2,5
A készülék érintésvédelmi osztálya	I.
Termék méretei (cm):	338 x 236 x 105

Teljesítményfelvétel kikapcsolt állapotban < 0,50 W.

A technikai specifikációk és modell szerinti esetleges tartozékok változtatásának jogát a gyártó fenntartja! Illusztratív képek.

A KÉSZÜLÉKEN, ANNAK CSOMAGOLÁSÁN VAGY ÚTMUTATÓJÁBAN TALÁLHATÓ FIGYELMEZTETÉSEK ÉS SZIMBÓLUMOK:

HOUSEHOLD USE ONLY. DO NOT IMMERSE IN WATER OR OTHER LIQUIDS. Ground.
Kizárólag háztartási használatra alkalmas. Ne merítse vízbe vagy más folyadékba. Őrölt kávé

	TO AVOID DANGER OF SUFFOCATION, KEEP THIS PLASTIC BAG AWAY FROM BABIES AND CHILDREN. DO NOT USE THIS BAG IN CRIBS, BEDS, ARRIAGES OR PLAYPENS. THIS BAG IS NOT A TOY.
	Fulladásveszély. Tartsa a PE zacskót gyermekektől elzárt helyen. A zacskó nem játékszer. Ne használja ezt a zacskót bölcsőkben, kiságyakban, babakocsikban, vagy gyerek járókákban.
	Nem szabad a háztartási hulladékkal együtt megsemmisíteni!
	Figyelmeztetést
	Olvassa el a használati utasítást

PL – Espresso – kapsułki i kawa mielona

eta 6175 MULTICAPS

INSTRUKCJA OBSŁUGI

Drogi Kliencie, dziękujemy za zakupienie naszego produktu. Prosimy o zachowanie niniejszej instrukcji wraz z paragonem i w miarę możliwości z opakowaniem i zawartością opakowania.

I. OSTRZEŻENIA DOTYCZĄCE BEZPIECZEŃSTWA

POSTANOWIENIA OGÓLNE:

- Przed pierwszym uruchomieniem należy przeczytać instrukcje obsługi i zachować ją do późniejszego wglądu. Wskazówki zawarte w instrukcji obsługi należy przekazać innemu użytkownikowi urządzenia.
- Sprawdź, czy dane dotyczące napięcia podane na tabliczce odpowiadają napięciu w sieci elektrycznej. Wtyczkę przewodu zasilania należy podłączyć do prawidłowo uziemionego gniazdka!
- Z urządzenia mogą korzystać dzieci powyżej 8 roku życia oraz osoby z ograniczonymi zdolnościami fi zycznymi lub umysłowymi, a także nieposiadające wiedzy lub doświadczenia w użytkowaniu tego typu urządzeń pod warunkiem, że będą one nadzorowane lub zostaną poinstruowane na temat bezpiecznego korzystania z tego urządzenia oraz zagrożeń wiążących się z jego używaniem. Dzieciom nie wolno bawić się z urządzeniem. Czyszczenie i konserwacja wykonywane przez użytkownika nie powinny być wykonywane przez dzieci, chyba że są one starsze niż 8 lat i pod nadzorem. Trzymać urządzenie i jego przewód z dala od dzieci poniżej 8 roku życia.
- Dzieci nie powinny bawić się urządzeniem.
- Urządzenie należy wyłączyć i odłączyć od prądu elektrycznego przez wyciągnięcie wtyczki zasilacza z gniazdka przed wymianą akcesoriów lub dostępnych części (z wyjątkiem adapterów **C**, **D**, **G**, **N**), przed montażem i demontażem, przed napełnieniem zbiornika wodą, przed czyszczeniem lub konserwacją, przed przemieszczeniem, przed pozostawieniem bez nadzoru lub po zakończeniu pracy!
- Przed usunięciem dostępnych części (z wyjątkiem adapterów **C**, **D**, **G**, **N**), przed konserwacją i manipulowaniem należy odczekać, aż ostygnie urządzenie i wszystkie części.
- **UWAGI** – Nie używaj urządzenia wraz z programem, włącznikiem czasowym lub jakąkolwiek inną częścią, ktora włącza urządzenie automatycznie, ponieważ istnieje niebezpieczeństwo wybuchu pożaru w przypadku zakrycia urządzenia lub jego nieprawidłowego umieszczenia.
- Urządzenia, przewodu ani wtyczki nigdy nie zanurzaj w wodzie (nawet częściowo). Należy również unikać ich zalania.

- **OSTRZEŻENIE** – Niektóre części tego urządzenia mogą stać się bardzo gorące i spowodować oparzenia. Urządzenie podczas pracy wytwarza gorącą wodę oraz gorącą parę pod ciśnieniem. Powierzchnia elementu grzewczego zawiera po użyciu ciepło resztkowe. Należy zachować szczególną ostrożność w obecności dzieci oraz osób z niepełnosprawnościami.
- **UWAGA, GORĄCA WODA –** Kapsułki pozostają bardzo gorące po przygotowaniu kawy. Zachowaj ostrożność podczas manipulowania kapsułkami! Uważaj również na igłę służącą do przebijania kapsułki – jest ostra!
- Nie przenosić urządzenia, gdy w zbiorniku znajduje się woda! Istnieje ryzyko rozlania wody na części wewnętrzne.
- Nie pozostawiać bez nadzoru urządzenia podłączonego do sieci elektrycznej i sprawdzać przez cały czas przygotowywania espresso!
- Przenosić urządzenie tylko chwytając zewnętrzną obudowę. Nie przenoś ekspresu za zbiornik na wodę (może się łatwo wysunąć)!
- Urządzenie powinno mieć po bokach, co najmniej 15 cm wolnej przestrzeni, aby zapewnić prawidłową cyrkulację powietrza.
- Nie należy wystawiać urządzenia na działanie temperatury niższej niż 4 °C, zamarznięcie resztek wody w wewnętrznych elementach może spowodować uszkodzenie urządzenia.
- **Nie wkładaj wtyczki do gniazdka mokrymi rękoma i nie wyjmuj jej ciągnąc za kabel!**
- Unikaj urazów podczas użytkowania (np. **gotującą się wodą lub parą**).
- Nigdy nie używaj urządzenia do celów innych niż te, do których jest przeznaczony oraz w sposób inny niż opisano w niniejszej instrukcji. Nigdy nie używaj urządzenia do żadnych innych celów.
- Producent nie odpowiada za szkody powstałe w wyniku nieprawidłowego użytkowania urządzenia i jego akcesoriów (np. **przypalenie, poparzenie, pożar** itp.). Gwarancja nie obejmuje sytuacji, w których nie zostały dotrzymane wyżej wymienione wskazówki bezpieczeństwa.

UŻYWANIE URZĄDZENIA:

- Produkt przeznaczony jest do stosowania w gospodarstwach domowych i podobnych miejscach (sklepy, biura i podobne miejsca pracy, hotele, motele i inne środowiska mieszkalne, w firmach świadczących usługi noclegowe ze śniadaniem, w rolnictwie)! Nie jest przeznaczone do użytku komercyjnego!
- Jeśli nie korzysta się z urządzenia przez dłuższy czas, nie należy pozostawiać wody w zbiorniku! Jeśli częstotliwość przygotowywania kawy jest niska, regularnie zmieniać wodę, aby była świeża (najlepiej codziennie).
- Zawsze używać tylko zimnej (letniej) czystej wody! Nigdy nie używać gorącej wody ani innych płynów – mogą one spowodować uszkodzenie urządzenia.
- Urządzenie nie jest przeznaczone do użytku na zewnątrz.
- Urządzenie używaj tylko w pozycji roboczej i na miejscach, gdzie nie grozi jego przewrócenie i w dostatecznej odległości od źródeł ciepła (np. **piece, kuchenki, ogrzewacze, piekarniki na gorące powietrze, grill**), przedmiotów łatwopalnych (np. **firanki, zasłony itd.**) i powierzchni wilgotnych (np. **zlewy, umywalki itd.**).
- Nie należy umieszczać urządzenia w pobliżu przedmiotów lub pod obiektami, które mogą zostać uszkodzone przez parę np. ściany, szafki kuchenne, kredensy, obrazy, zasłony. Gorąca para może je uszkodzić.
- Nie należy używać w otoczeniu nasyconym oparami wybuchowymi lub łatwopalnymi.
- Przed włączeniem urządzenia elektrycznego upewnij się, że poziom wody jest pomiędzy znakami MIN i MAX.

PRZEWÓD ZASILAJĄCY:

- Jeżeli kabel zasilający urządzenia jest uszkodzony, powinien być wymieniony przez producenta, technika serwisowego lub osobę kwalifikowaną, aby zapobiec niebezpiecznym sytuacjom.
- Nigdy nie należy używać urządzenia z uszkodzonym kablem lub wtyczką, jeżeli nie działa prawidłowo, upadło na ziemię i zostało uszkodzone lub jeżeli wpadło do wody. W takich przypadkach należy dostarczyć urządzenie do serwisu celem jego sprawdzenia.
- Nigdy nie należy kłaść kabla zasilającego na gorących powierzchniach lub zostawiać zwisającego ze stołu lub blatu. Ciągnięcie za przewód np. przez małe dzieci może doprowadzić do przewrócenia lub spadnięcia urządzenia, a w następstwie do poważnego urazu!
- Dopilnuj, aby kabel zasilający nie został uszkodzony przez ostre lub gorące przedmioty i ogień. Nie powinien być zanurzany w wodzie lub załamywać się na ostrych krawędziach.

II. OPIS URZĄDZENIA (RYS. 1)

A – Korpus ekspresu
A1 – pokrywa blokująca
A2 – wylot kawy
A3 – tacka ociekowa
A4 – kratka ociekowa
A5 – zbiornik na wodę (ok. 850 ml)
A6 – pokrywka
A7 – przewód zasilający

B – Panel sterowania
B1 – przycisk Napój mleczny
B2 – przycisk Coffee
B3 – przycisk wyboru objętości wody (+/-)
B4 – wskaźnik ustawionej objętości wody

G – Adapter do kawy mielonej (**Grounds**)
G1 – miarka do kawy z ubijakiem

C – Adapter do kapsułek
(kompatybilny z Cafissimo)

D – Adapter do kapsułek (**DG**)
(kompatybilny z Dolce Gusto)

N – Adapter do kapsułek (**NES**)
(kompatybilny z Nespresso)

III. INSTRUKCJA UŻYTKOWANIA

Przed użyciem usuń z urządzenia i akcesoriów wszelkie materiały opakowaniowe i ochronne, w tym folie. Umyć zbiorniczk **A5** ciepłą wodą z detergentem, dokładnie wypłucz i pozostaw do wyschnięcia. Następnie umieść go z powrotem w ekspresie i dociśnij do oporu.

Przed użyciem

– Umieść urządzenie na płaskiej i stabilnej powierzchni, z dala od wody i źródeł ciepła
– Wyjmij zbiornik, przepłucz go i napełnij wodą pitną.
– Włóż zbiornik z powrotem i podłącz urządzenie do gniazdka elektrycznego.
– Urządzenie jest teraz gotowe do użycia.

Napełnianie wodą (rys. 2)

Wyjmij zbiornik **A5**, zdejmij pokrywkę **A6** i napełnij zbiornik wodą (najlepiej o temperaturze pokojowej, między MIN a MAX), a następnie umieść go z powrotem.

Uwagi

- Zbyt zimna woda może negatywnie wpłynąć na końcowy smak napoju kawowego.

- Nie pozostawiaj resztek wody w zbiorniku na wodę na dłużej niż jeden dzień. Do parzenia wysokiej jakości świeżej kawy należy używać świeżej wody. W przeciwnym razie smak napoju kawowego może zostać negatywnie zmieniony.
- Nie pozostawiaj wody w zbiorniku na dłużej niż jeden dzień.

IV. UŻYWANIE URZĄDZENIA

Uwagi wstępne

- Przed pierwszym użyciem przepłucz urządzenie bez kapsułki (w trybie gorącej wody i z pustym adapterem **G**), wykorzystując co najmniej jeden pełny zbiornik **A5**.
- Podczas przepłukiwania ekspres produkuje gorącą wodę.
- Ekspres automatycznie wyłączy się po około 9 minutach bezczynności. Naciśnij jednocześnie przyciski **B1** i **B2** na 1 sekundę, następnie zwolnij przyciski. Wszystkie kontrolki zgasną, co oznacza, że urządzenie jest teraz wyłączone. Można go ponownie włączyć, naciskając jeden z przycisków **B1** lub **B2**.
- Bez tacki ociekowej maksymalna wysokość filiżanki wynosi około 10–12 cm.
- Nie używaj urządzenia bez wody ani bez kapsułek (z wyjątkiem płukania).
- Używaj tylko kompatybilnych kapsułek! Kapsułki przeznaczone są do jednorazowego użytku. Nie używaj kapsułek więcej niż jeden raz. Włożenie dwóch lub więcej kapsułek może spowodować awarię urządzenia.
- Jeśli podczas przygotowywania napoju w zbiorniku zabraknie wody, naciśnij odpowiedni przycisk, aby przerwać funkcję. Następnie postępuj w następujący sposób: 1) Napełnij zbiornik wodą, 2) Naciśnij ponownie odpowiedni przycisk. Przycisk zacznie migać, a przygotowanie napoju zostanie wznowione.

SYGNALIZACJA ŚWIETLNA

Kontrolka	Stan	Znaczenie
B1 ( )	miga (biała)	trwa nagrzewanie
	świeci na stałe (biała)	napój mleczny (przygotowywanie cappuccino, latte)
B2 ( )	miga (biała)	trwa nagrzewanie
	świeci na stałe (biała)	przygotowywanie kawy
B3 ( )	świeci na stałe (czerwona)	możliwość zmiany objętości wody
B4 ( )	świeci / nie świeci (biała)	każda kreska symbolizuje ilość wody (1 kreska = najmniej, 7 kresek = najwięcej)

INDYWIDUALNE USTAWIENIE OBJĘTOŚCI DO COFFEE

Objętość napoju wybiera się ręcznie przyciskiem wyboru objętości **B3** w zakresie 1–7 poziomów („kresek”).

- Kieruj się zaleceniami producenta kapsułek lub własnym smakiem.
- Ustawienie należy wybrać ręcznie przed każdym przygotowaniem – urządzenie nie zapamiętuje wartości.

PRZYGOTOWANIE NAPOJU Z KAPSUŁEK

Podstawowa procedura (rys. 1-4)

1. Wtyczkę kabela **A7** zasuń do gniazdka. Kontrolki przycisków na chwilę zamigają, a następnie urządzenie przejdzie w tryb uśpienia.
2. Sprawdź zbiornik na wodę **A5** i w razie potrzeby uzupełnij czystą wodą pitną.
3. Wybierz metodę przygotowania:

- **Dolce Gusto kapsułka** → adapter **DG**
- **Nespresso kapsułka** → adapter **NES**
- **Cafissimo kapsułka** → adapter
- **Kawa mielona** → držák **Grounds** (maks. 8 g), równomiernie rozłożona, sprawdź czystość krawędzi pokrywki.

4. Włóż adapter do urządzenia i zamknij pokrywę blokującą **A1**.
5. Postaw filiżankę pod wylotem kawy.
6. Aby wybudzić urządzenie z trybu uśpienia, naciśnij dowolny z przycisków **B1**–**B2**. Rozpocznie się nagrzewanie. Gdy świecą się wszystkie kontrolki, urządzenie jest gotowe do użycia.
7. Ustaw objętość za pomocą przycisku **B3** wyboru objętości (1–7 „kresek”).
8. Rozpocznij przygotowanie napoju, naciskając przycisk **B2** lub przycisk **B1**.
9. W trakcie pracy kolejne kreski na wskaźniku **B4** będą stopniowo znikać. Gdy wypłynie ustawiona ilość wody, przygotowanie napoju zostanie zakończone.
10. Po zakończeniu ostrożnie wyjmij kapsułkę, pozwól jej ocieknąć (np. do zlewu lub przygotowanego naczynia), a następnie wyrzuć do odpadów domowych.

Uwagi

- Do przygotowania napojów, np. cappuccino, latte lub kakao, użyj odpowiednich kapsułek mlecznych (Milk capsule) i wybierz przycisk **B1**, przy którym temperatura przygotowania napoju jest niższa, ok. 60 °C.
- Kapsułkę należy prawidłowo włożyć i pewnie zamknąć adapter.
- Jeśli wypływa tylko woda, kapsułka nie została prawidłowo przebita – wyjmij ją i powtórz procedurę.
- Aby poprawić smak napoju, podgrzej filiżankę gorącą wodą (np. przepłukując urządzenie bez kapsułki i z pustym adapterem **G**), a następnie wylej wodę.
- W przypadku większych kubków można wyjąć tackę ociekową **A3**.
- Regularnie opróżniaj tackę ociekową.
- Przygotowywanie napoju można w każdej chwili przerwać, ponownie naciskając przycisk **B2** lub przycisk **B1**.

PRZYGOTOWANIE KAWY MIELONEJ

Jeśli chcesz przygotować kawę bez kapsułki, wsyp maks. 8 g kawy mielonej do adaptera **G**, ubij ją tamperem **G1** i zamknij adapter.

Ostrzeżenie

- Nie przepełniaj adaptera kawą mieloną i usuń resztki z krawędzi uchwytu. Przepełnienie może utrudnić prawidłowe zamknięcie pokrywki i zamocowanie adaptera.

V. KONSERWACJA

Przed każdą konserwacją odłącz urządzenie od sieci przez wyjęcie wtyczki kabla zasilającego z gniazdka elektrycznego (oprócz funkcji, które wymagają włączenia ekspresu do kawy)! Czajnik czyść po wystygnięciu! Nie używaj szorstkich i agresywnych środków czyszczących (np. ostre przedmioty, skrobaczki, rozcieńczalniki lub inne rozpuszczalniki)! Powierzchnię urządzenia i jego doprowadzenie wytrzeć wilgotną szmatką. **Nie używaj zmywarki do mycia żadnych części urządzenia.**

WAŻNE

Aby zapobiec powstaniu pleśni na resztkach kawy, należy wszystkie części regularnie kontrolować i czyścić!

Zbiornik na wodę (A5)

Zaleca się mycie raz w tygodniu środkiem do mycia naczyń i dokładne przepłukanie. W celu zapobiegania osadzaniu się kamienia przepłukuj zbiornik codziennie pod bieżącą wodą.

Tacka ociekowa i kratka (A3 + A4)

Tackę okapową opróżniać według potrzeby. Części **A3** i **A4** umyć klasycznym środkiem do mycia naczyń, opłukać czystą wodą i wysuszyć.

Usuwanie kamienia wodnego (rys. 5)

W przypadku, kiedy dojdzie do wyraźnego wydłużenia czasu przygotowania kawy, jest konieczne wyczyszczenie układu wodnego ekspresu od osadów wapiennych i mineralnych (kamienia wodnego). Osady te można usunąć z pomocą roztworu wody ze środkiem przeznaczonym do tego celu (np. **ETA518000201**). Zawsze należy się kierować instrukcjami producenta danego środka, które zazwyczaj bywają podane na opakowaniach. **Usuwanie kamienia wodnego przeprowadzać regularnie w zależności od twardości wody i częstości używania ekspresu** (zalecamy minimalnie 1x na miesiąc). Sposób jest następujący:

1. Wyjmij i opróżnij zbiornik na wodę **A5**.
2. Napełnij ją roztworem odkamieniającym zgodnie z instrukcją producenta (rozcieńczonym wodą).
3. Umieść z powrotem w urządzeniu.
4. Włącz urządzenie i podstaw naczynie pod wylot kawy.
5. Ustaw objętość za pomocą przycisku **B3** wyboru objętości (7 „kresek”).
6. Rozpocznij przygotowanie napoju, naciskając przycisk **B1** lub **B2**.
7. Pozwól roztworowi odkamieniającemu działać przez 15–20 minut.
8. Następnie przepuść ponownie roztwór przez urządzenie, aż zbiornik się opróżni.
9. Wyjmij zbiornik, dokładnie przepłucz czystą wodą i napełnij świeżą wodą.
10. Umieść go ponownie i przepuść całą zawartość przez system w celu przepłukania.W razie potrzeby powtórz płukanie czystą wodą.

Po zakończeniu cyklu odkamieniania urządzenie jest gotowe do użycia.

Wymiana elementów, które wymagają ingerencji do części elektrycznej urządzenia może wykonać wyłącznie specjalistyczny serwis! Nie przestrzeganie wskazówek producenta powoduje utratę prawa do napraw! Kontakt z producentem: info@eta.cz

Informacje dotyczące reklamacji i napraw produktów można znaleźć na stronie www.eta.cz/servis-eu.

VI. EKOLOGIA

Jeżeli tylko pozwoliły na to rozmiary, na wszystkich elementach wydrukowano znaki materiałów zastosowanych do produkcji opakowań, komponentów i wyposażenia, jak również ich przetwórstwa wtórnego. Symbole umieszczone na produktach lub w załączonej dokumentacji oznaczają, że zastosowanych elementów elektrycznych lub elektronicznych nie można poddawać utylizacji wraz z odpadem komunalnym. Produkt należy przynieść do specjalnych punktów zbiorczych, w których będą przyjęte bez opłaty. Dzięki poprawnej utylizacji pomogą Państwo zachować cenne źródła i pomogą w profilaktyce ewentualnych negatywnych wpływów na środowisko naturalne i zdrowie ludzkie, na co mogłaby mieć negatywne wpływy niepoprawna utylizacja odpadu. W celu uzyskania następnych szczegółowych informacji dotyczących utylizacji należy zwrócić się do najbliższego urzędu lub punktu zbiorczego. Niewłaściwy sposób utylizacji urządzenia może podlegać karze – zgodnie z przepisami krajowymi i międzynarodowymi. W celu całkowitego wycofania urządzenia z użytkowania zaleca się odłączyć przewód zasilania od sieci elektrycznej, przez ucięcie przewodu. Dzięki czemu użytkowanie urządzenia nie będzie następnie możliwe.

VII. DANE TECHNICZNE

Napięcie (V) / Pobór mocy (W)	podano na tabliczce znamionowej urządzenia
Objętość maks. (l)	0,85
Waga ok. (kg)	2,5
Klasa izolacyjna	I.
Wymiary produktu (cm)	338 x 236 x 105

Pobór mocy gdy sprzęt jest wyłączony wynosi < 0,50 W.

Zmiana specyfikacji technicznych i akcesoriów w zależności od modelu produktu jest zastrzeżona przez producenta.

OSTRZEŻENIA I SYMBOLE UŻYTE NA URZĄDZENIACH, OPAKOWANIACH LUB W INSTRUKCJI:

	HOUSEHOLD USE ONLY. DO NOT IMMERSE IN WATER OR OTHER LIQUIDS. Ground. Tylko do zastosowania w gospodarstwie domowym. Nie zanurzać do wody lub innych cieczy. Kawa mielona.
	TO AVOID DANGER OF SUFFOCATION, KEEP THIS PLASTIC BAG AWAY FROM BABIES AND CHILDREN. DO NOT USE THIS BAG IN CRIBS, BEDS, ARRIAGES OR PLAYPENS. THIS BAG IS NOT A TOY. Niebezpieczeństwo uduszenia. Tego worka nie należy używać w kołyskach, łóżeczkach, wózkach lub kojcach dziecięcych. Torebkę z PE położyć w miejscu będącym poza zasięgiem dzieci. Torebka nie służy do zabawy!
	Nie wolno go wyrzucać wraz z odpadami komunalnymi
	Symbol oznacza OSTRZEŻENIE
	Zapoznaj się z instrukcją obsługi

DE – Espresso – Kapsel & Kaffeepulver

eta 6175 MULTICAPS

BEDIENUNGSANLEITUNG

Sehr geehrter Kunde, wir bedanken uns, dass Sie unser Produkt gekauft haben. Bewahren Sie diese Bedienungsanleitung, wenn möglich, auch zusammen mit der Verpackung und dem Verpackungsmaterial auf.

I. SICHERHEITSHINWEISE ⚠

ALLGEMEINE BESTIMMUNGEN:

- Bitte lesen Sie vor der ersten Inbetriebnahme dieses Geräts sehr aufmerksam die Bedienungsanleitung, schauen Sie sich die Abbildungen an und bewahren Sie diese Anleitung zur Referenz auf. Betrachten Sie die Hinweise in dieser Bedienungsanleitung als Bestandteil des Geräts und leiten Sie diese an jeden Benutzer des Gerätes weiter.
- Kontrollieren Sie, ob die Angabe auf dem Typenschild der Spannung Ihrer Steckdose entspricht. Der Stecker der Anschlussleitung darf nur an eine elektrische Steckdose angeschlossen werden, die den entsprechenden Normen entspricht.
- Dieses Gerät kann von Kindern ab dem Alter von 8 Jahren und von Menschen mit verminderten körperlichen, sensorischen oder geistigen Fähigkeiten oder mit Mangel an Erfahrung und Wissen bedient werden, sofern sie während der Gerätebenutzung beaufsichtigt werden oder unterwiesen wurden, wie das Gerät in einer sicheren Weise zu nutzen ist und wenn sie die möglichen Gefahren verstehen. Kinder dürfen nicht mit dem Gerät spielen. Die Reinigung und Wartung des Gerätes dürfen nicht von unbeaufsichtigten Kindern durchgeführt werden. Kinder unter 8 Jahren müssen von dem Gerät und seiner Anschlussleitung ferngehalten werden.
- Kinder dürfen nicht mit dem Gerät spielen.
- Vor dem Wechsel von Zubehör oder von zugänglichen Teilen (ausgenommen Adapter **C**, **D**, **G**, **N**), vor der Montage und Demontage, vor Befüllen des Wasserbehälters, vor der Reinigung bzw. Wartung, vor der Verlagerung, wenn das Gerät unbeaufsichtigt bleibt oder nach Beendigung der Arbeit, schalten Sie das Gerät aus und trennen es vom Stromnetz durch Herausziehen des Steckers aus der Steckdose!
- Lassen Sie das Gerät und alle Teile abkühlen, bevor Sie zugängliche Teile entfernen (ausgenommen Adapter **C**, **D**, **G**, **N**), warten und handhaben.
- **VORSICHT**: Das Gerät ist nicht für den Betrieb über eine externe Zeitschaltuhr, eine Fernbedienung oder eine andere Komponente vorgesehen, die das Gerät automatisch einschaltet, da die Gefahr eines Brandes besteht, wenn das Gerät zum Zeitpunkt der Inbetriebnahme abgedeckt oder nicht richtig positioniert ist.

- **HINWEISE** – Einige Teile dieses Geräts können sehr heiß werden und Verbrennungen verursachen. Das Gerät erzeugt während des Betriebs heißes Wasser und heißen Dampf unter Druck. Die Oberfläche des Heizelements weist nach der Benutzung Restwärme auf. Besondere Aufmerksamkeit ist der Anwesenheit von Kindern und Menschen mit Behinderungen zu widmen.
- Tauchen Sie das Gerät, das Kabel oder den Stecker niemals in Wasser (auch nicht teilweise). Vermeiden Sie generell, dass die genannten Teile mit Wasser in Berührung kommen.
- **ACHTUNG, HEISSES WASSER –** Die Kapseln bleiben nach der Kaffeezubereitung sehr heiß. Seien Sie beim Umgang mit Kapseln vorsichtig! Achten Sie auch auf die Nadel, die zum Durchstechen der Kapsel dient – sie ist scharf!
- Vermeiden Sie Kontakt mit Haustieren, Pflanzen und Insekten, wenn das Gerät in Betrieb ist.
- **Stecken Sie den Stecker der Anschlussleitung nicht mit nassen Händen in die el. Steckdose und ziehen Sie ihn nicht an der Anschlussleitung aus der el. Steckdose!**
- Gehen Sie bei der Nutzung so vor, dass Verletzungen vermieden werden (z.B. mit kochendem Wasser, Dampf).
- Tragen Sie das Gerät nicht, wenn sich Wasser im Behälter befindet! Es besteht die Gefahr, dass Wasser in die inneren Bauteile gelangt.
- Lassen Sie das am Stromnetz angeschlossene Gerät nicht ohne Aufsicht und kontrollieren Sie es über den gesamten Zeitraum der Kaffeezubereitung!
- Tragen Sie das Gerät nur am Außengehäuse. Halten Sie das Gerät beim Transport nicht am Wassertank (dieser kann sich leicht lösen)!
- Lassen Sie an allen Seiten des Gerätes einen Freiraum von mindestens 15 cm, um einen ordnungsgemäßen Luftumlauf zu gewährleisten.
- Setzen Sie das Gerät einer Temperatur unter 4 °C nicht aus; Einfrieren von Restwasser in den inneren Bauteilen könnte Beschädigungen des Geräts verursachen.
- Verwenden Sie dieses Gerät einschließlich Zubehör nur zu dem Zweck, für den er laut Gebrauchsanleitung bestimmt ist. Verwenden Sie das Gerät niemals zu anderen Zwecken.
- Der Hersteller haftet nicht für durch eine unsachgemäße Nutzung des Gerätes verursachte Schäden (z.B. **Verbrennungen, Verbrühungen, Feuer**).

NUTZUNG DES GERÄTS:

- Das Gerät ist nur für die Verwendung in Haushalten und für ähnliche Zwecke bestimmt (in Geschäften, Büros und ähnlichen Arbeitsplätzen, für Gäste in Hotels, Motels und anderen Unterbringungseinrichtungen und auch in der Landwirtschaft)! Er ist nicht für die gewerbliche Nutzung bestimmt!
- Lassen Sie kein Wasser im Behälter, wenn das Gerät längere Zeit nicht benutzt wird! Wenn die Häufigkeit der Zubereitung Ihres Kaffees niedrig ist, wechseln Sie regelmäßig das Wasser, um es frisch zu halten (idealerweise täglich).
- Verwenden Sie immer nur kühles (lauwarmes) sauberes Wasser! Verwenden Sie niemals heißes Wasser oder andere Flüssigkeiten – sie könnten das Gerät beschädigen..
- Verwenden Sie das Gerät nur in der Arbeitsposition an ebenen und stabilen Stellen, wo es nicht umkippen kann und in einer ausreichenden Entfernung von Wärmequellen (z.B. **Ofen, Herd, Kochplatte, Backofen, Grill**), brennbaren Gegenständen (z.B. **Vorhänge, Gardinen usw.**) und feuchten Oberflächen (z.B. **Spülen, Waschbecken usw.**).

- Verwenden Sie das Gerät nicht in einer explosiven oder mit brennbaren Dämpfen gesättigten Umgebung.
- Stellen Sie das Gerät nicht in der Nähe von Gegenständen oder unter Gegenständen ab, die durch Dampf beschädigt werden können, zum Beispiel Wände, Küchenschränke, Geschirrschränke, Bilder, Gardinen; der entweichende Dampf könnte sie beschädigen.
- Vergewissern Sie sich vor dem Einschalten des Gerätes, dass sich der Wasserpegel zwischen den Markierungen **MIN** und **MAX** befindet.

ANSCHLUSSLEITUNG:

- Wenn die Anschlussleitung des Gerätes beschädigt ist, muss sie durch den Hersteller, dessen Servicetechniker oder einer ähnlich qualifizierten Person ersetzt werden, damit dadurch das Entstehen einer gefährlichen Situation verhindert werden kann.
- Verwenden Sie das Gerät niemals, wenn es eine beschädigte Anschlussleitung oder den Netzstecker hat, wenn es nicht richtig arbeitet, wenn es auf den Boden gefallen ist und beschädigt ist, oder wenn es ins Wasser gefallen ist. In solchen Fällen bringen Sie das Gerät in eine autorisierte Servicewerkstatt, um dort seine Sicherheit und die ordnungsgemäße Funktion überprüfen zu lassen.
- Legen Sie die Anschlussleitung nicht auf heißen Flächen ab und lassen Sie sie nicht über den Rand eines Tisches oder einer Arbeitsplatte hängen. Durch Hängenbleiben oder Ziehen an der Anschlussleitung, z.B. durch Kinder, kann es zum Umkippen bzw. Herabfallen des Geräts und nachfolgend zu einer ernsthaften Verletzung kommen!
- Die Anschlussleitung darf nicht durch scharfe oder heiße Gegenstände oder sogar offenes Feuer beschädigt sein. Sie darf nicht in Wasser getaucht und auch nicht über scharfe Kanten gebogen werden.

II. BESCHREIBUNG DES GERÄTS (ABB. 1)

A – Geräteteil
A1 – Verriegelungsdeckel
A2 – Kaffeeauslass
A3 – Tropfschale
A4 – Tropfgitter
A5 – Wassertank (ca. 850 ml)
A6 – Deckel
A7 – Netzkabel

B – Bedienfeld
B1 – Milchgetränk-Taste
B2 – Coffee-Taste
B3 – Taste zur Wassermengenwahl (+/-)
B4 – Anzeige der eingestellten Wassermenge

G – Adapter für gemahlenen Kaffee (**Grounds**)
G1 – Kaffeelöffel mit Tamper

C – Kapseladapter
(kompatibel mit Cafissimo)

D – Kapseladapter (**DG**)
(kompatibel mit Dolce Gusto)

N – Kapseladapter (**NES**)
(kompatibel mit Nespresso)

III. VORBEREITUNG ZUR VERWENDUNG

Entfernen Sie vor dem ersten Gebrauch sämtliche Verpackungs- und Schutzmaterialien vom Gerät und Zubehör, einschließlich Folien. Waschen Sie die Behälter **A6**, **E** mit warmem Spülwasser gründlich aus und lassen Sie ihn trocknen. Setzen Sie ihn dann wieder in das Gerät ein und drücken Sie ihn vollständig ein.

Vor dem Gebrauch

– Stellen Sie das Gerät auf eine ebene und stabile Oberfläche, fern von Wasser- und Wärmequellen.
– Nehmen Sie den Wassertank heraus, spülen Sie ihn aus und füllen Sie ihn mit Trinkwasser.
– Setzen Sie den Tank wieder ein und schließen Sie das Gerät an das Stromnetz an.
– Das Gerät ist nun betriebsbereit.

Wasserbefüllung (Abb. 2)

Nehmen Sie den Wassertank **A5** heraus, entfernen Sie den Deckel **A6** und füllen Sie Wasser ein (idealerweise in Zimmertemperatur, zwischen MIN und MAX). Setzen Sie ihn anschließend wieder ein.

Hinweise

- Zu kaltes Wasser kann den endgültigen Geschmack des Kaffeegetränks negativ beeinflussen.
- Lassen Sie kein Restwasser länger als einen Tag im Wassertank. Für die Zubereitung von hochwertigem, frischem Kaffee ist frisches Wasser erforderlich. Andernfalls kann der Geschmack des Kaffeegetränks beeinträchtigt werden.
- Lassen Sie das restliche Wasser nicht länger als einen Tag im Tank stehen.

IV. VERWENDUNG DES GERÄTS

Hinweise zur ersten Verwendung

- Spülen Sie das Gerät beim ersten Gebrauch ohne Kapsel durch (Heißwassermodus mit leerem Adapter **G**), mit mindestens einem vollen Tank **A5**.
- Die Kaffeemaschine produziert bei der Ausspülung heißes Wasser.
- Das Gerät schaltet sich nach ca. 9 Minuten Inaktivität automatisch ab. Drücken Sie gleichzeitig die Tasten **B1** und **B2** für 1 Sekunde und lassen Sie sie anschließend los. Alle Kontrollleuchten erlöschen, was bedeutet, dass das Gerät nun ausgeschaltet ist. Aktivieren Sie es erneut durch Drücken einer der Tasten **B1** oder **B2**.
- Ohne Tropfschale beträgt die maximale Tassenhöhe etwa 10–12 cm.
- Betreiben Sie das Gerät nicht ohne Wasser oder ohne Kapsel (außer beim Spülen).
- Verwenden Sie nur kompatible Kapseln! Diese sind nur für den Einmalgebrauch bestimmt. Verwenden Sie die Kapseln nicht mehr als einmal. Das Einlegen von zwei oder mehr Kapseln kann zu einer Fehlfunktion des Geräts führen.
- Wenn während der Zubereitung der Wassertank leer wird, drücken Sie die entsprechende Taste, um die Funktion zu unterbrechen. Gehen Sie anschließend wie folgt vor: 1) Füllen Sie den Wassertank, 2) Drücken Sie erneut die entsprechende Taste. Die Taste beginnt zu blinken und die Getränkezubereitung wird fortgesetzt.

LEUCHTSIGNALISIERUNG

Kontrollleuchte	Status	Bedeutung
B1 ( )	blinkt (weiß)	Heizvorgang läuft
	leuchtet dauerhaft (weiß)	Milchgetränk (Bereit für Cappuccino, Latte)
B2 ( )	blinkt (weiß)	Heizvorgang läuft
	leuchtet dauerhaft (weiß)	Bereit für Caffee
B3 ( )	leuchtet dauerhaft (rot)	Wassermenge kann angepasst werden
B4 ( )	leuchtet / aus (weiß)	Jeder Balken zeigt die Menge an Wasser an (1 Balken = wenig, 7 Balken = viel)

INDIVIDUELLE MENGENEINSTELLUNG FÜR COFFEE

Die Getränkemenge wird manuell mit der Taste **B3** in 1 bis 7 Stufen („Balken“) eingestellt.

- Befolgen Sie die Empfehlung des Kapselherstellers oder Ihrem eigenen Geschmack.
- Die Einstellung erfolgt manuell vor jeder Zubereitung – das Gerät speichert den vorherigen Wert nicht.

GETRÄNKEZUBEREITUNG EINES GETRÄNKS AUS KAPSELN

Grundlegendes Verfahren (Abb. 1–4)

1. Stecken den Stecker **A7** in eine elektrische Steckdose. Die Tasten leuchten kurz auf, anschließend geht das Gerät in den Standby-Modus.
2. Überprüfen Sie den Tank **A5** und füllen Sie ggf. Trinkwasser nach.
3. Wählen Sie die Zubereitungsmethode:

- **Dolce Gusto Kapsel** → Adapter **DG**
- **Nespresso Kapsel** → Adapter **NES**
- **Cafissimo Kapsel** → Adapter
- **Gemahlener Kaffee** → Adapter **Grounds** (max. 8 g), gleichmäßig verteilen, sauberen Rand des Deckels prüfen.

4. Setzen Sie den Adapter in das Gerät ein und schließen Sie den Verriegelungsdeckel **A1**.
5. Stellen Sie eine Tasse unter den Kaffeeauslauf.
6. Zum Aufwecken aus dem Standby-Modus drücken Sie eine der Tasten **B1–B2**. Das Gerät beginnt zu heizen. Wenn alle Kontrollleuchten leuchten, ist das Gerät betriebsbereit.
7. Stellen Sie die gewünschte Wassermenge mit der Taste **B3** ein (1–7 „Balken“).
8. Starten Sie die Zubereitung durch Drücken der Taste **B2** oder **B1**.
9. Während des Betriebs verschwinden die Balken auf Anzeige **B4** nacheinander. Sobald die eingestellte Wassermenge durchgelaufen ist, stoppt die Zubereitung automatisch.
10. Entfernen Sie die Kapsel vorsichtig, lassen Sie sie abtropfen (z. B. ins Spülbecken oder in eine bereitgestellte Schale) und entsorgen Sie sie im Hausmüll.

- Für Getränke wie Cappuccino, Latte oder Kakao verwenden Sie die entsprechenden Milchkapseln (Milk capsule) und wählen Sie die Taste **B1**, bei der eine niedrigere Zubereitungstemperatur von ca. 60 °C

- Die Kapsel muss korrekt eingesetzt und der Adapter fest verschlossen sein.
- Wenn nur Wasser austritt, wurde die Kapsel nicht richtig durchstochen – entfernen Sie sie und wiederholen Sie den Vorgang.
- Für besseren Geschmack können Sie die Tasse mit heißem Wasser vorwärmen (z. B. ohne Kapsel und mit leerem Adapter **G**), und das Wasser anschließend ausgießen.
- Für größere Tassen kann die Tropfschale **A3** entfernt werden.
- Entleeren Sie die Tropfschale regelmäßig.
- Sie können den Vorgang jederzeit durch erneutes Drücken der Taste **B2** oder der Taste **B1** abbrechen.

ZUBEREITUNG MIT GEMAHLENEM KAFFEE

Wenn Sie Kaffee ohne Kapsel zubereiten möchten, geben Sie max. 8 g gemahlenen Kaffee in den Adapter **G**, Drücken Sie ihn mit dem Tamper **G1** fest und verschließen Sie den Adapter.

Warnhinweis

- Füllen Sie den Adapter nicht zu voll und entfernen Sie Rückstände vom Rand. Ein Überfüllen kann das korrekte Schließen des Deckels behindern und das Einsetzen erschweren.

V. WARTUNG

Trennen Sie vor jeder Wartung die Kaffeemaschine vom el. Netz durch Ziehen des Steckers der Anschlussleitung aus der el. Steckdose (außer den Funktionen, die der eingeschalteten Kaffeemaschine bedürfen)! Reinigen Sie die Teile der Kaffeemaschine erst wenn sie abgekühlt ist! Verwenden Sie keine groben und aggressiven Reinigungsmittel (z.B. scharfe Gegenstände, Kratzer, Verdünner oder andere Lösungsmittel)! Wischen Sie die Oberfläche des Gerätes und seine Anschlussleitung mit einem feuchten Tuch ab. **Verwenden Sie keine Spülmaschine für Teile des Geräts.**

WICHTIG
Um Schimmelbildung auf Kaffeerückständen zu vermeiden, überprüfen und reinigen Sie alle Teile regelmäßig!

Wassertank (A5)

Wir empfehlen, den Tank einmal pro Woche mit Spülmittel zu reinigen und gründlich auszuspülen. Zur Vorbeugung gegen Kalkablagerungen spülen Sie ihn täglich unter fließendem Wasser aus.

Tropfschale und Gitter (A3 + A4)

Entleeren Sie die Tropfschale nach Bedarf. Waschen Sie die Teile **A3** und **A4** mit einem herkömmlichen Geschirrspülmittel, spülen Sie sie mit klarem Wasser ab und lassen Sie sie trocknen.

Entkalken (Abb. 5)

Wird die Zubereitungszeit des Kaffees erheblich verlängert, muss das Wassersystem der Kaffeemaschine von Kalk- und Mineralablagerungen gereinigt werden (Kesselstein).

Diese Ablagerungen können mit einer dafür vorgesehenen Zubereitung (z. B. **ETA518000201**) mit einer Wasserlösung entfernt werden. Befolgen Sie immer die Anweisungen des Herstellers für das jeweilige Produkt, die sich normalerweise auf der Verpackung befinden. **Führen Sie die Entkalkung abhängig von der Wasserhärte und der Nutzungshäufigkeit der Kaffeemaschine regelmäßig durch** (empfohlen mindestens 1x Monat). Gehen Sie wie folgt vor:

1. Nehmen Sie den Tank **A5** heraus und leeren Sie sie.
2. Füllen Sie sie mit einem Entkalkungsmittel gemäß Herstelleranweisung (mit Wasser verdünnt). Setzen Sie den Tank wieder ein.
3. Schalten Sie das Gerät ein und stellen Sie ein Gefäß unter den Auslauf.
4. Stellen Sie die gewünschte Wassermenge mit der Taste **B3** ein (7 „Balken“).
5. Starten Sie die Zubereitung durch Drücken der Taste **B1** oder der Taste **B2**.
6. Lassen Sie die Lösung 15–20 Minuten einwirken.
7. Starten Sie den Durchlauf erneut – wiederholen Sie den Vorgang, bis der Tank vollständig leer ist.
8. Entnehmen Sie den Tank, spülen Sie ihn mit klarem Wasser aus und befüllen Sie ihn mit frischem Wasser.
9. Setzen Sie ihn wieder ein und lassen Sie die gesamte Füllung durchlaufen – so spülen Sie das Innere.
10. Wiederholen Sie ggf. den Spülvorgang mit frischem Wasser.

Nach Abschluss ist der Entkalkungsvorgang beendet und das Gerät einsatzbereit.

Wartungsarbeiten mit umfangreicherem Charakter bzw. Arbeiten, die einen Eingriff in das Geräteinnere erfordern, muss ein Fachservice ausführen!

Informationen zu Produktreklamationen und Reparaturen finden Sie unter www.eta.cz/servis-eu.

VI. UMWELTSCHUTZ

Sofern es die Maße zuließen, sind alle Teile des Gerätes, die Verpackung, Komponenten und das Zubehör mit dem verwendeten Material für deren Recycling gekennzeichnet. Die am Produkt oder in der Begleitdokumentation aufgeführten Symbole bedeuten, dass die verwendeten elektrischen bzw. elektronischen Produkte nicht zusammen mit dem kommunalen Abfall entsorgt werden dürfen. Geben Sie diese zum Zweck deren richtigen Entsorgung in dafür bestimmten Wertstoffsammelstellen ab, wo sie kostenlos entgegengenommen werden. Durch eine richtige Entsorgung dieser Produkte tragen Sie dazu bei, wertvolle Rohstoffe zu erhalten und vorbeugend negative Auswirkungen auf die Umwelt und menschliche Gesundheit zu vermeiden, was die Folgen einer falschen Entsorgung von Abfällen sein könnten.
Fordern Sie weitere Einzelheiten von Ihrer örtlichen Behörde bzw. von der nächstliegenden Wertstoff-Sammelstelle an. Bei einer falschen Entsorgung dieser Art von Abfall können im Einklang mit den nationalen Vorschriften Geldstrafen verhängt werden. Falls das Gerät definitiv außer Betrieb genommen werden soll, wird empfohlen die Anschlussleitung des Gerätes nach der Trennung vom Stromnetz abzuschneiden, das Gerät wird somit unbrauchbar.

VII. TECHNISCHE DATEN

Spannung (V)	auf dem Typenschild des Produkts angeführt
Anschlusswert (W)	auf dem Typenschild des Produkts angeführt
Fassungsvermögen max. (l)	0,85
Gewicht ca. (kg)	2,5
Schutzklasse des Geräts	I.
Abmessungen (ca. Länge x Tiefe x Höhe), (cm)	338 x 236 x 105
Leistungsaufnahme, wenn ausgeschaltet < 0,50 W	

Der Hersteller behält sich unbedeutende Abweichungen von der Standardausführung, die keinen Einfluss auf die Funktion des Produkts haben, vor.

WARNZEICHEN UND SYMBOLE, DIE AUF GERÄT, VERPACKUNGEN ODER IN DER BEDIENUNGSANLEITUNG VERWENDET WERDEN.

	HOUSEHOLD USE ONLY. DO NOT IMMERSE IN WATER OR OTHER LIQUIDS. Ground. Nur für den Hausgebrauch bestimmt. Nicht in Wasser oder andere Flüssigkeiten tauchen. Gemahlener Kaffee
	TO AVOID DANGER OF SUFFOCATION, KEEP THIS PLASTIC BAG AWAY FROM BABIES AND CHILDREN. DO NOT USE THIS BAG IN CRIBS, BEDS, ARRIAGES OR PLAYPENS. THIS BAG IS NOT A TOY. Erstickungsgefahr. Verwenden Sie diesen Beutel nicht in Wiegen, Kinderbetten, Kinderwagen oder Kindergittern. Legen Sie den PE-Beutel außerhalb der Reichweite von Kindern ab. Der Beutel ist kein Spielzeug.
	Es darf nicht mit dem Siedlungsabfall entsorgt werden
	Vorsicht
	Lesen Sie die Bedienungsanleitung

Hersteller/ Inverkehrbringer: ETA a.s., Křižíkova 148/34, Karlín, 18600 Praha 8 CZECH REPUBLIK.
Service: Omega electric GmbH, Servicezentrale, Industriering 2, D- 04626 Schmölln.
Bei Fragen zu Reparaturen und Bestellung von Ersatzteilen wenden Sie sich bitte an unsere deutsche Servicezentrale:
Tel.: 034491/58860, Fax: 034491/5886189, E-Mail: info@eta-hausgeraete.de

© DATE 31/03/2026
e.č. 22/2026

Výrobce / Výrobca / Producer /
Gyártó / Producent / Hersteller:
ETA a. s., náměstí Práce 2523, 760 01 Zlín, CZ
info@eta.cz

22
PAP