hama

00139550
00139551

BLUETOOTH® EARPHONES

“Freedom Light II”

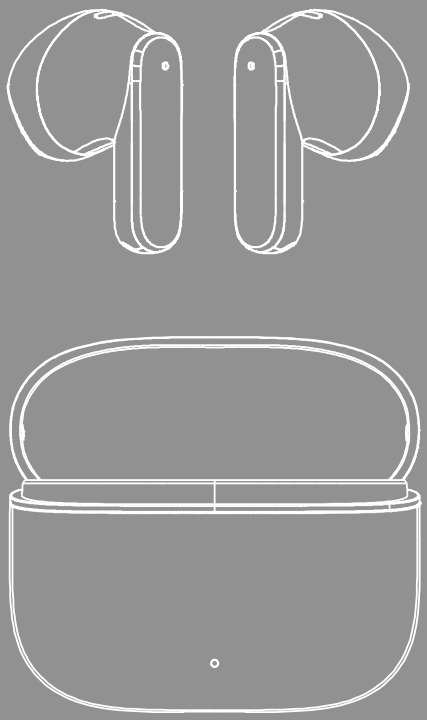

GB Operating Instructions D Bedienungsanleitung F Mode d’emploi
E Instrucciones de uso P Manual de instruções I Istruzioni per l’uso
CN 操作说明书 J 取扱説明書 RUS Руководство по эксплуатации

GB Operating Instructions 3

D Bedienungsanleitung 14

F Mode d'emploi 25

E Instrucciones de uso. 36

P Manual de instruções. 47

I Istruzioni per l'uso 58

CN 操作说明书 69

J 取扱説明書 80

RUS Руководство по эксплуатации 91

GB Operating Instructions

Thank you for choosing a Hama product!
Take your time and read the following instructions and information completely. Please keep these instructions in a safe place for future reference. If you sell the device, please pass these operating instructions on to the new owner.

Controls and displays

1. Charging box
2. Charging box status LED
3. Earphones status LED
4. Multi-function touch sensor
5. Charging contacts
6. Microphone
7. USB-C connection

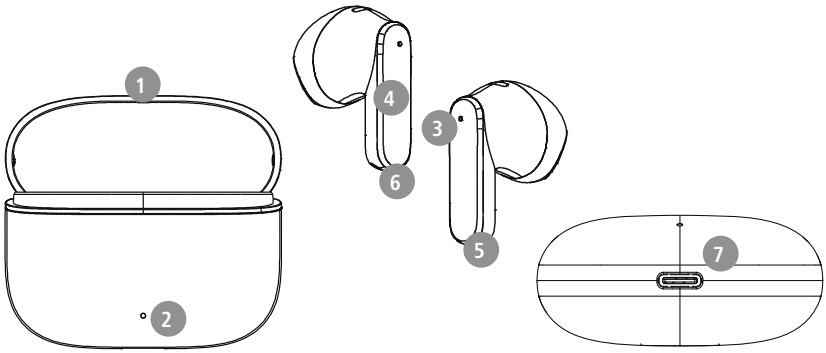

1. Explanation of warning symbols and notes

Warning

This symbol is used to indicate safety instructions or to draw your attention to specific hazards and risks.

Note

This symbol is used to indicate additional information or important notes.

2 – 2 W	The power of the charger must range from a minimum power of 2.0 watt required by the radio system to a maximum power of 2.0 watt required to achieve the maximum charging speed.
	The standardised USB interface means that a charger with a higher output power can also be used.

2. Package contents

1 x "Freedom Light II" True Wireless Bluetooth® Earphones
1x charging box
1x quick guide
1x warning and safety instructions

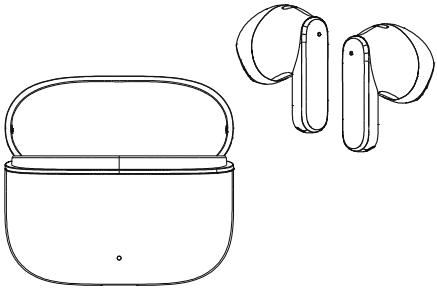

3. Safety notes

- The product is intended for private, non-commercial use only.
- Use the product only for the intended purpose.
- Children should be supervised to ensure that they do not play with the product.
- Do not use the product in areas in which electronic products are not permitted.
- Do not attempt to service or repair the product yourself. Leave any and all service work to qualified experts.
- Do not open the device or continue to operate it if it becomes damaged.
- Do not bend or crush the cable.
- Do not drop the product and do not expose it to any major shocks.
- Dispose of packaging material immediately in accordance with the locally applicable regulations.
- Do not modify the product in any way. Doing so voids the warranty.
- Protect the product from dirt, moisture and overheating and use it in dry environments only.
- Do not use the product in the immediate vicinity of heaters, other heat sources or in direct sunlight.
- Only use the article under moderate climatic conditions.
- As with all electrical products, this device should be kept out of the reach of children!
- Do not operate the product outside the power limits given in the specifications.
- Do not use the product in a damp environment and avoid splashing water
- While driving a car or using sports equipment, do not allow yourself to be distracted by your product and keep an eye on the traffic situation and your surroundings.
- The battery is permanently installed and cannot be removed; dispose of the product as a whole in accordance with the statutory regulations.
- Do not incinerate the battery or the product.
- Do not tamper with or damage/heat/disassemble the batteries/rechargeable batteries.
- Do not use the product during the charging process!

Warning - rechargeable battery

- Only use suitable charging devices or USB ports to charge the product.
- Do not use defective chargers or USB ports and do not attempt to repair them.
- Do not overcharge the product or allow the battery to completely discharge.
- Avoid storing, charging and using in extreme temperatures and at extremely low atmospheric pressures (such as at high altitudes).
- When stored over a long period of time, batteries should be charged regularly (at least every three months).

Warning - magnets

- This product generates magnetic fields. Individuals with cardiac pacemakers should consult a doctor before using this product as it may affect the pacemaker's proper function.
- Do not store bank or similar cards with magnetic strips near the charging box or earphones. The data on the cards could be damaged or completely deleted.

Warning - high volume

- High sound pressure!
- There is a risk of hearing damage.
- To prevent any loss of hearing, avoid listening at loud volumes for prolonged periods.
- Always keep the volume at a reasonable level. Loud volumes can damage hearing – even over short periods.
- Using this product limits your perception of ambient noise. For this reason, do not operate any vehicles or machines while using this product.

4. Switch On/Off

ON

Remove the two earphones simultaneously from the charging box. Both earphones switch on automatically and start the pairing process.

Alternatively:

Press the multi-function touch sensor (4) on the left and right earphones for approx. 2-3 seconds until you hear a signal tone.

OFF

To switch them off, simply place the earphones back in charging box. Ensure that the earphones are inserted into the correct sides, using the L/R markings as a guide.

Alternatively:

With the earphones switched on, hold the multi-function touch sensor (4) on the left or right earphone down for approx. 5 seconds until you hear a signal sound.

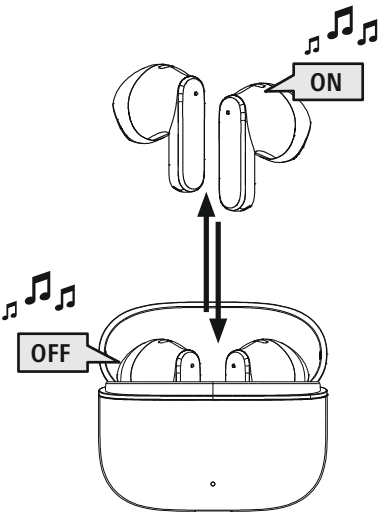

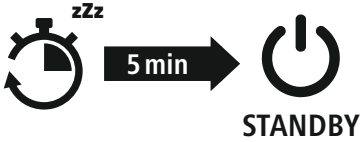

Note - Automatic product switch-off

The product is equipped with an automatic switch-off mechanism. If there is no connection to your device within 5 minutes, it switches itself off automatically.

5. Charging

Fully charge the earphones and the charging box once before using them for the first time.

1 **Insert the earphones and connect the charging box**

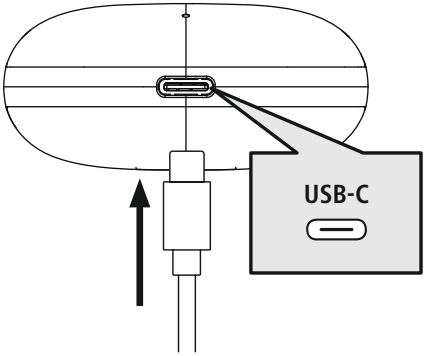

Place the earphones in the charging box. Ensure that the earphones are inserted into the correct sides, using the L/R markings as a guide.

Connect a suitable USB-C charging cable to the charging socket (7) on the charging box.
Connect the free plug on the USB-C charging cable to a suitable USB charger. To do this, consult the operating instructions for the USB charger you are using.

2 **Charging procedure for the charging box and earphones**

The status LED on the charging box (2) flashes red during the charging process. Once the charging box is fully charged, the charging box LED (2) lights up red.

It can take up to 2 hours (earphones and charging box) until the batteries are fully charged.

3 **Battery capacity**

Charging box

When the battery level is low (<20%), the status LED (2) flashes green four times and then goes out.

Earphones

When the battery is low (< 20%), the status LED (3) on the earphone flashes every 5 seconds twice in succession and you will hear a signal tone once every minute.

The actual battery life will vary depending on how you use the device, the settings and the ambient temperatures (rechargeable batteries have a limited life).

Note

If you have not used the product for a few months, it can take up to 15 - 30 minutes until the **status LED** (2/3) lights up red during the charging process.

6. Bluetooth® pairing

Note - pairing

- Ensure that the Bluetooth®-enabled device is switched on and that the Bluetooth® function is activated.
- Please refer to the operating instructions of your device for more information.

The earphones and the device should not be more than 1 metre apart. The shorter the distance, the better.
Ensure that the earphones are switched on.

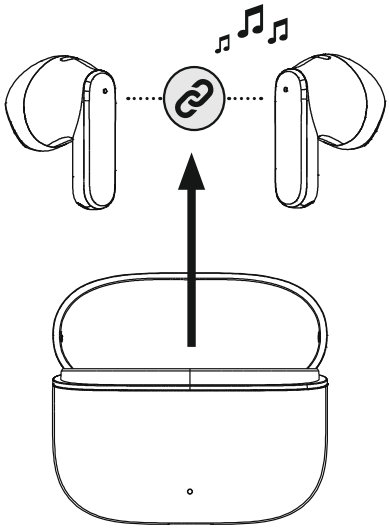

1 Check the status of the status LED (3)

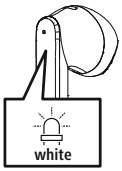

If the status LED (3) on one of the earphones is flashing:
the earphones are searching for a Bluetooth® connection.

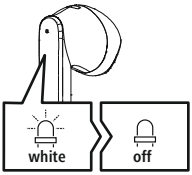

If the status LED (3) of an earphone is flashing and then going out:
the earphones are already paired with a Bluetooth® device.

2 **Search using your device for the earphones (only required on the first connection)**

Open the Bluetooth® settings on your device and wait until the list of found Bluetooth® devices shows **Hama Freedom Light II.**

Select **Hama Freedom Light II** and wait until the earphones are shown as connected in your device's Bluetooth® settings. You will hear a brief signal tone.

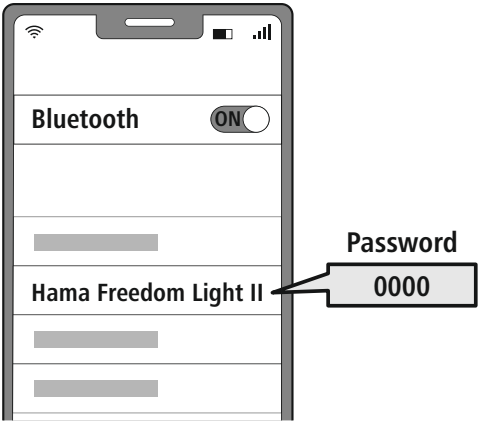

Note - Bluetooth® password

Some devices require a password in order to connect to another Bluetooth® device.

• If your device requests a password to connect to the product, enter **0000**.

6.1 Reset function

To reset the earphones to the factory settings, ensure that they are switched on and that there is no Bluetooth® connection with your device.

Tap the multi-function touch sensor (4) on the left or right earphone eight times. You will hear a brief signal tone.

7. Control elements

Note

- Please be aware that your terminal device must support some functions if they are to be used.
- Please refer to the operating instructions of your device for more information.

7.1 Voice assistant function

Tap the multi-function touch sensor (4) on the left or right earphone five times to initiate communication with Siri or the Google Assistant. You will hear a brief signal tone.

Note - Siri

Siri is only available on suitable devices running iOS 5 (iPhone 4s or later) or higher.

Note - Google Assistant

- The **Google Assistant** is only available on suitable devices running **Android 5.0 or higher** with Google Play Services, >1.5 GB of free memory and a minimum screen resolution of 720P.
- The **Google Assistant App** must be available on your device and be set as the default voice assistant.

7.2 Hands-free function

It is possible to use the earphones like a hands-free facility for your device.

1. **Make a call**

   Dial the number directly via your device to make a call.

2. **Accept a call**

Tap the multi-function touch sensor (4) on the left or right earphone once to accept an incoming call.

3. **Reject a call**

To reject an incoming call, tap and hold the multi-function touch sensor (4) on the left or right earphone for around 2 seconds.

4. **End a call**

During the call, tap the multi-function touch sensor (4) on the left or right earphone once to end the call.

5. **Last number redial**

   You can redial the last number you called via the voice assistant function (7.1).

7.3 Audio playback

1. **Start playback on your device.**

2. **Play / Pause**

Tap the multi-function touch sensor (4) on the left or right earphone once to start or stop audio playback.

3. **Next track**

Tap and hold the multi-function touch sensor (4) on the right earphone for around 1-2 seconds to skip to the next track. You will hear a brief signal tone.

4. **Previous track**

Tap and hold the multi-function touch sensor (4) on the left earphone for around 1-2 seconds to skip to the previous track. You will hear a brief signal tone.

7.4 Volume control

The volume is controlled by the voice assistant function (7.1).

Alternatively, you can also control the volume via your device.

8. Technical data

Bluetooth® earphones	
Bluetooth technology	Bluetooth® v5.3
Supported profiles	A2DP1.3.2,AVRCP1.6.2,SPP1.2.4,HFP1.8,HSP1.2.10
Frequency for Bluetooth® transmissions	2402 – 2480 MHz
Range	< 10 m
Rechargeable battery	
Battery type	3.7 V Li polymer
Min. capacity of earphones / charging box	33 mAh / 340 mAh
Current consumption	max. 5 V ⎓ 300 mA
Charging time / earphones	~ 2 h
Charging time / charging box	~ 2 h
Standby *	~150 h
Music time (charging box)*	5 h (+15 h)
Talk time (charging box)*	3 h (+9 h)
Weight of earphones	approx. 4 g per earphone
Weight of charging tray incl. earphones	approx. 35 g

* Once fully charged

9. Care and maintenance

Only clean this product using a lint-free, slightly damp cloth and do not use any harsh cleaners.

10. Warranty disclaimer

Hama GmbH & Co KG assumes no liability and provides no warranty for damage resulting from improper installation/mounting, improper use of the product or from failure to observe the operating instructions and/or safety notes.

11. Service and support

Please contact Hama Product Consulting if you have any questions about this product.
Hotline: +49 9091 502-0 (German/English)
Further support information can be found here: support.hama.com

12. Declaration of conformity

Hama GmbH & Co KG hereby declares that the radio equipment type [00139550, 00139551] is in compliance with Directive 2014/53/EU. The full text of the EU declaration of conformity is available at the following Internet address:

https://support.hama.com/00139550, https://support.hama.com/00139551

Frequency bands	2402 MHz – 2480 MHz
Maximum radio-frequency power transmitted	2.5 mW E.I.R.P.

13. Specifications according to Regulation (EU) 2023/826

Information regarding energy consumption can be found at:
https://support.hama.com/00139550, https://support.hama.com/00139551

D Bedienungsanleitung

Vielen Dank, dass Sie sich für ein Hama Produkt entschieden haben!
Nehmen Sie sich Zeit und lesen Sie die folgenden Anweisungen und Hinweise zunächst ganz durch. Bewahren Sie diese Bedienungsanleitung anschließend an einem sicheren Ort auf, um bei Bedarf darin nachschlagen zu können.
Sollten Sie das Gerät veräußern, geben Sie diese Bedienungsanleitung an den neuen Eigentümer weiter.

Bedienelemente und Anzeigen

1. Ladebox
2. Status-LED Ladebox
3. Status-LED Ohrhörer
4. Multifunktions-Touch-Sensor
5. Ladekontakte
6. Mikrofon
7. USB-C Anschluss

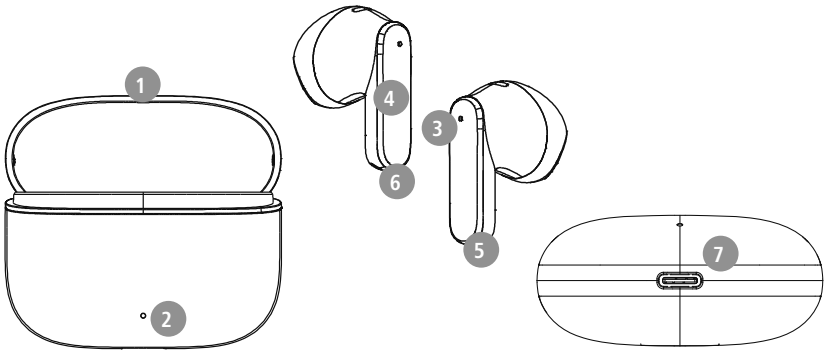

1. Erklärung von Warnsymbolen und Hinweisen

Warnung
Wird verwendet, um Sicherheitshinweise zu kennzeichnen oder um Aufmerksamkeit auf besondere Gefahren und Risiken zu lenken.

Hinweis
Wird verwendet, um zusätzlich Informationen oder wichtige Hinweise zu kennzeichnen.

Die Leistung des Ladegeräts muss von einer von der Funkanlage benötigten Mindestleistung von 2.0 Watt bis zu einer zum Erreichen der maximalen Ladegeschwindigkeit benötigten Höchstleistung von 2.0 Watt reichen.

Durch die standardisierte USB-Schnittstelle kann auch ein Ladegerät mit höherer Ausgangsleistung verwendet werden.

2. Packungsinhalt

1x True Wireless Bluetooth®- Ohrhörer "Freedom Light II"
1x Ladebox
1x Kurzanleitung
1x Warn- und Sicherheitshinweise

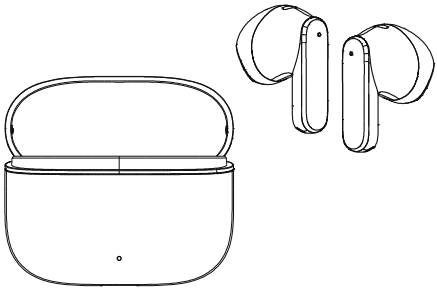

3. Sicherheitshinweise

- Das Produkt ist für den privaten, nicht-gewerblichen Haushaltsgebrauch vorgesehen.
- Verwenden Sie das Produkt ausschließlich für den dazu vorgesehenen Zweck.
- Kinder sollten beaufsichtigt werden, um sicher zu stellen, dass sie nicht mit dem Produkt spielen.
- Benutzen Sie das Produkt nicht in Bereichen, in denen elektronische Geräte nicht erlaubt sind.
- Versuchen Sie nicht, das Produkt selbst zu warten oder zu reparieren. Überlassen Sie jegliche Wartungsarbeit dem zuständigen Fachpersonal.
- Öffnen Sie das Produkt nicht und betreiben Sie es bei Beschädigungen nicht weiter.
- Knicken und quetschen Sie das Kabel nicht.
- Lassen Sie das Produkt nicht fallen und setzen Sie es keinen heftigen Erschütterungen aus.
- Entsorgen Sie das Verpackungsmaterial sofort gemäß den örtlich gültigen Entsorgungsvorschriften.
- Nehmen Sie keine Veränderungen am Produkt vor. Dadurch verlieren sie jegliche Gewährleistungsansprüche.
- Schützen Sie das Produkt vor Schmutz, Feuchtigkeit und Überhitzung und verwenden Sie es nur in trockenen Umgebungen.
- Betreiben Sie das Produkt nicht in unmittelbarer Nähe der Heizung, anderer Hitzequellen oder in direkter Sonneneinstrahlung.
- Verwenden Sie den Artikel nur unter moderaten klimatischen Bedingungen.
- Dieses Produkt gehört, wie alle elektrischen Produkte, nicht in Kinderhände!
- Betreiben Sie das Produkt nicht außerhalb seiner in den technischen Daten angegebenen Leistungsgrenzen.
- Verwenden Sie das Produkt nicht in einer feuchten Umgebung und vermeiden Sie Spritzwasser
- Lassen Sie sich auf der Fahrt mit einem Kraftfahrzeug oder Sportgerät nicht durch Ihr Produkt ablenken und achten Sie auf die Verkehrslage und Ihre Umgebung.
- Der Akku ist fest eingebaut und kann nicht entfernt werden, entsorgen Sie das Produkt als Ganzes gemäß den gesetzlichen Bestimmungen.
- Werfen Sie den Akku bzw. das Produkt nicht ins Feuer.
- Verändern und/oder deformieren/erhitzen/zerlegen Sie Akkus/Batterien nicht.
- Verwenden Sie das Produkt nicht während des Ladevorgangs!

Warnung – Akku

- Verwenden Sie nur geeignete Ladegeräte oder USB-Anschlüsse zum Aufladen.
- Verwenden Sie defekte Ladegeräte oder USB-Anschlüsse generell nicht mehr und versuchen Sie nicht, diese zu reparieren.
- Überladen oder tiefentladen Sie das Produkt nicht.
- Vermeiden Sie Lagerung, Laden und Benutzung bei extremen Temperaturen und extrem niedrigem Luftdruck (wie z.B. in großen Höhen).
- Laden Sie bei längerer Lagerung regelmäßig (mind. vierteljährig) nach.

Warnung – Magnete

- Das Produkt erzeugt magnetische Felder. Personen mit Herzschrittmacher sollten vor Benutzung dieses Produktes einen Arzt zu Rate ziehen, ob die Funktion des Herzschrittmachers dadurch beeinträchtigt werden könnte.
- Bewahren Sie keine EC- oder ähnliche Karten mit Magnetstreifen in der Nähe der Ladebox oder der Ohrhörer auf. Die Daten auf den Karten können beschädigt oder gelöscht werden.

Warnung – Hohe Lautstärke

- Hoher Schalldruck!
- Es besteht das Risiko eines Gehörschadens.
- Um einen Verlust des Hörsinns zu verhindern, vermeiden Sie das Hören bei großem Lautstärkepegel über lange Zeiträume.
- Halten Sie die Lautstärke immer auf einem vernünftigen Niveau. Hohe Lautstärken können – selbst bei kurzer Dauer – zu Hörschäden führen.
- Die Benutzung des Produktes schränkt Sie in der Wahrnehmung von Umgebungsgeräuschen ein. Bedienen Sie daher während der Benutzung keine Fahrzeuge oder Maschinen.

4. Ein-/ Ausschalten

ON

Entnehmen Sie die beiden Ohrhörer gleichzeitig aus der Ladebox. Beide Ohrhörer schalten sich automatisch ein und starten den Pairing Vorgang.

Alternativ:

Halten Sie am linken und rechten Ohrhörer den Multifunktions-Touch-Sensor (4) für ca. 2-3 Sekunden, bis Sie einen Signalton hören.

OFF

Zum Ausschalten legen Sie die Ohrhörer einfach zurück in die Ladebox. Beachten Sie dabei das seitenrichtige Einlegen der Ohrhörer gemäß der Markierung L/R.

Alternativ:

Halten Sie im eingeschalteten Zustand den Multifunktions-Touch-Sensor (4) des linken oder des rechten Ohrhörers ca. 5 Sekunden lang gedrückt, bis Sie einen Signalton hören.

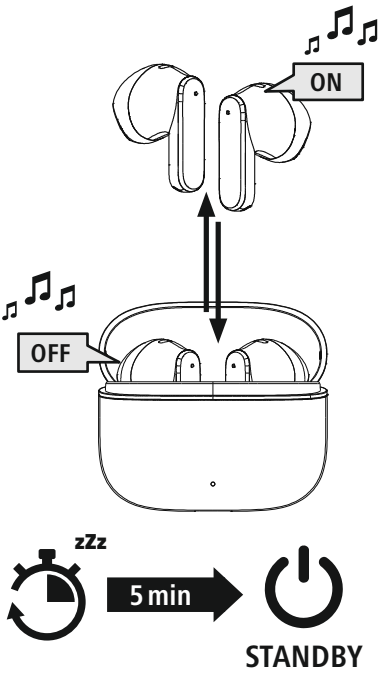

Hinweis – Automatisches Ausschalten des Produkts

Das Produkt ist mit einer Abschaltautomatik ausgestattet. Erfolgt innerhalb von 5 Minuten keine Verbindung zu Ihrem Endgerät, schaltet dieses automatisch ab.

5. Laden

Laden Sie vor dem ersten Gebrauch die Ohrhörer sowie die Ladebox einmal vollständig auf.

1 Ohrhörer einlegen und Ladebox anschließen

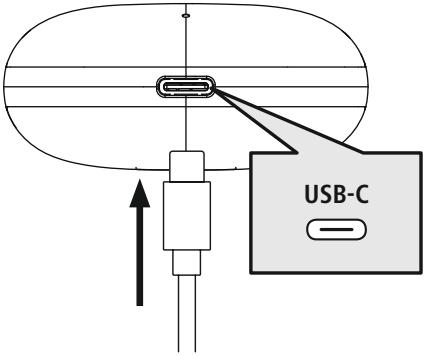

Legen Sie die Ohrhörer in die Ladebox ein. Beachten Sie dabei das seitenrichtige Einlegen der Ohrhörer gemäß der Markierung L/R.

Schließen Sie ein geeignetes USB-C-Ladekabel an die Ladebuchse (7) der Ladebox an.
Schließen Sie den freien Stecker des USB-C Ladekabels an einem geeigneten USB Ladegerät an. Beachten Sie hierzu die Bedienungsanleitung des verwendeten USB Ladegeräts.

2 Ladevorgang Ladebox und Ohrhörer

Die Status LED der Ladebox (2) blinkt während des Ladevorgangs rot. Nach vollständiger Ladung der Ladebox leuchtet die LED der Ladebox (2) rot.

Es kann bis zu 2 Stunden (Ohrhörer und Ladebox) dauern, bis die Akkus vollständig geladen sind.

3 Akkukapazität

Ladebox

Bei niedrigem Akkustand (<20%) blinkt die Status LED (2) viermal grün und erlischt anschließend.

Ohrhörer

Bei niedrigem Akkustand (<20%) blinkt die Status LED (3) des Ohrhörers alle 5 Sekunden zweimal hintereinander und Sie hören einmal in der Minute einen Signalton.

Die tatsächliche Akkulaufzeit variiert je nach Nutzung des Gerätes, den Einstellungen und den Umgebungstemperaturen (Akkus haben eine begrenzte Lebensdauer).

Hinweis

Wenn Sie das Produkt einige Monate lang nicht verwendet haben, kann es 15 – 30 Minuten dauern, bis die **Status-LED** (2/3) beim Ladevorgang rot leuchtet.

6. Bluetooth® Verbindung (Pairing)

Hinweis – Pairing

- Stellen Sie sicher, dass Ihr Bluetooth®-fähiges Endgerät eingeschaltet ist und dass Bluetooth® aktiviert ist.
- Beachten Sie hierzu die Bedienungsanleitung Ihres Endgerätes.

Die Ohrhörer und das Endgerät sollten nicht weiter als 1 Meter voneinander entfernt sein. Je geringer der Abstand, desto besser.
Stellen Sie sicher, dass die Ohrhörer eingeschaltet sind.

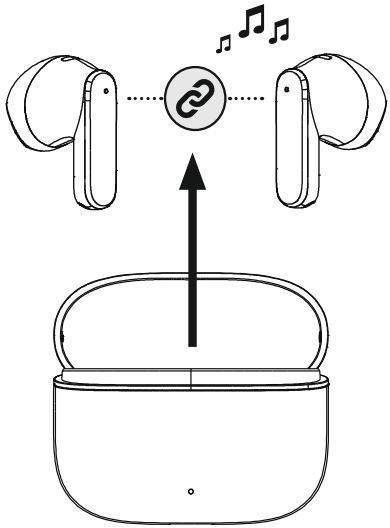

1 Prüfen Sie den Status der Status-LED (3)

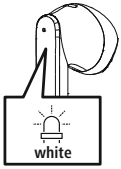

Wenn die Status-LED (3) eines Ohrhörers blinkt:
Die Ohrhörer suchen nach einer Bluetooth®-Verbindung.

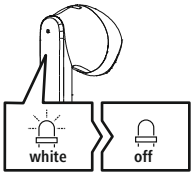

Wenn die Status-LED (3) eines Ohrhörers blinkt und anschließend erlischt:
Die Ohrhörer sind bereits mit einem Bluetooth®-Endgerät verbunden.

2 **Suchen Sie mit Ihrem Endgerät nach den Ohrhörern (nur bei Erstverbindung notwendig)**

Öffnen Sie auf Ihrem Endgerät die Bluetooth®-Einstellungen und warten Sie, bis in der Liste der gefundenen Bluetooth® Geräte **Hama Freedom Light II** angezeigt wird.

Wählen Sie **Hama Freedom Light II** aus und warten Sie, bis die Ohrhörer als verbunden in den Bluetooth®-Einstellungen Ihres Endgerätes angezeigt werden. Sie hören einen Signalton.

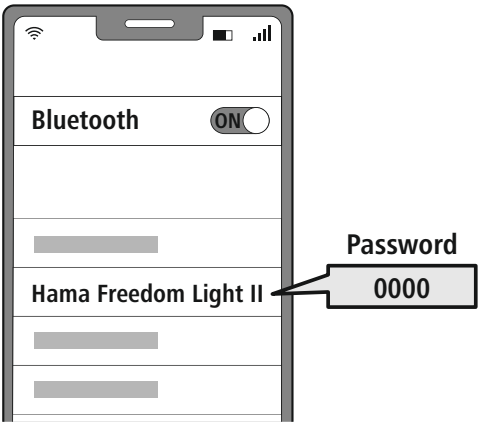

Hinweis – Bluetooth® Passwort

Manche Endgeräte benötigen für die Einrichtung der Verbindung mit einem anderen Bluetooth® Gerät ein Passwort.

- Geben Sie für die Verbindung mit dem Produkt das Passwort **0000** ein, wenn Sie zur Eingabe von Ihrem Endgerät aufgefordert werden.

6.1 Reset-Funktion

Um die Ohrhörer auf Werkseinstellungen zurückzusetzen, stellen Sie sicher, dass die Ohrhörer eingeschaltet sind und keine Bluetooth®-Verbindung zu Ihrem Endgerät besteht.

Tippen Sie achtmal den Multifunktions-Touch-Sensor (4) am linken oder rechten Ohrhörer. Sie hören einen Signalton.

7. Bedienelemente

Hinweis

- Beachten Sie, dass die Unterstützung einiger Funktionen von Ihrem Endgerät abhängig ist.
- Beachten Sie hierzu die Bedienungsanleitung Ihres Endgerätes.

7.1 Voice Assistant Funktion

Tippen Sie zweimal den Multifunktions-Touch-Sensor (4) am linken oder rechten Ohrhörer, um eine Kommunikation mit Ihrem Siri oder Google Assistant zu starten. Sie hören einen kurzen Signalton.

Hinweis – Siri

Siri ist nur auf geeigneten Endgeräten mit iOS 5 (ab iPhone 4s) oder höher verfügbar.

Hinweis – Google Assistant

- Der **Google Assistant** ist nur auf geeigneten Endgeräten mit **Android 5.0 oder höher** verfügbar mit Google Play Services, >1.5GB freien Speicher und einer Mindestbildschirmauflösung von 720P.
- Die **Google Assistant App** muss auf Ihrem Endgerät verfügbar sein und als Standardsprachassistent eingestellt sein.

7.2 Freisprechfunktion

Es besteht die Möglichkeit, die Ohrhörer wie eine Freisprecheinrichtung für Ihr Endgerät zu verwenden.

1. **Anruf tätigen**

   Wählen Sie die Nummer direkt über Ihr Endgerät, um einen Anruf zu tätigen.

2. **Anruf annehmen**

Tippen Sie einmal den Multifunktions-Touch-Sensor (4) am linken oder rechten Ohrhörer, um einen eingehenden Anruf anzunehmen.

3. **Anruf ablehnen**

Zum Ablehnen eines eingehenden Anrufs tippen und halten Sie den Multifunktions-Touch-Sensor (4) am linken oder rechten Ohrhörer für ca. 2 Sekunden.

4. **Anruf beenden**

Tippen Sie während des Gesprächs einmal den Multifunktions-Touch-Sensor (4) am linken oder rechten Ohrhörer, um den Anruf zu beenden.

5. **Wahlwiederholung**

   Die zuletzt gewählte Rufnummer können Sie über die Voice Assistant Funktion (7.1) erneut wählen.

7.3 Audiowiedergabe

1 **Starten Sie die Wiedergabe auf Ihrem Endgerät.**

2 **Play / Pause**

Tippen Sie einmal den Multifunktions-Touch-Sensor (4) am linken oder rechten Ohrhörer, um die Audiowiedergabe zu starten oder zu stoppen.

3 **Nächster Titel**

Tippen und halten Sie für ca. 1-2 Sekunden den Multifunktions-Touch-Sensor (4) am rechten Ohrhörer, um zum nächsten Titel zu wechseln. Sie hören einen kurzen Signalton.

4 **Vorheriger Titel**

Tippen und halten Sie für ca. 1-2 Sekunden den Multifunktions-Touch-Sensor (4) am linken Ohrhörer, um zum vorherigen Titel zu wechseln. Sie hören einen kurzen Signalton.

5 **Equalizer**

Tippen Sie dreimal den Multifunktions-Touch-Sensor (4) am linken oder rechten Ohrhörer, um den Equalizer Modus zu wechseln.

7.4 Lautstärkeregelung

Die Steuerung der Lautstärke erfolgt über die Voice Assistant Funktion (7.1).

Alternativ können Sie die Lautstärke auch über Ihr Endgerät steuern.

8. Technische Daten

Bluetooth® Ohrhörer	
Bluetooth Technologie	Bluetooth® v5.3
Unterstützte Profile	A2DP1.3.2,AVRCP1.6.2,SPP1.2.4,HFP1.8,HSP1.2.10
Frequenz für die Bluetooth®-Übertragungen	2402 – 2480 MHz
Reichweite	< 10 m
Akku	
Batterietyp	3,7 V Li-Polymer
Min. Kapazität Ohrhörer / Ladebox	33 mAh / 340 mAh
Stromaufnahme	max. 5 V ⎓ 300 mA
Aufladezeit / Ohrhörer	~ 2 h
Aufladezeit / Ladebox	~ 2 h
Ruhezustand *	~ 150 h
Musikzeit (Ladebox)*	5 h (+15 h)
Gesprächszeit (Ladebox)*	3 h (+9 h)
Gewicht Ohrhörer	ca. 4g je Ohrhörer
Gewicht Ladeschale inkl. Ohrhörer	ca. 35 g

* nach voller Ladung

9. Wartung und Pflege

Reinigen Sie dieses Produkt nur mit einem fusselfreien, leicht feuchten Tuch und verwenden Sie keine aggressiven Reiniger.

10. Haftungsausschluss

Die Hama GmbH & Co KG übernimmt keinerlei Haftung oder Gewährleistung für Schäden, die aus unsachgemäßer Installation, Montage und unsachgemäßem Gebrauch des Produktes oder einer Nichtbeachtung der Bedienungsanleitung und/oder der Sicherheitshinweise resultieren.

11. Service und Support

Bitte wenden Sie sich bei Fragen zum Produkt gerne an die Hama-Produktberatung.
Hotline: +49 9091 502-0 (Deu/Eng)
Weitere Supportinformationen finden Sie hier: support.hama.com

12. Konformitätserklärung

Hiermit erklärt die Hama GmbH & Co KG, dass der Funkanlagentyp [00139550, 00139551] der Richtlinie 2014/53/EU entspricht. Der vollständige Text der EU-Konformitätserklärung ist unter der folgenden Internetadresse verfügbar:

https://support.hama.com/00139550, https://support.hama.com/00139551

Frequenzband/Frequenzbänder	2402 MHz – 2480 MHz
Abgestrahlte maximale Sendeleistung	2.5mW E.I.R.P.

13. Angaben nach Verordnung (EU) 2023/826

Informationen zum Energieverbrauch finden Sie unter:
https://support.hama.com/00139550, https://support.hama.com/00139551

F Mode d’emploi

Nous vous remercions d’avoir choisi un produit Hama !
Veuillez prendre le temps de lire l’ensemble des remarques et consignes suivantes. Veuillez conserver ce mode d’emploi à portée de main afin de pouvoir le consulter en cas de besoin. Transmettez-le au nouveau propriétaire avec l’appareil le cas échéant.

Éléments de commande et d’affichage

1. Boîtier de charge
2. LED d’état du boîtier de charge
3. LED d’état des écouteurs
4. Détecteur tactile multifonctions
5. Contacts de charge
6. Microphone
7. Port USB-C

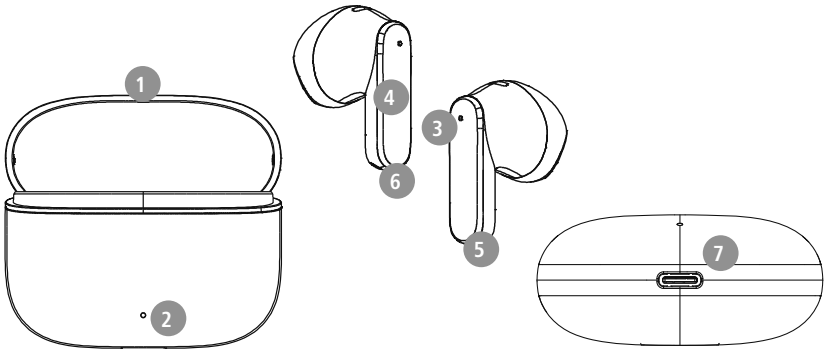

1. Explication des symboles d’avertissement et des remarques

Avertissement

Ce symbole est utilisé pour indiquer des consignes de sécurité ou pour attirer votre attention sur des dangers et risques particuliers.

Remarque

Ce symbole est utilisé pour indiquer des informations supplémentaires ou des remarques importantes.

La puissance du chargeur doit se situer entre une puissance minimale de 2,0 watts requise par l’installation radioélectrique et une puissance maximale de 2,0 watts nécessaire pour atteindre la vitesse de charge maximale.

Grâce à l’interface USB standardisée, il est également possible d’utiliser un chargeur avec une puissance de sortie plus élevée.

2. Contenu de l’emballage

1 paire d’écouteurs True Wireless Bluetooth® "Freedom Light II"
1 boîtier de charge
1 notice d’utilisation
1 document contenant les avertissements et consignes de sécurité

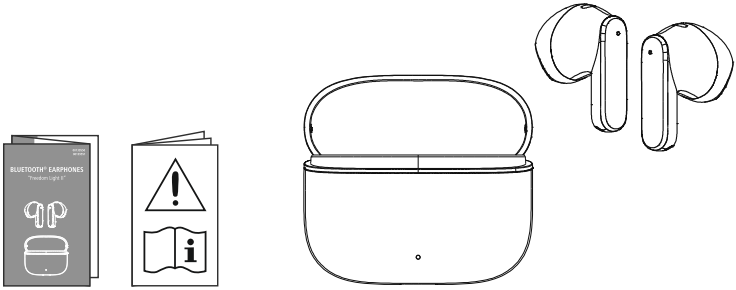

3. Consignes de sécurité

- Ce produit est destiné à une utilisation domestique non commerciale.
- L'emploi du produit est exclusivement réservé à sa fonction prévue.
- Les enfants doivent être surveillés afin de s'assurer qu'ils ne jouent pas avec le produit.
- N'utilisez pas le produit dans des zones où les appareils électroniques ne sont pas autorisés.
- Ne tentez pas de réparer le produit vous-même ni d'effectuer des travaux d'entretien. Déléguez tous travaux d'entretien à des techniciens qualifiés.
- Ne tentez pas d'ouvrir le produit en cas de détérioration et cessez de l'utiliser.
- Ne pliez pas et n'écrasez pas le câble.
- Protégez le produit des secousses violentes et évitez tout choc ou toute chute.
- Recyclez les matériaux d'emballage conformément aux prescriptions locales en vigueur.
- N'apportez aucune modification au produit. Toute modification vous ferait perdre vos droits de garantie.
- Protégez le produit de toute saleté, humidité, surchauffe et utilisez-le uniquement dans des environnements secs.
- N'utilisez pas le produit à proximité immédiate d'un chauffage, d'autres sources de chaleur ou à la lumière directe du soleil.
- Utilisez l'article dans des conditions climatiques modérées uniquement.
- Cet appareil, comme tout appareil électrique, doit être gardé hors de portée des enfants !
- N'utilisez pas le produit en dehors des limites de puissance indiquées dans les caractéristiques techniques.
- N'utilisez pas l'appareil dans un environnement humide et évitez les projections d'eau.
- Ne vous laissez pas distraire par votre produit sur la route en voiture ou avec votre équipement sportif et soyez attentifs aux conditions de circulation et à votre environnement.
- La batterie est installée de manière permanente et ne peut pas être retirée ; éliminer l'ensemble du produit conformément aux dispositions légales.
- Ne jetez pas la batterie ou le produit au feu.
- Ne modifiez pas et/ou ne déformez/chauffez/démontez pas les batteries/piles.
- N'utilisez pas le produit pendant le processus de charge !

Avertissement - Batterie

- Utilisez exclusivement un chargeur approprié ou une connexion USB pour la recharge.
- N'utilisez plus des chargeurs ou des ports USB défectueux et n'essayez pas de les réparer.
- Ne surchargez ou ne déchargez pas totalement le produit.
- Évitez le stockage, le chargement et l'utilisation du produit à des températures extrêmes et à des pressions atmosphériques extrêmement basses (comme en haute altitude par exemple).
- Rechargez régulièrement (au moins tous les trois mois) si l'appareil est entreposé pendant une période prolongée.

Avertissement - Aimants

- Ce produit génère des champs magnétiques. Avant d'utiliser ce produit, toute personne portant un stimulateur cardiaque doit se faire conseiller par un médecin car le fonctionnement du stimulateur cardiaque pourrait en être affecté.
- Ne rangez pas de cartes bancaires ou similaires avec bandes magnétiques à proximité du boîtier de charge ou des écouteurs. Les données des cartes sont susceptibles d'être endommagées, voire supprimées.

Avertissement : volume excessif

- Pression sonore élevée !
- Il existe un risque de troubles auditifs.
- Afin d'éviter toute perte d'audition, évitez l'écoute à un volume élevé pendant de longues périodes.
- Maintenez toujours le volume à un niveau raisonnable. Un volume excessif - même à courte durée - est susceptible d'endommager votre ouïe.
- L'utilisation du produit limite votre perception des bruits ambiants. N'utilisez donc pas de véhicules ou de machines.

4. Mise en marche/arrêt

ON

Retirez les deux écouteurs simultanément du boîtier de charge. Les deux écouteurs s'allument automatiquement et le processus de couplage commence.

Alternative :

appuyez sur le détecteur tactile multifonctions au niveau des écouteurs gauche (L) et droit (R) (4) pendant environ 2 à 3 secondes jusqu'à ce que vous entendiez un signal sonore.

OFF

Pour les éteindre, il vous suffit de replacer les écouteurs dans le boîtier de charge. Veillez à faire attention au sens d'insertion en respectant le marquage L/R.

Alternative :

alors que les écouteurs sont allumés, appuyez longuement sur le détecteur tactile multifonctions (4) au niveau de l'écouteur gauche ou droit, pendant environ 5 secondes, jusqu'à ce que vous entendiez un signal sonore.

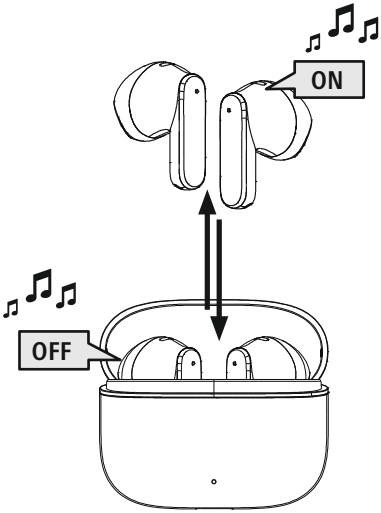

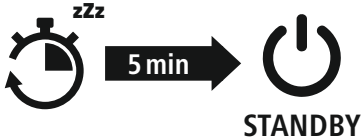

Remarque – Arrêt automatique du produit

Le produit est doté d'un système d'arrêt automatique. Il se désactive ainsi automatiquement en l'absence de connexion à votre appareil final pendant 5 minutes.

5. Chargement

Chargez complètement les écouteurs et le boîtier de charge une fois avant leur première utilisation.

1 **Mise en place des écouteurs et raccordement du boîtier**

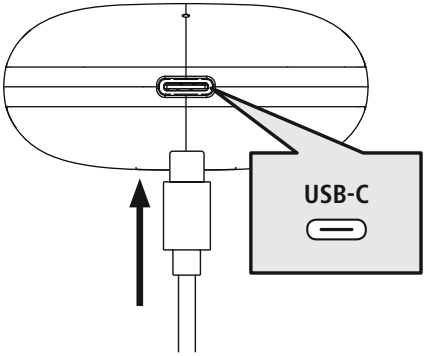

Placez les écouteurs dans le boîtier de charge. Veillez à faire attention au sens d'insertion en respectant le marquage L/R.

Raccordez un câble de charge USB-C adapté au port de charge (7) du boîtier de charge.
Branchez la fiche libre du câble de chargement USB-C à un chargeur USB approprié. Reportez-vous pour ce faire au mode d'emploi du chargeur USB que vous utilisez.

2 **Processus de charge du boîtier de charge et des écouteurs**

La LED d'état du boîtier de charge (2) clignote en rouge pendant le processus de charge. Une fois la charge du boîtier de charge complète, la LED de ce dernier (2) s'allume en rouge.

Le chargement complet des batteries peut prendre jusqu'à 2 heures (écouteurs et boîtier de charge).

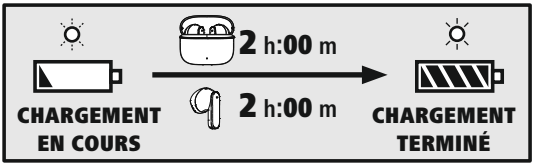

3 **Capacité de la batterie**

Boîtier de charge

En cas de batterie faible (< 20%), la LED d'état (2) clignote quatre fois en vert puis s'éteint.

Écouteurs

Par un faible niveau de charge (<20%), le témoin LED (3) des écouteurs clignote deux fois toutes les 5 secondes et une fois par minute, vous entendez un signal sonore.

La durée de vie réelle de la batterie varie en fonction de l'utilisation de l'appareil, des réglages et des températures ambiantes (les batteries ont une durée de vie limitée).

Remarque

Lorsque le produit reste inutilisé pendant quelques mois, il peut s'écouler 15 à 30 minutes avant que la **LED d'état** (2/3) ne s'allume en rouge lors du processus de charge.

6. Connexion Bluetooth® (couplage)

Remarque – Couplage

- Assurez-vous que votre appareil compatible Bluetooth® est allumé et que le Bluetooth® est activé.
- Veuillez consulter le mode d'emploi de votre appareil à ce sujet.

Les écouteurs et l'appareil final ne doivent pas se trouver à plus de 1 mètre les uns des autres. Plus la distance est réduite, mieux c'est.
Assurez-vous que les écouteurs sont en marche.

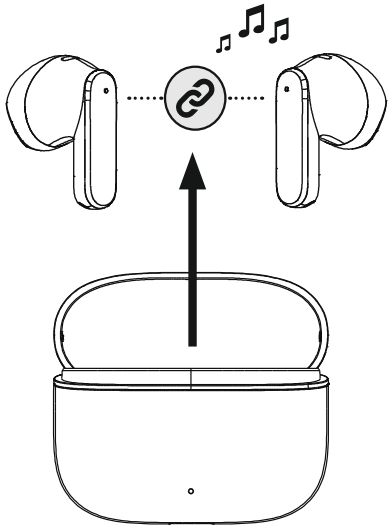

1 Vérifiez le statut de la LED d'état (3).

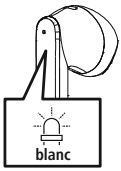

Lorsque la LED d'état (3) d'un écouteur clignote :
les écouteurs recherchent une connexion Bluetooth®.

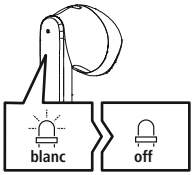

Lorsque la LED d'état (3) d'un écouteur clignote puis s'éteignent :
les écouteurs sont déjà connectés à un appareil Bluetooth®.

2 **Recherchez les écouteurs avec votre appareil (uniquement pour la première connexion)**

Ouvrez le menu des paramètres Bluetooth® sur votre appareil et attendez que les écouteurs **Hama Freedom Light II** apparaissent dans la liste des appareils Bluetooth® détectés.

Sélectionnez **Hama Freedom Light II**, puis patientez jusqu'à ce que les écouteurs apparaissent comme étant connectés dans les réglages Bluetooth® de votre appareil. Vous entendrez alors un signal sonore.

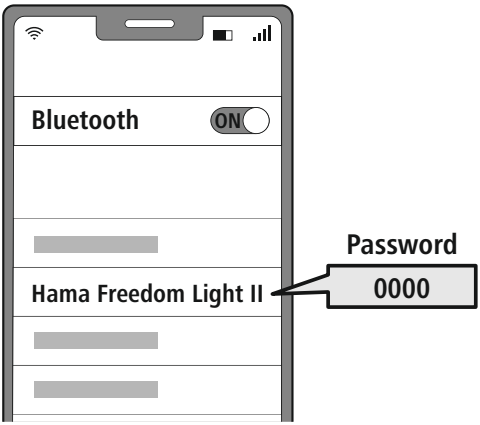

Remarque – Mot de passe Bluetooth®

Certains appareils finaux requièrent un mot de passe pour l'établissement de la connexion avec un appareil Bluetooth®.

- Saisissez le mot de passe **0000** lors de la connexion avec les écouteurs dans le cas où l'appareil final exige la saisie d'un mot de passe.

6.1 Fonction de réinitialisation

Afin de rétablir les paramètres usines des écouteurs, assurez-vous que les écouteurs sont en marche et qu'aucune connexion Bluetooth® avec votre appareil ne soit active.

Appuyez huit fois sur le détecteur tactile multifonctions (4) de l'écouteur gauche ou droit. Vous entendrez alors un signal sonore.

7. Éléments de commande

Remarque
- Veuillez noter que la compatibilité de chaque fonction dépend de votre appareil.
- Veuillez consulter le mode d'emploi de votre appareil à ce sujet.

7.1 Fonction d'assistant vocal

Appuyez cinq fois sur le détecteur tactile multifonctions (4) au niveau de l'écouteur gauche ou droit afin de commencer à communiquer avec Siri ou votre Assistant Google. Vous entendrez alors un bref signal sonore.

Remarque – Siri
Siri est uniquement disponible sur les appareils disposant d'iOS 5 (à partir de l'iPhone 4s) ou d'une version ultérieure.

Remarque – Assistant Google
- L'**Assistant Google** est uniquement disponible sur des appareils adaptés disposant d'**Android 5.0 ou d'une version ultérieure** avec Google Play Services, > 1,5 GO de mémoire disponible et une résolution d'écran minimale de 720P.
- L'**application Assistant Google** doit être disponible sur votre appareil et être paramétrée comme assistant vocal standard.

7.2 Fonction mains-libres

Il est possible d'utiliser les écouteurs comme un kit mains libres pour votre appareil final.

1. **Passer des appels**
   Composez le numéro directement sur votre appareil final afin de passer un appel.
2. **Répondre à un appel**

Appuyez une fois sur le détecteur tactile multifonctions (4) au niveau de l'écouteur gauche ou droit afin de répondre à un appel entrant.

3. **Refuser un appel**

Afin de refuser un appel entrant, appuyez et maintenez la pression sur le détecteur tactile multifonctions (4) au niveau de l'écouteur gauche ou droit pendant environ 2 secondes.

4. **Terminer l'appel**

Pendant la conversation, appuyez deux fois sur le détecteur tactile multifonctions (4) de l'écouteur gauche ou droit afin de terminer appel.

5. **Répétition du dernier appel**
   Vous pouvez recomposer le dernier numéro appelé via la fonction d'assistant vocal (7.1).

7.3 Lecture audio

1 **Lancez la lecture sur votre appareil final.**

2 **Lecture/pause**

Appuyez une fois sur le détecteur tactile multifonctions (4) au niveau de l'écouteur gauche ou droit afin de commencer ou d'arrêter la lecture audio.

3 **Titre suivant**

Appuyez et maintenez la pression sur le détecteur tactile multifonctions (4) au niveau de l'écouteur droit pendant environ 1 à 2 secondes afin de passer au titre suivant. Vous entendrez alors un bref signal sonore.

4 **Titre précédent**

Appuyez et maintenez la pression sur le détecteur tactile multifonctions (4) au niveau de l'écouteur gauche pendant environ 1 à 2 secondes afin de passer au titre précédent. Vous entendrez alors un bref signal sonore.

7.4 Réglage du volume

La commande du volume s'effectue via la fonction d'assistant vocal (7.1).

Vous pouvez également commander le volume par l'intermédiaire de votre appareil final.

8. Caractéristiques techniques

Écouteurs Bluetooth®	
Technologie Bluetooth	Bluetooth® v5.3
Profils pris en charge	A2DP1.3.2,AVRCP1.6.2,SPP1.2.4,HFP1.8,HSP1.2.10
Fréquence pour les transmissions Bluetooth®	2 402 - 2 480 MHz
Portée	< 10 m
Batterie	
Type de batterie	3,7 V lithium-polymère
Min. Capacité des écouteurs/du boîtier de charge	33 mAh/340 mAh
Consommation de courant	max. 5 V ⎓ 300 mA
Temps de charge / écouteurs	~ 2 h
Temps de charge / boîtier de charge	~ 2 h
Mode veille *	~ 150 h
Durée d'écoute de musique (boîtier de charge)*	~ 5 h (+ 15 h)
Temps de conversation (boîtier de charge)*	~ 3 h (+ 9 h)
Poids des écouteurs	Environ 4 g chaque
Poids du socle de charge avec les écouteurs	Environ 35 g

* après une charge complète

9. Soins et entretien

Nettoyez le produit uniquement à l'aide d'un chiffon non pelucheux légèrement humide ; évitez tout détergent agressif.

10. Exclusion de responsabilité

La société Hama GmbH & Co KG décline toute responsabilité en cas de dommages provoqués par une installation, un montage ou une utilisation non conformes du produit ou encore provoqués par le non-respect des consignes du mode d'emploi et/ou des consignes de sécurité.

11. Service clientèle et assistance

En cas de question concernant le produit, veuillez vous adresser au service de conseil produits de Hama.
Assistance téléphonique : +49 9091 502-0 (allemand/anglais)
Vous trouverez de plus amples informations concernant l'assistance sur notre site Internet : support.hama.com

12. Déclaration de conformité

Hama GmbH & Co KG déclare par la présente que le type d'équipement radioélectrique [00139550, 00139551] est conforme à la directive 2014/53/UE. Le texte complet de la déclaration UE de conformité est disponible à l'adresse Internet suivante :
https://support.hama.com/00139550, https://support.hama.com/00139551

Bande de fréquence/Bandes de fréquences	2402 MHz – 2480 MHz
Puissance d'émission émise maximale	2,5 mW E.I.R.P.

13. Informations conformément au règlement (UE) 2023/826

Vous trouverez des informations sur la consommation d'énergie à l'adresse :
https://support.hama.com/00139550, https://support.hama.com/00139551

¡Gracias por adquirir un producto de Hama!
Lea primero las siguientes instrucciones e indicaciones. Después, guarde estas instrucciones de manejo en un lugar seguro para poder consultarlas cuando sea necesario. Si vende el aparato, entregue estas instrucciones de manejo al nuevo propietario.

Elementos de control e indicadores

1. Estación de carga
2. LED de estado de la estación de carga
3. LED de estado de los auriculares
4. Sensor táctil multifunción
5. Contacto de carga
6. Micrófono
7. Puerto USB-C

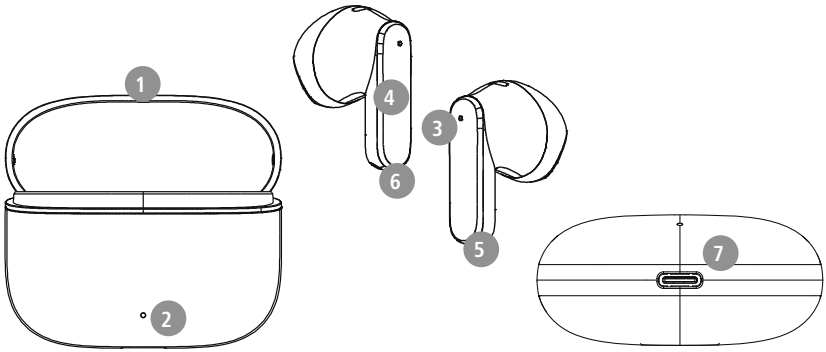

1. Explicación de los símbolos de aviso y de las indicaciones

Advertencia
Se utiliza para identificar indicaciones de seguridad o para llamar la atención sobre peligros y riesgos especiales.

Nota
Se utiliza para indicar información adicional o indicaciones importantes.

2 – 2 W	La potencia del cargador debe oscilar entre la potencia mínima de 2,0 vatios requerida por el sistema de radio y la potencia máxima de 2,0 vatios requerida para alcanzar la máxima velocidad de carga.
	Pueden usarse cargadores con mayor potencia de salida a través de la toma USB estandarizada.

2. Contenido del paquete

1x Auriculares True Wireless Bluetooth®- "Freedom Light II"
1x estación de carga
1x guía de inicio rápido
1x Advertencias e instrucciones de seguridad

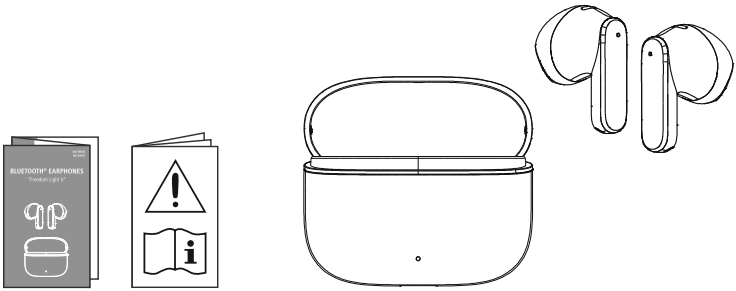

3. Indicaciones de seguridad

- Este producto está previsto para usarlo en el ámbito privado y no comercial del hogar.
- Utilice el producto exclusivamente para el fin previsto.
- Evite que los niños jueguen con el producto.
- No utilice el producto en áreas donde no se permitan aparatos electrónicos.
- No intente mantener ni reparar el producto por cuenta propia. Encargue cualquier trabajo de mantenimiento al personal especializado competente.
- No abra el producto ni siga utilizándolo en caso de presentar daños.
- No pliegue ni aplaste el cable.
- No deje caer el producto ni lo someta a sacudidas fuertes.
- Deseche el material de embalaje de conformidad con las normativas locales vigentes en materia de eliminación de desechos.
- No realice cambios en el producto. Ello conllevaría la pérdida de todos los derechos de garantía.
- Proteja el producto de la suciedad, la humedad y el sobrecalentamiento y utilícelo solo en entornos secos.
- No utilice el producto junto a sistemas de calefacción, otras fuentes de calor ni expuesto a la luz solar directa.
- Use el artículo únicamente cuando las condiciones climáticas sean moderadas.
- Este producto, como todos los productos eléctricos, no debe estar en manos de los niños.
- No utilice el producto fuera de los límites de potencia indicados en los datos técnicos.
- No utilice el producto en entornos húmedos y evite el contacto con las salpicaduras de agua.
- No permite que su producto le distraiga si, por ejemplo, está conduciendo un automóvil o usando equipos deportivos, y preste atención al tráfico y el entorno que le rodea.
- La batería está instalada de manera permanente y no puede retirarse; deseche el producto de manera íntegra de conformidad con las disposiciones legales vigentes.
- No eche la batería o el producto al fuego.
- No modifique ni deforme/caliente/desensamble las pilas recargables/baterías.
- No use el producto durante el proceso de carga.

Aviso: batería

- Utilice únicamente cargadores adecuados o conexiones USB para cargar el dispositivo.
- No utilice cargadores ni conexiones USB defectuosos; asimismo, no intente repararlos.
- No sobrecargue ni descargue totalmente el producto.
- Evite almacenar, cargar o usar las pilas en condiciones de temperatura extrema o de presión atmosférica extremadamente baja como, por ejemplo, a grandes alturas.
- Recárguelo con regularidad (al menos cada tres meses) si va a estar almacenado durante mucho tiempo.

Advertencia - Magnetismo

- El producto genera campos magnéticos. Antes de utilizar este producto, aquellas personas con marcapasos deberán consultar a un médico si la función del marcapasos podría verse afectada.
- No guarde las tarjetas de crédito o similares que cuenten con bandas magnéticas cerca de la estación de carga o de los auriculares. Los datos de las tarjetas pueden sufrir deterioros o incluso borrarse por completo.

Advertencia - Volumen alto

- ¡Alta presión acústica!
- Existe el riesgo de que se produzcan daños auditivos.
- Para prevenir una pérdida de audición, evite escuchar a altos niveles de volumen durante largos períodos de tiempo.
- Mantenga siempre el volumen a un nivel razonable. Los volúmenes altos pueden causar daños auditivos, también en caso de exposición breve a ellos.
- El uso del producto le limita la percepción de ruidos del entorno. Por lo tanto, no maneje vehículos ni maquinaria mientras utilice el producto.

4. Encendido/ apagado

ON

Retire los dos auriculares de la estación de carga de carga al mismo tiempo. Ambos auriculares se encienden automáticamente y comienzan el proceso de emparejamiento.

De manera alternativa:

mantenga presionado el sensor táctil multifunción (4) de los auriculares izquierdo y derecho durante unos 2-3 segundos hasta que oiga una señal.

OFF

Para apagarlo, simplemente vuelva a colocar los auriculares en la estación de carga. Asegúrese de que los auriculares estén colocados en el lado correcto según la indicación L/R (izquierda/derecha).

De manera alternativa:

cuando estén en marcha, mantenga pulsado el sensor táctil multifunción (4) del auricular izquierdo o derecho durante unos 5 segundos hasta que oiga una señal.

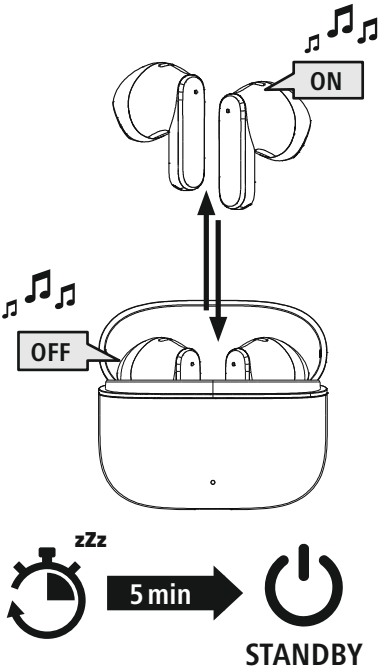

Nota – Apagado automático del producto

El producto cuenta con una función de apagado automático. Tras 5 minutos sin conexión con el dispositivo terminal, se apaga automáticamente.

5. Carga

Cargue los auriculares por completo antes de utilizarlos por primera vez.

1 Insertar los auriculares y conectar la estación de carga

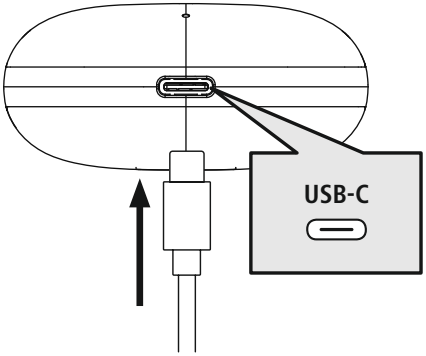

Coloque los auriculares en la estación de carga. Asegúrese de que los auriculares estén colocados en el lado correcto según la indicación L/R (izquierda/derecha).

Conecte un cable de carga USB-C adecuado a la toma de carga (7) de la estación de carga.
Conecte el conector libre del cable de carga USB a un cargador con USB adecuado. Consulte el manual de instrucciones del cargador USB utilizado.

2 Proceso de carga de la estación de carga y los auriculares

El LED de estado de la estación de carga (2) parpadea en rojo durante el proceso de carga. Una vez completada la carga de la estación de carga, la luz led de la estación de carga (2) se ilumina en rojo.

Las baterías pueden tardar hasta 2 horas (auriculares y estación de carga) en cargarse completamente.

3 Capacidad de la batería

Estación de carga

Cuando el nivel de carga es bajo (<20 %), la luz LED de estado (2) parpadea cuatro veces en verde y se apaga.

Auriculares

Cuando el nivel de batería es bajo (<20 %), el LED de estado (3) del auricular parpadea dos veces seguidas cada 5 segundos y se escuche una señal una vez por minuto.

La duración real de la batería varía en función del uso del aparato, así como de los ajustes y las temperaturas ambiente (las baterías tienen una vida útil limitada).

Nota

Si no ha utilizado el producto durante unos meses, el **LED de estado** (2/3) puede tardar entre 15 y 30 minutos en encenderse en rojo durante la carga.

6. Conexión Bluetooth® (emparejamiento)

Nota – Emparejamiento

- Asegúrese de que su terminal compatible con Bluetooth® está encendido y de que se ha activado el modo Bluetooth®.
- Observe también las instrucciones de uso de su terminal.

Los auriculares y el terminal no deben estar a más de 1 metro de distancia. Cuanto menor sea la distancia, mejor funcionamiento.
Asegúrese de que los auriculares están encendidos.

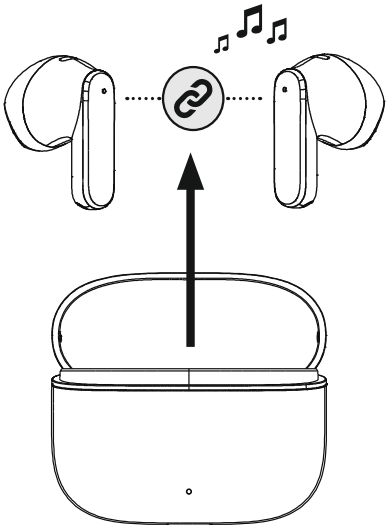

1 **Compruebe el led de estado (3).**

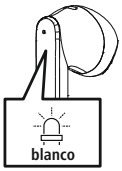

Cuando el LED de estado (3) de un auricular parpadea:
los auriculares están buscando una conexión Bluetooth®.

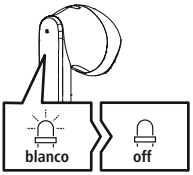

Cuando el LED de estado (3) de un auricular parpadea y luego se apaga:
los auriculares ya están conectados a un terminal Bluetooth®.

2 Busque los auriculares con su dispositivo terminal (sólo necesario para la conexión inicial)

Abra la configuración de Bluetooth® en su dispositivo final y espere

hasta que aparezca **Hama Freedom Light II** en la lista de dispositivos Bluetooth® encontrados.

Seleccione **Hama Freedom Light II** y espere hasta que los auriculares se muestren como conectados en la configuración Bluetooth® de su terminal. Escuchará una señal.

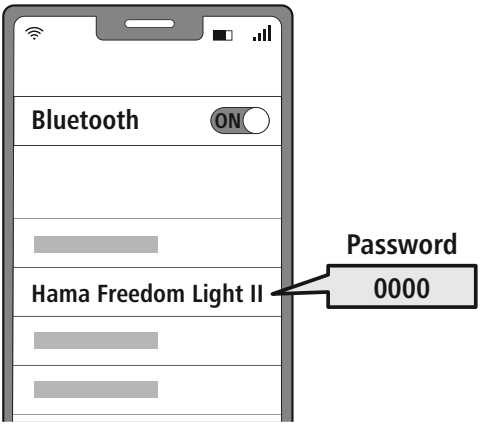

Nota – contraseña para Bluetooth®

Algunos terminales requieren una contraseña para la configuración de la conexión con otro dispositivo Bluetooth®.

- Introduzca la contraseña **0000** para conectar el correspondiente terminal al producto si el terminal lo requiere.

6.1 Función de reinicio

Para restablecer los auriculares a los ajustes de fábrica, asegúrese de que los auriculares están encendidos y que no hay conexión Bluetooth® con su terminal.

Pulse ocho veces el sensor táctil multifunción (4) del auricular izquierdo o derecho. Escuchará una señal.

7. Controles

Nota

- Tenga en cuenta que el soporte de algunas funciones depende de su dispositivo terminal.
- Observe también las instrucciones de uso de su terminal.

7.1 Función de asistente de voz

Toque cinco veces el sensor táctil multifunción (4) del auricular izquierdo o derecho para iniciar una comunicación con Siri o el Asistente de Google. Escuchará una breve señal.

Nota – Siri

Siri sólo está disponible en dispositivos con iOS 5 (iPhone 4s y posteriores) o superior.

Nota – Asistente de Google

- El **Asistente de Google** sólo está disponible en dispositivos con **Android 5.0 o superior** con los servicios de Google Play, >1,5 GB de memoria libre y una resolución de pantalla mínima de 720P.
- La aplicación **Asistente de Google** debe estar disponible en el dispositivo y configurada como el asistente de idioma predeterminado.

7.2 Modo manos libres:

Los auriculares se pueden utilizar como dispositivo manos libres para su teléfono móvil.

1. **Realizar una llamada**

   Marque el número directamente desde su terminal para hacer una llamada.

2. **Aceptar una llamada**

Toque una vez el sensor táctil multifunción (4) del auricular izquierdo o derecho para responder a una llamada entrante.

3. **Rechazar una llamada**

Para rechazar una llamada entrante, pulse y mantenga pulsado el sensor táctil multifunción (4) del auricular izquierdo o derecho durante aproximadamente 2 segundos.

4. **Finalizar una llamada**

Durante la llamada, toque una vez el sensor táctil multifunción (4) del auricular izquierdo o derecho para finalizarla.

5. **Marcar de nuevo**

   Puede volver a marcar el último número marcado con la función de asistente de voz (7.1).

7.3 Reproducción de audio

1 **Inicie la reproducción desde su terminal.**

2 **Reproducción/Pausa**

Toque una vez el sensor táctil multifunción (4) del auricular izquierdo o derecho para iniciar o detener la reproducción de audio.

3 **Siguiente pista**

Toque el sensor táctil multifunción (4) del auricular derecho durante unos 1-2 segundos para pasar a la siguiente pista. Escuchará una breve señal.

4 **Pista anterior**

Toque el sensor táctil multifunción (4) del auricular izquierdo durante aprox. 1-2 segundos para pasar a la pista anterior. Escuchará una breve señal.

7.4 Regulación de volumen

El volumen se controla a través de la función de asistente de voz (7.1).

Alternativamente, también puede controlar el volumen desde su terminal.

8. Datos técnicos

Auriculares Bluetooth®	
Tecnología Bluetooth	Bluetooth® v5.3
Perfiles compatibles	A2DP1.3.2,AVRCP1.6.2,SPP1.2.4,HFP1.8,HSP1.2.10
Frecuencia de la transmisión Bluetooth®	2402 – 2480 MHz
Alcance	< 10 m
Batería	
Tipo de batería	3,7 V polímero de litio
Mín. Capacidad mínima auricular/estación de carga	33 mAh / 340 mAh
Consumo de corriente	Máx. 5 V ⎓ 300 mA
Tiempo de carga de los auriculares	~ 2 h
Duración de carga de la estación de carga	~ 2 h
Duración en inactividad *	~ 150 h
Duración de reproducción (estación de carga) *	5 h (+15 h)
Duración de llamadas (estación de carga) *	~ 3 h (+9 h)
El peso de los auriculares	aprox. 4 g por auricular
Peso de la estación de carga incl. auriculares	aprox. 35 g

* Tras carga completa

9. Mantenimiento y cuidado

Limpie este producto solo con un paño ligeramente humedecido que no deje pelusas y no utilice detergentes agresivos.

10. Exclusión de responsabilidad

La empresa Hama GmbH & Co KG no se responsabiliza ni concede garantía alguna por los daños que se deriven de una instalación, montaje o manejo incorrectos del producto o por la inobservancia de las instrucciones de uso o de las indicaciones de seguridad.

11. Servicio y asistencia

Si tiene alguna pregunta sobre el producto, puede ponerte en contacto con el departamento de asesoramiento de productos de la empresa Hama.
Línea directa: +49 9091 502-0 (Alemán/Inglés)
Encontrará más información sobre asistencia en: support.hama.com

12. Declaración de conformidad

Por la presente, la empresa Hama GmbH & Co KG declara que el tipo de equipo radioeléctrico [00139550, 00139551] es conforme con la Directiva 2014/53/UE. El texto completo de la declaración UE de conformidad está disponible en la siguiente dirección de Internet:
https://support.hama.com/00139550, https://support.hama.com/00139551

Banda o bandas de frecuencia	2402 MHz – 2480 MHz
Potencia máxima de radiofrecuencia	2.5m W E.I.R.P.

13. Información conforme al Reglamento (UE) 2023/826

Consulte la información sobre el consumo energético en:
https://support.hama.com/00139550, https://support.hama.com/00139551

Muito obrigado por se ter decidido por este produto Hama!
Antes de utilizar o produto, leia atentamente todas as indicações e observações deste manual. Em seguida, guarde as instruções de uso num local seguro, para as poder consultar sempre que necessário. Se transferir o produto para um novo proprietário, entregue também este manual de instruções.

Elementos de comando e indicações

1. Caixa carregadora
2. LED de estado da caixa carregadora
3. LED de estado dos auriculares
4. Touch-Sensor multifunções
5. Contactos de carregamento
6. Microfone
7. Entrada USB-C

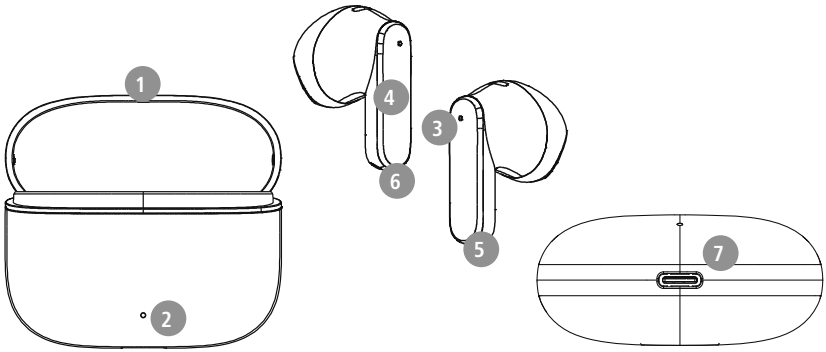

1. Explicação dos símbolos de aviso e das observações

Aviso
Este símbolo é utilizado para identificar informações de segurança ou para chamar a atenção para perigos e riscos especiais.

Nota
Este símbolo é utilizado para identificar informações de segurança adicionais ou para assinalar observações importantes.

2 – 2 W	A potência do carregador deve variar entre uma potência mínima de 2,0 watts exigida pelo sistema de rádio e uma potência máxima de 2,0 watts necessária para atingir a velocidade máxima de carregamento.
	Graças à interface USB uniformizada, é também possível utilizar um carregador com potência de saída mais elevada.

2. Conteúdo da embalagem

1 conjunto de auriculares True Wireless Bluetooth® “Freedom Light II”
1 caixa carregadora
1 instruções resumidas
1 folheto com avisos e instruções de segurança

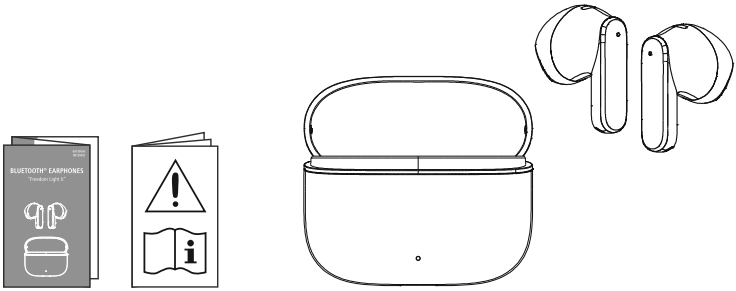

3. Indicações de segurança

- O produto está previsto apenas para utilização privada e não comercial.
- Utilize o produto exclusivamente para o fim a que se destina.
- As crianças devem ser vigiadas, para evitar que possam brincar com o produto.
- Nunca utilize o produto em áreas em que não sejam permitidos dispositivos eletrónicos.
- Não tente efetuar a manutenção ou reparação do produto. Qualquer trabalho de manutenção deve ser executado por técnicos especializados.
- Nunca abra o produto, nem o utilize caso esteja danificado.
- Não dobre nem esmague o cabo.
- Nunca deixe cair o produto, nem o submeta a choques fortes.
- Elimine imediatamente o material da embalagem em conformidade com as normas locais aplicáveis.
- Nunca introduza alterações no produto. Se o fizer, a garantia deixará de ser válida.
- Proteja o produto da sujidade, da humidade e do sobreaquecimento, e utilize-o unicamente em ambientes secos.
- Nunca utilize o produto diretamente ao pé de aquecimentos ou de outras fontes de calor, nem o exponha à incidência direta dos raios de sol.
- Utilize o produto sempre só em condições climáticas moderadas.
- Tal como qualquer outro dispositivo elétrico, este produto não pode ser manuseado por crianças!
- Nunca utilize o produto fora dos limites de desempenho indicados nos dados técnicos.
- Nunca utilize o produto em ambientes húmidos e evite os salpicos de água
- Ao conduzir um veículo pesado ou um automóvel desportivo, não permita que o seu produto o distraia e tenha atenção ao trânsito e ao meio envolvente.
- A bateria está montada de forma fixa e não pode ser removida; elimine o produto como um todo de acordo com as determinações legais em vigor.
- Nunca deite a bateria ou o produto para o fogo.
- Não altere nem deforme/aqueça/desmonte as baterias.
- Não utilize o produto enquanto estiver a ser carregado!

Aviso – Bateria

- Utilize apenas carregadores ou portas USB adequados para efetuar o carregamento.
- Nunca utilize um carregador ou portas USB danificados, nem os tente reparar.
- Não submeta o produto a um carregamento excessivo ou a um descarregamento completo.
- Evite um armazenamento, um carregamento e uma utilização em condições de temperaturas extremas e de pressão atmosférica extremamente baixa (como, por exemplo, a grandes altitudes).
- Sempre que o produto for armazenado por um período prolongado, recarregue-o regularmente (pelo menos trimestralmente).

Aviso - Ímanes

- O produto gera campos magnéticos. As pessoas com pacemakers devem procurar aconselhamento médico antes de utilizarem este produto, uma vez que o funcionamento do pacemaker pode ser afetado.
- Não coloque cartões de multibanco ou semelhantes com faixas magnéticas na proximidade da caixa carregadora ou dos auriculares. As informações memorizadas na faixa magnética dos cartões poderão ser danificadas ou completamente apagadas.

Aviso - Volume de som alto

- Pressão acústica mais elevada!
- Risco de lesões auditivas.
- Para não perder a audição, evite ouvir com um volume de som mais alto durante um período longo.
- Mantenha sempre um volume de som não exagerado. Um volume de som alto, mesmo durante um período curto, poderá causar lesões auditivas.
- A utilização do produto limita-o na perceção do ruído ambiente. Por isso, enquanto utiliza o produto não conduza ou opere máquinas.

4. Ligar/desligar

ON

Retire os dois auriculares ao mesmo tempo da caixa carregadora. Ambos os auriculares se ligam automaticamente, dando início ao processo de emparelhamento.

Alternativa:

Prima e mantenha premido o Touch-Sensor multifunções (4) dos auriculares esquerdo e direito durante cerca de 2 a 3 segundos, até ouvir um sinal sonoro.

OFF

Para os desligar, basta simplesmente voltar a colocar os auriculares na caixa carregadora. Ao fazê-lo, certifique-se de que coloca cada auricular do lado certo, tal como indicado pela marcação L/R (esquerdo/direito).

Alternativa:

Com o Touch-Sensor multifunções (4) do auricular esquerdo ou direito ligado, prima-o durante cerca de 5 segundos, até ouvir um sinal sonoro.

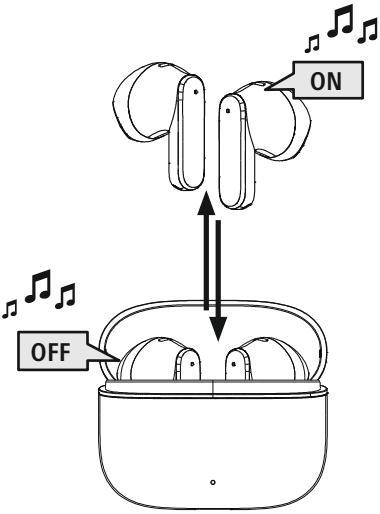

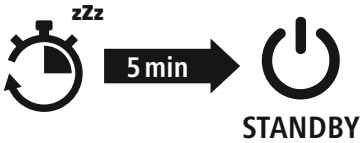

Observação – Desligamento automático do produto

O produto está equipado com um sistema automático de desligamento. Se, no prazo de 5 minutos, não ocorrer ligação ao seu dispositivo (emparelhamento), o produto desliga-se automaticamente.

5. Carregamento

Antes de utilizar os auriculares pela primeira vez, carregue-os, e à caixa carregadora, uma vez com a carga total.

1 Colocar os auriculares e ligar a caixa carregadora

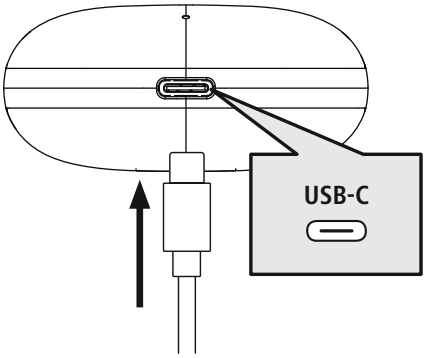

Coloque os auriculares na caixa carregadora. Ao fazê-lo, certifique-se de que coloca cada auricular do lado certo, tal como indicado pela marcação L/R (esquerdo/direito).

Ligue um cabo de carregamento USB-C adequado à tomada de carga (7) da caixa carregadora.
Ligue a ficha livre do cabo de carregamento USB-C a um carregador USB apropriado. Ao fazê-lo, cumpra as indicações do manual de instruções do carregador USB utilizado.

2 Processo de carregamento da caixa carregadora e dos auriculares

Enquanto a caixa carregadora (2) está a ser carregada, os LED de estado da caixa ficam a piscar a vermelho. Quando a caixa carregadora fica completamente carregada, os LED da caixa carregadora (2) ficam acesos, a vermelho.

Pode demorar até 2 horas (auriculares e caixa carregadora) até os acumuladores ficarem completamente carregados.

3 Capacidade da bateria

Caixa carregadora

Quando a carga do acumulador está baixa (<20%), o LED de estado (2) pisca quatro vezes a verde e depois apaga.

Auriculares

Quando a carga do acumulador está baixa (< 20%), o LED de estado (3) dos auriculares pisca duas vezes consecutivas de 5 em 5 segundos e ouve-se um sinal sonoro uma vez por minuto.

A duração efetiva da carga do acumulador varia em função da utilização do dispositivo, das definições e da temperatura ambiente (os acumuladores têm uma vida útil limitada).

Nota

Se não tiver utilizado o produto durante alguns meses, pode demorar 15 a 30 minutos até o **LED de estado** (2/3) se acender a vermelho durante o processo de carregamento.

6. Ligação por Bluetooth® (emparelhamento)

Observação - Emparelhamento

- Certifique-se de que o seu dispositivo compatível com Bluetooth® esteja ligado e de que o Bluetooth® esteja ativado.
- Consulte o manual de instruções do seu dispositivo para obter mais informações sobre este assunto.

Os auriculares e o dispositivo não devem distar mais de 1 metro uns dos outros. Quanto menor for a distância, melhor.
Certifique-se de que os auriculares estão ligados.

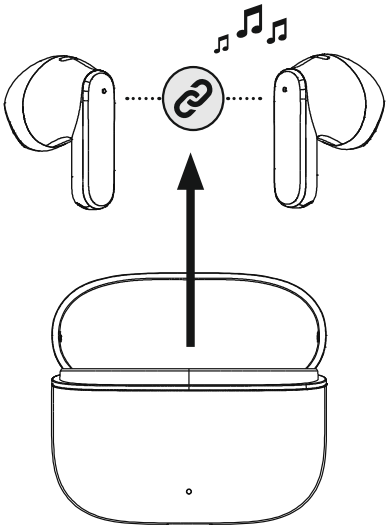

1 Verifique o estado do LED de estado (3)

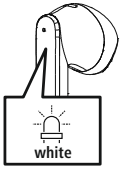

Se os LED de estado (3) de um dos auriculares estiver a piscar:
os auriculares estão à procura de uma ligação Bluetooth®.

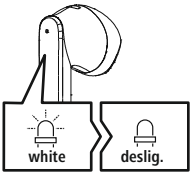

Se o LED de estado (3) de um auricular piscar de forma intermitente e se apagar de seguida:
os auriculares já estão emparelhados com um dispositivo com Bluetooth®.

2 **Procure os auriculares com o seu dispositivo (só no caso do primeiro emparelhamento)**

Abra o menu de definições de Bluetooth® do seu dispositivo e aguarde até ver Hama Freedom Light II na lista dos dispositivos Bluetooth® encontrados.

Selecione **Hama Freedom Light II** e aguarde até os auriculares serem apresentados como estando ligados nas definições Bluetooth® do seu dispositivo. Ouvirá um sinal sonoro.

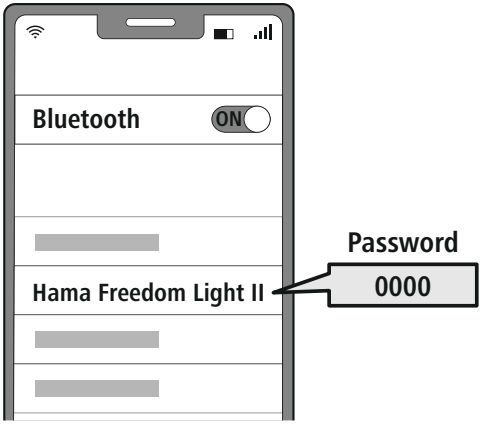

Nota – Palavra-passe do Bluetooth®

Alguns dispositivos requerem a introdução de uma palavra-passe para serem emparelhados com outro dispositivo Bluetooth ®.

- Se o seu dispositivo lhe solicitar a introdução de uma palavra-passe, introduza **0000** para estabelecer a ligação ao produto.

6.1 Função Reset

Para repor os auriculares para as definições de fábrica, certifique-se de que os auriculares estão ligados e que o dispositivo não está ligado por Bluetooth®.

Prima oito vezes o Touch-Sensor multifunções (4) no auricular esquerdo ou direito. Ouvirá um sinal sonoro.

7. Elementos de comando

Nota

- Tenha em atenção que o suporte de determinadas funções depende do seu dispositivo.
- Consulte o manual de instruções do seu dispositivo para obter mais informações sobre este assunto.

7.1 Função Voice Assistant

Prima cinco vezes o Touch-Sensor multifunções (4) num dos auriculares esquerdo ou direito para iniciar uma comunicação com o seu Siri ou Assistente Google. Ouvirá um sinal sonoro curto.

Observação - Siri

A Siri só está disponível em dispositivos compatíveis com iOS 5 (a partir do iPhone 4s) ou superior.

Observação - Assistente Google

- O **Assistente Google** só está disponível em determinados dispositivos com **Android 5.0 ou superior** com Google Play Services, >1,5 GB de memória livres e uma resolução do ecrã de, no mínimo, 720 P.
- A **app Assistente Google** tem de estar disponível no seu dispositivo e de estar definida como o assistente de voz padrão.

7.2 Função Mãos-Livres

Pode utilizar os auriculares como um dispositivo mãos-livres para o seu dispositivo.

1. **Fazer chamadas telefónicas**

   Marque o número de telefone diretamente no seu dispositivo, para fazer uma chamada telefónica.

2. **Atender uma chamada telefónica**

   Prima uma vez o Touch-Sensor multifunções (4) num dos auriculares esquerdo ou direito para atender uma chamada.

3. **Rejeitar uma chamada telefónica**

   Para rejeitar uma chamada telefónica recebida, mantenha o Touch-Sensor multifunções (4) premido durante cerca de 2 segundos num dos auriculares esquerdo ou direito.

4. **Terminar uma chamada telefónica**

   Durante a chamada, prima uma vez o Touch-Sensor multifunções (4) num dos auriculares esquerdo ou direito para terminar a chamada.

5. **Remarcar o último número marcado**

   Pode voltar a marcar o último número marcado com a função Voice Assistant (7.1.).

7.3 Reprodução áudio

1 **Inicie a reprodução no seu dispositivo.**

2 **Reproduzir/Pausa**

Prima uma vez o Touch-Sensor multifunções (4) num dos auriculares esquerdo ou direito para iniciar ou parar a reprodução áudio.

3 **Faixa seguinte**

Mantenha o Touch-Sensor multifunções (4) no auricular direito premido durante cerca de 1 a 2 segundos para mudar para a faixa seguinte. Ouvirá um sinal sonoro curto.

4 **Faixa anterior**

Mantenha o Touch-Sensor multifunções (4) no auricular esquerdo premido durante cerca de 1 a 2 segundos para mudar para a faixa anterior. Ouvirá um sinal sonoro curto.

7.4 Regulação do volume de som

O volume de som é regulado com a função Voice Assistant (7.1.).

Em alternativa, também pode regular o volume de som no seu dispositivo.

8. Dados técnicos

Auriculares Bluetooth®	
Tecnologia Bluetooth	Bluetooth® v5.3
Perfis suportados	A2DP1.3.2,AVRCP1.6.2,SPP1.2.4,HFP1.8,HSP1.2.10
Frequência para as transmissões Bluetooth®	2402 – 2480 MHz
Alcance	< 10 m
Bateria	
Tipo de pilha	3,7 V Li-Polímero
min. Capacidade auriculares/caixa carregadora	33 mAh/340 mAh
Consumo de energia	máx. 5 V ⎓ 300 mA
Duração da carga/auriculares	~ 2 h
Duração da carga/caixa carregadora	~ 2 h
Modo de espera *	~ 150 h
Reprodução de música (caixa carregadora)*	5 h (+15 h)
Chamadas telefónicas (caixa carregadora)*	3 h (+9 h)
Peso dos auriculares	aprox. 4 g cada
Peso da caixa carregadora incl. auriculares	aprox. 35 g

* a seguir a um carregamento completo

9. Manutenção e conservação

Limpe o produto apenas com um pano sem pelos ligeiramente humedecido e não utilize produtos de limpeza agressivos.

10. Exclusão de responsabilidade

A Hama GmbH & Co KG declina toda e qualquer responsabilidade ou garantia por danos decorrentes da instalação, da montagem ou do manuseamento incorretos do produto e/ou do incumprimento do manual de instruções e/ou das indicações de segurança.

11. Contactos e apoio técnico

Em caso de dúvidas sobre o produto, contacte o serviço de assistência técnica da Hama.
Linha de apoio ao cliente: +49 9091 502-0 (alemão/inglês)
Para mais informações sobre os serviços de apoio ao cliente, visite: support.hama.com

12. Declaração de conformidade

A Hama GmbH & Co KG declara por esta via que o equipamento de rádio do tipo [00139550, 00139551] está em conformidade com a Diretiva 2014/53/UE. O texto integral da declaração de conformidade está disponível no seguinte endereço de Internet:

https://support.hama.com/00139550, https://support.hama.com/00139551

Banda de frequências/bandas de frequências	2402 MHz – 2480 MHz
Potência máxima transmitida	2.5mW E.I.R.P.

13. Indicações de acordo com o Regulamento 2023/826/UE

As informações em relação ao consumo de energia podem consultadas em:
https://support.hama.com/00139550, https://support.hama.com/00139551

I Istruzioni per l'uso

Grazie per avere acquistato un prodotto Hama! Prima del montaggio, si prega di prendersi il tempo necessario per leggere le istruzioni e le informazioni descritte di seguito. Custodire quindi il presente libretto in un luogo sicuro e consultarlo qualora si renda necessario. In caso di cessione dell'apparecchio, consegnare anche il presente libretto al nuovo proprietario.

Elementi di comando e indicatori

1. Custodia di ricarica
2. LED di stato della custodia di ricarica
3. LED di stato degli auricolari
4. Sensore touch multifunzione
5. Contatti di carica
6. Microfono
7. Porta USB-C

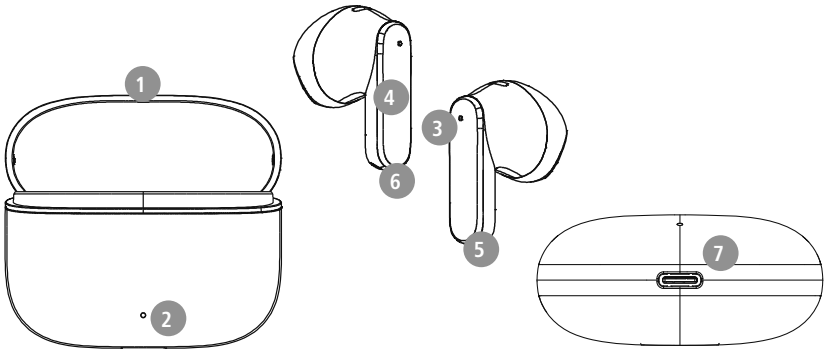

1. Spiegazione dei simboli di avvertenza e delle istruzioni

Attenzione

Contraddistingue le istruzioni di sicurezza o richiama l'attenzione su particolari rischi e pericoli.

Nota

Contraddistingue informazioni supplementari o indicazioni importanti.

2 – 2 W	La potenza del caricatore deve variare da una potenza minima di 2,0 watt richiesta dal sistema wireless a una massima di 2,0 watt necessaria per raggiungere la massima velocità di ricarica.
	Grazie all'interfaccia USB standardizzata, può essere utilizzato anche un caricabatterie con una potenza di uscita maggiore.

2. Contenuto della confezione

1x auricolari True Wireless Bluetooth® "Freedom Light II"
1x custodia di ricarica
1x guida rapida
1x istruzioni di avviso e sicurezza

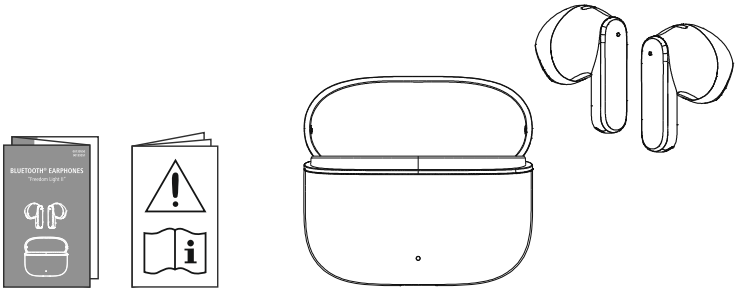

3. Istruzioni di sicurezza

- Il prodotto è previsto per uso privato, non commerciale.
- Utilizzare il prodotto soltanto per gli scopi previsti.
- Vigilare sui bambini affinché non giochino con il prodotto.
- Non utilizzare il prodotto in ambienti dove non è consentito l'uso di apparecchi elettronici.
- Non effettuare interventi di manutenzione e riparazione sul prodotto di propria iniziativa. Fare eseguire i lavori di riparazione soltanto da operatori specializzati.
- Non aprire il prodotto e cessarne l'utilizzo se presenta danneggiamenti.
- Non piegare, né schiacciare il cavo.
- Non far cadere il prodotto e non esporlo a urti.
- Smaltire immediatamente il materiale d'imballaggio in conformità alle prescrizioni locali vigenti.
- Non apportare modifiche al prodotto. In tal caso decadono i diritti di garanzia.
- Proteggere il prodotto dallo sporco, dall'umidità e dal surriscaldamento e utilizzarlo soltanto in ambienti asciutti.
- Non collocare il prodotto nelle immediate vicinanze del riscaldamento, di fonti di calore o alla luce diretta del sole.
- Utilizzare il prodotto soltanto in condizioni climatiche moderate.
- Come tutte le apparecchiature elettriche, tenere il prodotto fuori dalla portata dei bambini!
- Non utilizzare il prodotto oltre i limiti di prestazione indicati nei dati tecnici.
- Non utilizzare il prodotto in ambienti umidi e proteggerlo dagli schizzi d'acqua
- Non farsi distrarre dal prodotto durante la guida del veicolo o l'uso di un attrezzo sportivo e fare attenzione alla circolazione stradale e all'ambiente circostante.
- La batteria è installata fissa e non può essere rimossa. Smaltire il prodotto completo in conformità alle normative in vigore.
- Non gettare la batteria o il prodotto nel fuoco.
- Non modificare e/o deformare/riscaldare/scomporre le batterie/pile.
- Non utilizzare il prodotto quando è sotto carica!

Nota – Batteria

- Utilizzare soltanto caricabatteria o prese USB compatibili.
- Non utilizzare caricabatteria o prese USB guasti e non effettuare tentativi di riparazione.
- Non sovraccaricare il prodotto ed evitare scariche profonde.
- Evitare la custodia, la ricarica e l'uso del prodotto a temperature estreme e a pressioni atmosferiche estremamente basse (ad esempio ad alte quote).
- In caso di inutilizzo prolungato effettuare la ricarica a intervalli regolari (per lo meno ogni tre mesi).

Attenzione – Campi magnetici

- Il prodotto genera campi magnetici. Prima di utilizzarlo, si raccomanda ai portatori di pace maker di chiedere al proprio medico se il prodotto può interferire sul suo corretto funzionamento.
- Non custodire bancomat o carte simili dotate di banda magnetica nelle vicinanze della custodia di ricarica o degli auricolari. I dati contenuti sulle carte possono venire danneggiati o andare persi.

Attenzione – Volume elevato

- Elevata pressione sonora!
- Rischio di danni all'udito.
- Per impedire perdite di udito, evitare l'ascolto prolungato a volume elevato.
- Regolare sempre il volume su un livello ragionevole. Il volume elevato - anche per brevi lassi tempo - può causare danni all'udito.
- L'uso del prodotto limita la percezione dei rumori circostanti. Durante l'uso degli auricolari non è quindi consentito guidare veicoli o utilizzare macchine.

4. Accendere / Spegnere

ON

Togliere contemporaneamente entrambi gli auricolari dalla custodia di ricarica. Essi si accendono automaticamente e avviano il processo di pairing.

In alternativa:

premere il sensore touch multifunzione (4) dell'auricolare destro e sinistro per circa 2-3 secondi, fino all'emissione di un segnale acustico.

OFF

Per spegnerli, riporre semplicemente gli auricolari nel caricabatteria. Riporre gli auricolari sul lato corretto facendo riferimento alle lettere L/R.

In alternativa:

con gli auricolari accesi, premere per circa 5 secondi il sensore touch multifunzione (4) dell'auricolare destro o sinistro, fino all'emissione di un segnale acustico.

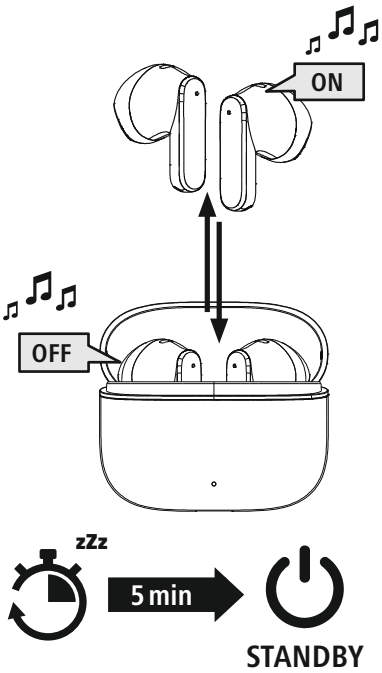

Nota – Spegnimento automatico del prodotto

Il prodotto è dotato di un sistema di spegnimento automatico. Se entro 5 minuti non viene stabilita la connessione con il dispositivo, questo si spegne automaticamente.

5. Caricare gli auricolari

Caricare completamente gli auricolari e la custodia di ricarica prima della messa in funzione iniziale.

1 **Riporre gli auricolari e collegare la custodia di ricarica**

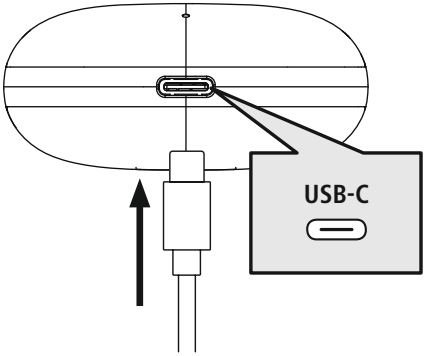

Riporre gli auricolari nella custodia di ricarica. Riporre gli auricolari sul lato corretto facendo riferimento alle lettere L/R.

Collegare un cavo di carica USB-C appropriato alla presa (7) della custodia di ricarica.
Collegare il connettore libero del cavo di ricarica USB-C a un caricabatteria USB compatibile. Seguire le istruzioni d'uso del caricabatteria USB utilizzato.

2 **Processo di carica della custodia di ricarica e degli auricolari**

Durante il processo di carica, il LED di stato della custodia di ricarica (2) lampeggia a luce rossa. Al termine del processo di carica del caricabatteria, il LED di carica (2) si accende a luce rossa fissa.

La carica completa delle batterie (auricolari e custodia) può richiedere fino a 2 ore.

3 **Capacità della batteria**

Custodia di ricarica

Quando il livello di carica della batteria è basso (<20%) il LED di stato (2) lampeggia quattro volte a luce verde e poi si spegne.

Auricolari

Quando il livello di carica delle batterie è basso (<20%) il LED di stato (3) degli auricolari lampeggia due volte ogni 5 secondi e viene emesso un segnale acustico ogni minuto.

La reale autonomia della batteria varia a seconda dell'utilizzo del dispositivo, delle impostazioni e delle temperature ambientali (le batterie hanno un ciclo di vita limitato).

Nota

Se il prodotto non viene utilizzato da alcuni mesi, l'accensione a luce rossa fissa del **LED di stato** (2/3) durante il processo di carica può richiedere 15 – 30 minuti.

6. Associazione Bluetooth® (Pairing)

Nota – Pairing

- Assicurarsi che il dispositivo compatibile Bluetooth® sia acceso e che la funzione Bluetooth® sia attivata.
- Seguire a questo proposito le istruzioni d'uso del dispositivo.

La distanza tra gli auricolari e il dispositivo non deve essere superiore a 1 metro. Più è ridotta e meglio è. Assicurarsi che gli auricolari siano accesi.

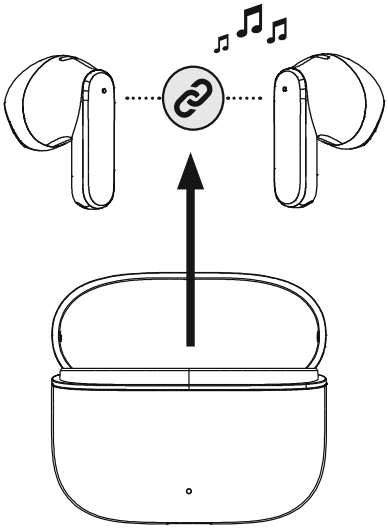

1 Controllare il LED di stato (3)

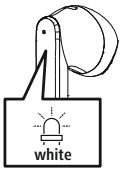

Se il LED di stato (3) di un auricolare lampeggia:
gli auricolari stanno cercando una connessione Bluetooth®.

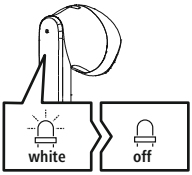

Se il LED di stato (3) di un auricolare lampeggia e poi si spegne:
gli auricolari hanno già stabilito la connessione Bluetooth® con un dispositivo.

2 **Cercare gli auricolari con il proprio dispositivo (necessario soltanto alla prima connessione)**

Aprire le impostazioni Bluetooth® del dispositivo e attendere che l'elenco

dei dispositivi Bluetooth® trovati visualizzi **Hama Freedom Light II**.

Selezionare **Hama Freedom Light II** e attendere che gli auricolari risultino connessi nella impostazioni Bluetooth® del proprio dispositivo. Viene emesso un segnale acustico.

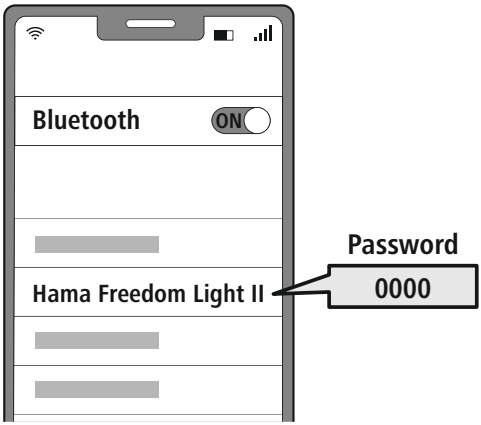

Nota – password Bluetooth®

Per stabilire la connessione con un altro dispositivo Bluetooth® alcuni dispositivi richiedono una password.

- Per stabilire la connessione con il prodotto digitare la password **0000**, se richiesto dal proprio dispositivo.

6.1 Funzione Reset

Per ripristinare le impostazioni iniziali degli auricolari, assicurarsi che questi siano accesi e non connessi in modalità Bluetooth® con il proprio dispositivo.

Premere otto volte il sensore touch multifunzione (4) dell'auricolare sinistro o destro. Viene emesso un segnale acustico.

7. Elementi di comando

Nota

- Il supporto di alcune funzioni varia a seconda del proprio dispositivo.
- Seguire a questo proposito le istruzioni d'uso del dispositivo.

7.1 Funzione Assistente vocale

Premere cinque volte il sensore touch multifunzione (4) dell'auricolare destro e sinistro per avviare la comunicazione con il proprio Siri o Assistente Google. Viene emesso un breve segnale acustico.

Nota – Siri

Siri è compatibile soltanto con dispositivi iOS 5 (a partire da iPhone 4s) o superiori.

Nota – Assistente Google

- L'**Assistente Google** è disponibile soltanto su dispositivi compatibili dotati di **Android 5.0 o superiore**, servizi Google Play, >1.5GB di memoria libera e risoluzione dello schermo di almeno 720P.
- L'**App Assistente Google** deve essere disponibile sul proprio dispositivo e impostata come assistente vocale predefinito.

7.2 Funzione viva voce

Gli auricolari possono essere utilizzati come dispositivo viva voce per il proprio dispositivo.

1. **Effettuare chiamate**

   Per effettuare una chiamata, comporre il numero dal proprio dispositivo.

2. **Rispondere alle chiamate**

   Per rispondere a una chiamata in arrivo, premere una volta il sensore touch multifunzione (4) dell'auricolare sinistro o destro.

3. **Respingere le chiamate**

   Per respingere una chiamata in arrivo, premere per circa 2 secondi il sensore touch multifunzione (4) dell'auricolare sinistro o destro.

4. **Concludere le chiamate**

   Per concludere una chiamata, premere una volta il sensore touch multifunzione (4) dell'auricolare sinistro o destro.

5. **Ripetizione del numero selezionato**

   L'ultimo numero selezionato può essere richiamato tramite la funzione assistente vocale (7.1).

7.3 Riproduzione audio

1 **Avviare la riproduzione audio dal dispositivo.**

2 **Play / Pausa**

Per avviare o arrestare la riproduzione audio, premere una volta il sensore touch multifunzione (4) dell'auricolare sinistro o destro.

3 **Brano successivo**

Per passare al brano successivo, premere il sensore touch multifunzione (4) dell'auricolare destro per circa 1-2 secondi. Viene emesso un breve segnale acustico.

4 **Brano precedente**

Per tornare al brano precedente, premere il sensore touch multifunzione (4) dell'auricolare sinistro per circa 1-2 secondi. Viene emesso un breve segnale acustico.

7.4 Regolazione del volume

Il volume può essere regolato tramite la funzione assistente vocale (7.1).

In alternativa tramite il dispositivo.

8. Dati tecnici

Auricolari Bluetooth®	
Tecnologia bluetooth	Bluetooth® v5.3
Profili supportati	A2DP1.3.2,AVRCP1.6.2,SPP1.2.4,HFP1.8,HSP1.2.10
Frequenza per le trasmissioni Bluetooth®	2402 – 2480 MHz
Raggio d'azione	< 10 m
Batteria	
Tipo di batteria	Polimeri di litio 3,7 V
Capacità min. degli auricolari / custodia	33 mAh / 340 mAh
Potenza assorbita	max. 5 V ⎓ 300 mA
Tempi di ricarica / Auricolari	~ 2 h
Tempi di carica / Caricabatteria	~ 2 h
Stand-by *	~ 150 h
Autonomia di riproduzione musicale (caricabatteria)*	5 h (+15 h)
Autonomia di conversazione (caricabatteria)*	3 h (+9 h)
Peso degli auricolari	circa 4g per auricolare
Peso del caricabatteria, auricolari inclusi	circa 35 g

* carica completa

9. Cura e manutenzione

Pulire il presente prodotto servendosi di un panno anti-pelucchi leggermente umido, senza utilizzare detergenti aggressivi.

10. Esclusione di garanzia

Hama GmbH & Co KG declina ogni responsabilità per danni dovuti al montaggio o all'utilizzo scorretto del prodotto, nonché alla mancata osservanza delle istruzioni d'uso e/o di sicurezza.

11. Assistenza e supporto

In caso di domande sul prodotto, rivolgersi alla Consulenza prodotto Hama.
Hotline: +49 9091 502-0 (ted/ing)
Ulteriori informazioni sul servizio di assistenza sono disponibili qui: support.hama.com

12. Dichiarazione di conformità

Hama GmbH & Co KG dichiara che il tipo di apparecchiatura radio [00139550, 00139551] è conforme alla direttiva 2014/53/UE. Il testo completo della dichiarazione di conformità UE è disponibile al seguente indirizzo Internet:

https://support.hama.com/00139550, https://support.hama.com/00139551

Bande di frequenza	2402 MHz – 2480 MHz
Massima potenza a radiofrequenza trasmessa	2.5mW E.I.R.P.

13. Specifiche secondo il regolamento (UE) 2023/826

Informazioni sul consumo di energia sono disponibili in:
https://support.hama.com/00139550, https://support.hama.com/00139551

非常感谢您选择 Hama 产品！
请先花点时间完整阅读下列说明和提示。然后将本操作说明书保存在一个安全的地方以备将来查阅。如果您出售设备，请将本操作说明书转交给新的所有者。

操作元件和显示

1. 充电盒
2. 充电盒状态 LED 指示灯
3. 耳机状态 LED 指示灯
4. 多功能触摸传感器
5. 充电触点
6. 麦克风
7. USB-C 接口

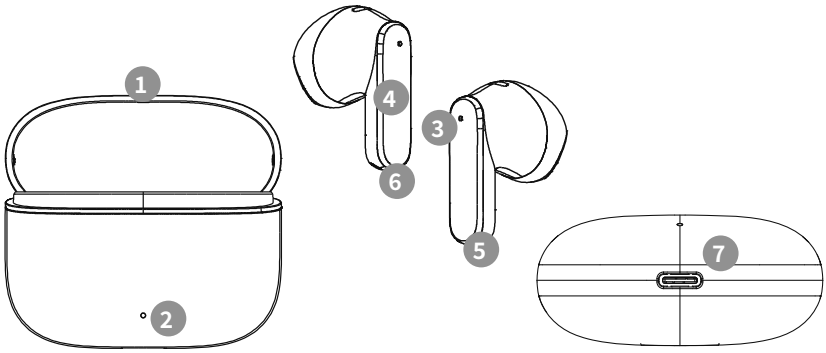

1. 警告标志和提示说明

警告
用于标识安全提示或引起对特定危险和风险的注意。

提示
用于标识附加信息或重要提示。

2 – 2 W	充电器的功率必须足以满足从无线电设备所需的 2.0 瓦最小功率到实现最大充电速度所需的 2.0 瓦最大功率。
	标准化的 USB 接口也允许使用输出功率更高的充电器。

2. 包装内容

1x 真无线蓝牙®耳机“Freedom Light II”
1x 充电盒
1x 简要说明
1x 警告和安全提示

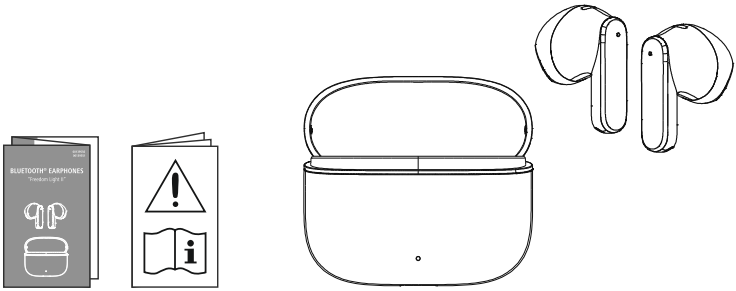

3. 安全提示

- 本产品设计为私人、非商业家用。
- 请仅按规定用途使用本产品。
- 应照看好儿童，以确保他们不会将本产品拿来玩耍。
- 请勿在不允许使用电子设备的区域使用本产品。
- 请勿尝试自行维护或维修本产品。请将任何维护工作都留给负责的专业人员。
- 请勿打开本产品，如果发生损坏，请勿继续使用本产品。
- 请勿弯折或挤压电缆。
- 请勿摔落和剧烈摇晃本产品。
- 请根据当地适用的处置规定立即处置包装材料。
- 请勿对本产品进行任何更改。这会导致保修失效。
- 请保护本产品免受脏污、湿气和过热的影响，并且请仅在干燥环境中使用本产品。
- 请勿在加热装置、其他热源附近或阳光直射的地方使用本产品。
- 请仅在温和的气候条件下使用本产品。
- 和所有电子产品一样，应避免让儿童接触和使用本产品！
- 请勿在技术数据中所规定的性能极限之外使用本产品。
- 请勿在潮湿的环境中使用本产品，并避免溅水
- 在驾驶机动车或使用运动器材时，请勿让本产品分散您的注意力，并注意交通状况和周围环境。
- 电池是固定安装的，不可拆卸，请按照法律规定将本产品作为一个整体处置。
- 请勿将电池或本产品丢入火中。
- 请勿更改和/或扭曲/加热/拆解电池/蓄电池。
- 请勿在充电过程中使用本产品！

警告 - 电池

- 请仅使用合适的充电器或 USB 接口进行充电。
- 原则上请不要再使用或试图维修损坏的充电器或 USB 接口。
- 请勿对产品过度充电或过度放电。
- 请避免在极端温度和极低气压下（如高海拔地区）对本产品进行储存、充电和使用。
- 如果要存放较长时间时，请定期进行补充充电（至少每季度一次）。

警告 – 磁铁

- 本产品会产生磁场。佩戴心脏起搏器的人员在使用本产品前应咨询医生，以确定是否会影响心脏起搏器的功能。
- 请勿在充电盒或耳机附近放置任何带磁条的借记卡或类似的卡片。可能会损坏或删除卡片上的数据。

警告 – 高音量

- 高声压！
- 存在听力受损风险。
- 为防止损害听力，请避免长时间以高音量收听。
- 请始终将音量保持在合理水平。即使持续很短时间，高音量也可能会导致听力损伤。
- 使用本产品会限制您对环境声音的感知。因此在使用本产品期间请勿操作车辆或机器。

4. 开启/关闭

ON

请从充电盒中同时取出两个耳机。两个耳机自动开启并开始配对。

或者：

按住左侧和右侧耳机上的多功能触摸传感器 (4) 约 2-3 秒，直至听到一声信号音。

OFF

如需关闭，则只需将耳机放回充电盒即可。确保根据 L/R 标记将耳机正确放入左右两侧。

或者：

开机后，按住左侧或右侧耳机上的多功能触摸传感器 (4) 约 5 秒钟，直到听到一声信号音。

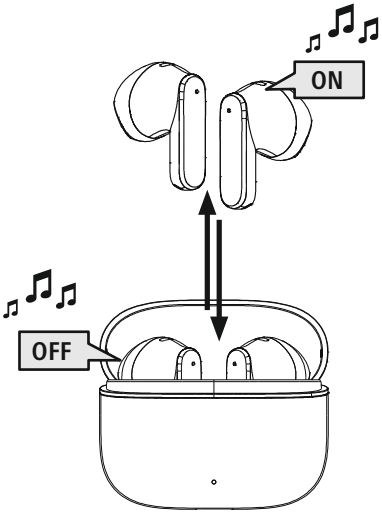

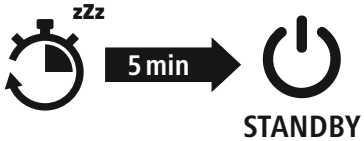

提示 – 自动关闭本产品

本产品具有自动关闭功能。如果在 5 分钟内没有连接到您的终端设备，则本产品会自动关闭。

5. 充电

首次使用前，请将耳机和充电盒充满电。

1 放入耳机并连接充电盒

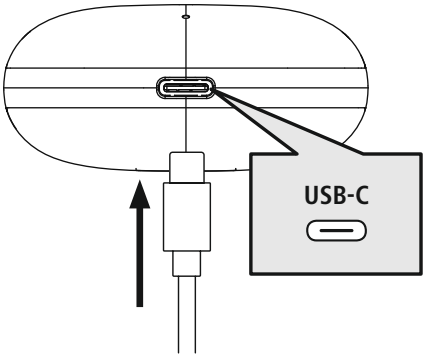

将耳机放入充电盒中。确保根据 L/R 标记将耳机正确放入左右两侧。

将恰当的 USB-C 充电缆连接至充电盒的充电插口 (7)。
将 USB-C 充电缆的空闲插头连接到合适的 USB 充电器。为此请参阅所使用 USB 充电器的操作说明书。

充电盒和耳机的充电过程

充电过程中，充电盒 (2) 的状态 LED 指示灯闪烁红色。充电盒充满

2 电后，充电盒 (2) 上的 LED 指示灯亮起红色。

电池充满电可能需要最多 2 个小时（耳机和充电盒）。

电池容量

3 充电盒

当电池电量低时 (<20%)，状态 LED 指示灯 (2) 闪烁绿色四次，然后熄灭。

耳机

当电池电量低时 (<20%)，耳机的状态 LED 指示灯 (3) 每 5 秒钟连续闪烁两次，并且您会每分钟听到一声信号音。

实际电池寿命会因设备使用情况、设置和环境温度而异（电池寿命是有限的）。

提示

如果您几个月都没有使用本产品，则充电时**状态 LED 指示灯** (2/3) 可能需要 15-30 分钟才会亮起红色。

6. 蓝牙®连接（配对）

提示 – 配对

- 请确保您的蓝牙®终端设备已开启并且蓝牙®已激活。
- 为此请参阅您终端设备的操作说明书。

耳机与终端设备之间的距离不要超过 1 米。距离越小越好。
请确保耳机已开启。

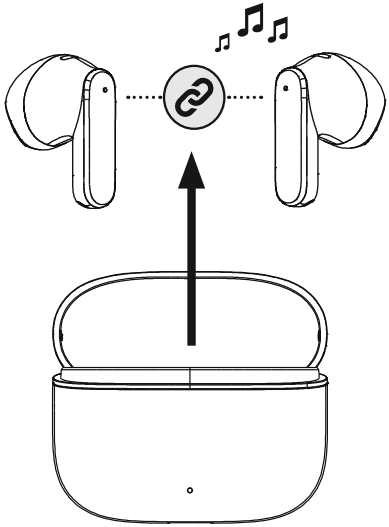

请检查状态 LED 指示灯 (3) 的状态

1

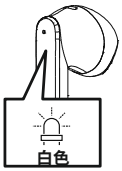

当耳机的状态 LED 指示灯 (3) 闪烁时：
耳机正在搜索蓝牙®连接。

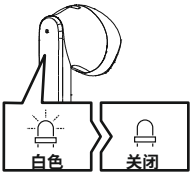

当耳机的状态 LED 指示灯 (3) 闪烁并随后熄灭时：
耳机已连接至蓝牙®终端设备。

2 使用您的终端设备搜索耳机(仅在第一次连接时需要)

在您的终端设备上打开蓝牙®设置,

然后等待直至 **Hama Freedom Light II** 显示在找到的蓝牙®设备列表中。

选择 **Hama Freedom Light II**, 然后等待耳机在您终端设备的蓝牙®设置中显示为已连接。您会听到一声信号音。

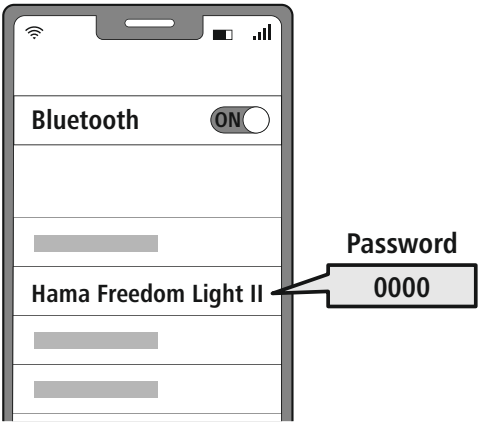

提示 – 蓝牙®密码

某些终端设备需要密码才能与其他蓝牙®设备建立连接。

• 当您的终端设备提出输入请求时输入密码 **0000**, 以连接至本产品。

6.1 复位功能

如需将耳机复位至出厂设置, 请确保耳机已开启并且与您的终端设备不存在蓝牙®连接。

点击八次左侧或右侧耳机上的多功能触摸传感器 (4)。您会听到一声信号音。

7. 操作元件

提示

- 请注意，是否支持某些功能具体取决于您的终端设备。
- 为此请参阅您终端设备的操作说明书。

7.1 语音助手功能

点击两次左侧或右侧耳机上的多功能触摸传感器 (4)，以启动与 Siri 或 Google Assistant 的通信。您会听到一声短信号音。

提示 – Siri

Siri 仅在具有 iOS 5（自 iPhone 4s 起）或更高版本操作系统的合适终端设备上可用。

提示 – Google Assistant

- **Google Assistant** 仅在配备 **Android 5.0 或更高**版本操作系统、具有 Google Play 服务、可用内存 > 1.5 GB 且屏幕分辨率最低为 720P 的合适设备上可用。
- **Google Assistant 应用程序**必须在您的设备上可用并设置为默认语音助手。

7.2 免提功能

可以将耳机用作您终端设备的免提装置。

1 **拨打电话**

直接通过您的终端设备选择号码来拨打电话。

2 **接听电话**

点击一次左侧或右侧耳机上的多功能触摸传感器 (4)，以接听来电。

3 **拒接电话**

如需拒接来电，请点按住左侧或右侧耳机上的多功能触摸传感器 (4) 约 2 秒钟。

结束通话

4

在通话过程中点击一次左侧或右侧耳机上的多功能触摸传感器 (4)，以结束通话。

重拨

您可以使用语音助手功能 (7.1) 重拨上次拨打的号码。

5

7.3 音频播放

1 **开始在您的终端设备上播放音频。**

2 **播放/暂停**

点击一次左侧或右侧耳机上的多功能触摸传感器 (4)，以开始或停止播放音频。

下一个曲目

3

点击并按住右侧耳机上的多功能触摸传感器 (4) 约 1-2 秒，切换至下一个曲目。您会听到一声短信号音。

上一个曲目

4

点击并按住左侧耳机上的多功能触摸传感器 (4) 约 1-2 秒，切换至上一个曲目。您会听到一声短信号音。

均衡器

5

点击三次左侧或耳机上的多功能触摸传感器 (4) 可切换均衡器模式。

7.4 音量控制

通过语音助手功能 (7.1) 可以控制音量。

也可以通过您的终端设备控制音量。

8. 技术参数

蓝牙®耳机	
蓝牙技术	蓝牙® v5.3
支持的配置文件	A2DP1.3.2、AVRCP1.6.2、SPP1.2.4、HFP1.8、HSP1.2.10
蓝牙®传输的频率	2402 – 2480 MHz
有效范围	< 10 m
电池	
蓄电池类型	3.7 V 锂聚合物电池
最低电池容量：耳机/充电盒	33 mAh / 340 mAh
耗用电流	最高5 V ⎓ 300 mA
充电时间/耳机	~ 2 h
充电时间/充电盒	~ 2 h
待机状态*	~ 150 h
音乐播放时间（充电盒）*	5 h (+15 h)
通话时间（充电盒）*	3 h (+9 h)
耳机重量	每个耳机约 4g
充电座重量，包括耳机	约 35 g

* 充满电后

9. 维护和保养

请仅使用无毛絮的略湿的布清洁本产品，并且不要使用腐蚀性清洁剂。

10. 免责条款

对于因产品安装、组装和使用不当或不遵守操作说明书和/或安全提示导致的损坏，Hama GmbH & Co KG 概不承担任何责任或保修义务。

11. 服务和支持

如有关于产品的任何问题，请联系 Hama 产品咨询部门。
热线电话：+49 9091 502-0（德语/英语）
有关更多支持信息，请参见此处：support.hama.com

12. 一致性声明

Hama GmbH & Co KG 在此声明，无线电设备型号 [00139550, 00139551] 符合指令 2014/53/EU 的要求。欧盟一致性声明的全文请参见下列网址：
https://support.hama.com/00139550, https://support.hama.com/00139551

频带	2402 MHz – 2480 MHz
最大有效辐射功率	2.5 mW E.I.R.P.

13. 依据 (EU) 2023/826 条例的信息

关于能量消耗的信息参见：
https://support.hama.com/00139550, https://support.hama.com/00139551

Hama製品をお買い上げいただき誠にありがとうございます。
まず時間をとって、以下の指示と注意事項をすべてお読みください。読み終わったら、本取扱説明書は、必要に応じて内容を調べることができるよう、安全な場所に保管してください。本デバイスを譲渡する場合は、本取扱説明書も新しい所有者に渡してください。

操作要素と表示

1. 充電ボックス
2. 充電ボックス ステータスLED
3. イヤホン ステータスLED
4. マルチファンクション タッチセンサー
5. 充電接点
6. マイク
7. USB-C接続

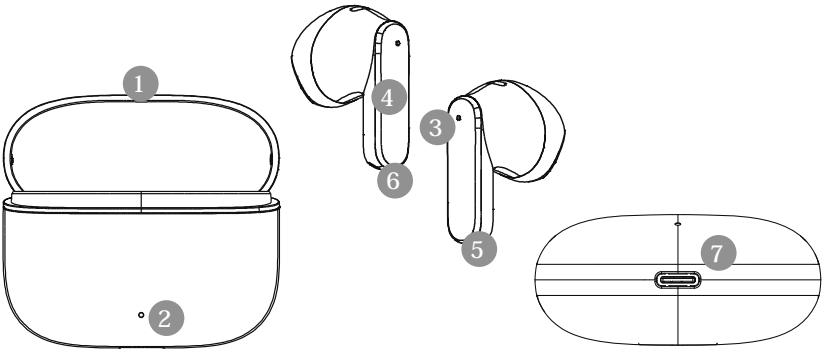

1. 警告シンボルマークと注意事項の説明

警告
安全上の注意事項を強調したり、特別な危険やリスクに注意を促したりするために使用されます。

注意事項
追加情報または重要な注意事項を強調するために使用されます。

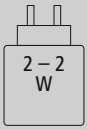

充電器の出力は、無線機器が必要とする最小出力2.0ワットから、最大充電速度を達成するために必要な最大出力2.0ワットまでの範囲でなければなりません。

標準化されたUSBインターフェースのおかげで、より高い出力の充電器も使用できます。

2. 製品内容

True Wireless Bluetooth®イヤホン "Freedom Light II" x1
充電ボックス x1
クイックガイド x1
警告および安全上の注意事項 x1

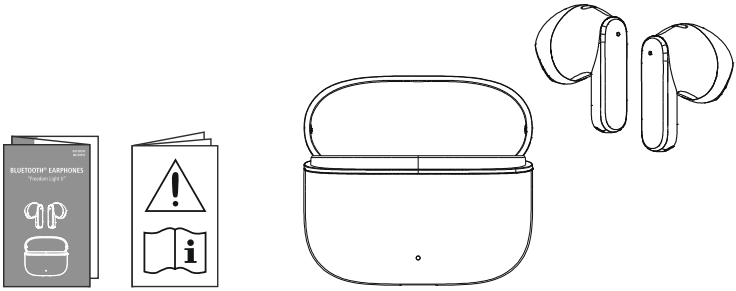

3. 安全上の注意事項

- 本製品は非業務用であり、個人のお客様のご家庭での使用向けです。
- 本製品は、定められた目的のためにのみ使用してください。
- お子さんが本製品で遊ばないよう監督してください。
- 電気機器の使用が許可されていないエリアでは本製品を使用しないでください。
- 本製品を自分でメンテナンスしようとしたり、修理しようとしたりしないでください。メンテナンス作業はすべて担当の専門職員に任せてください。
- 損傷している場合は、本製品を開かず、使用しないでください。
- ケーブルが折れ曲がったり、押しつけられたりしないようにしてください。
- 本製品を落とさないようにし、激しい衝撃を与えないようにしてください。
- 包装材は、地域の有効な廃棄規則に従ってすぐに処分してください。
- 本製品に変更を加えないでください。変更を加えると、保証がすべて無効になります。
- 本製品を汚れや湿気、過熱から保護してください。完走した環境でのみ使用してください。
- 暖房や他の熱源のすぐ近く、または直射日光の当たるところでは本製品を使用しないでください。
- 本製品は、普通程度の天候条件でのみ使用してください。
- 本製品は、他のすべての電気製品と同じく、お子さんの手の届かないところに置いてください。
- 技術データに記されている性能限界を超えて本製品を運用しないでください。
- 湿気のある環境では本製品を使用せず、飛沫を避けてください。
- 乗用車やスポーツ機器を運転しているときは本製品に注意をそらされないようにして、交通状況と周囲に注意してください。
- バッテリーは固定されているので取り外しできません。法規定に従って製品をまるごと廃棄してください。
- バッテリーまたは本製品を火に投げ込まないでください。
- バッテリー/電池に変更を加えたり、変形/加熱/分解したりしないでください。
- 充電中は本製品を使用しないでください。

警告 – バッテリー

- 充電には適切な充電器またはUSB接続のみを使用してください。
- 一般的に、故障した充電器またはUSB接続は使用しないことにし、これを修理しないようにしてください。
- 本製品に過充電したり、過放電したりしないでください。
- 極端な温度や極度に低い気圧（例えば高地）で保管、充電、利用しないようにしてください。
- 比較的長期間保管する場合は定期的に充電しなおしてください（少なくとも3か月に1回）。

警告 – マグネット

- 本製品は磁場を発生させます。心臓ペースメーカーを使用している方は、本製品の利用前に、心臓ペースメーカーの機能が製品利用によって損なわれるおそれがないか医師の意見を聞いてください。
- クレジットカード等、磁気ストライプの付いているカードは充電ボックスやイヤホンの近くに保管しないでください。カードのデータが損なわれたり、消去されてしまう可能性があります。

警告 – 大きな音量

- 高い音圧です！
- 聴覚障害のリスクがあります。
- 聴覚の喪失を防ぐために、大音量で長時間聴くことは避けてください。
- 音量は必ず適切なレベルに抑えてください。たとえ短時間でも、音量が大きいと聴覚障害につながる可能性があります。
- 本製品を利用すると、周囲の騒音の知覚が制約されます。従って、本製品を使用中に
  車両や機械を操作しないでください。

4. スイッチオン/オフ

ON

両方のイヤホンを充電ボックスから同時に取り出してください。両方のイヤホンは同時にスイッチが入り、ペアリングが開始します。

代わりの方法:

左右のイヤホンにマルチファンクション タッチセンサー (4) を2-3秒間、信号音が聞こえるまで保持します。

OFF

スイッチを切るときは、イヤホンを充電ボックスに戻すだけです。その際、L/Rのマークに従って、イヤホンを正しい側に入れるよう注意してください。

代わりの方法:

スイッチが入った状態で、左または右のイヤホンのマルチファンクション タッチセンサー (4) を約5秒間、信号音が聞こえるまで長押しします。

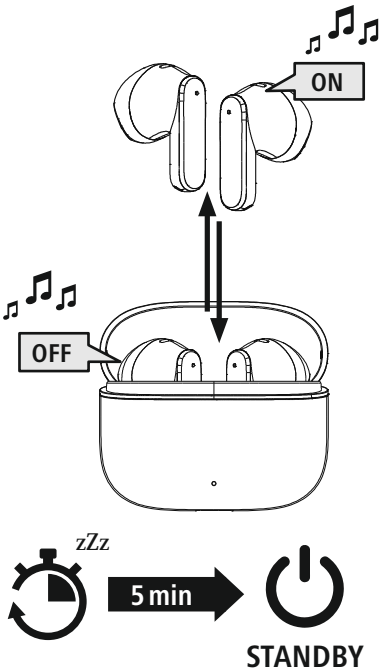

注意事項 – 製品の自動スイッチオフ

本製品には自動スイッチオフ機能が装備されています。お使いの端末デバイスに5分間接続がない場合は、自動的にスイッチが切れます。

5. 充電

初めて使用する前に、イヤホンと充電ボックスを一度フル充電してください。

1 **イヤホンを挿入し、充電ボックスを接続**

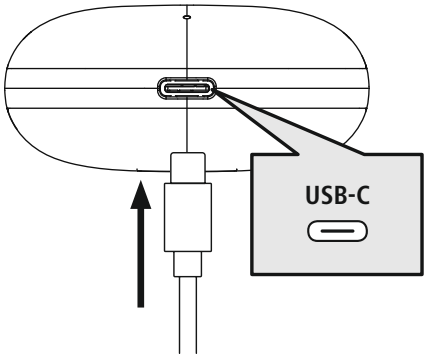

イヤホンを充電ボックスに挿入します。その際、L/Rのマークに従って、イヤホンを正しい側に入れるよう注意してください。

適切なUSB-C充電ケーブルを充電ボックスの充電ポート (7) に接続します。
USB-C充電ケーブルの空いているプラグを適切なUSB充電器に接続します。これについては、使用するUSB充電器の取扱説明書の内容を守ってください。

2 **充電ボックスとイヤホンの充電プロセス**

充電中は充電ボックスのステータスLED (2) が赤く点滅します。充電ボックスがフル充電されると充電ボックスのLED (2) が赤く点灯します。

バッテリーをフル充電するには、最長2時間（イヤホンと充電ボックス）かかる場合があります。

3 **充電容量**

充電ボックス

充電レベルが低い (<20%) 場合、ステータスLED (2) が4回緑色に点滅してから消えます。

イヤホン

充電レベルが低い (<20%) 場合、イヤホンのステータスLED (3) が5秒間隔で2回連続点滅し、1分に1回信号音が聞こえます。

実際の充電時間は、デバイスの使い方や設定、周囲の温度によって異なります（バッテリーの寿命が限られています）。

注意事項

本製品を数か月間使用しなかった場合は、充電の際に**ステータスLED** (2/3) が赤く点灯するまでに15～30分かかることがあります。

6. Bluetooth®接続（ペアリング）

注意事項 – ペアリング

- お使いのBluetooth®対応端末デバイスにスイッチが入っていて、Bluetooth®が有効になっていることを確認してください。
- これについては、お使いの端末デバイスの取扱説明書の内容を守ってください。

イヤホンと端末デバイスを1m以上離さないでください。距離は少なければ少ないほど好ましいです。
イヤホンのスイッチが入っていることを確認してください。

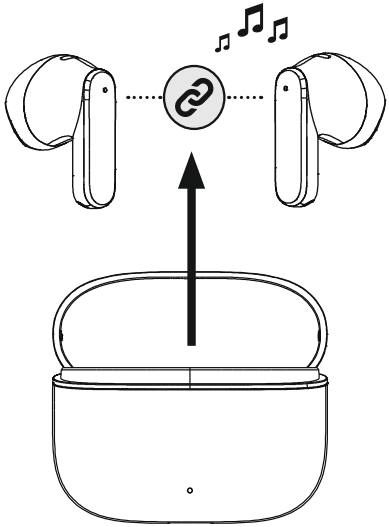

1 ステータスLED (3) のステータスをチェックします

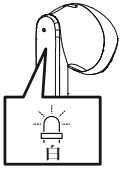

イヤホンのステータスLED (3) が点滅している場合：
イヤホンはBluetooth®の接続を検索しています。

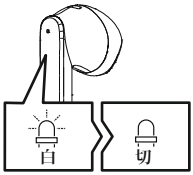

イヤホンのステータスLED (3) が点滅した後、消えた場合：
イヤホンはすでにBluetooth®端末デバイスと接続しています。

2 お使いの端末デバイスでイヤホンを検索します（初回接続時のみ必要）

お使いの端末デバイスでBluetooth®設定を開き、

見つかったBluetooth®デバイスのリストに**Hama Freedom Light II**が表示されるまで待ちます。

Hama Freedom Light IIを選択し、お使いの端末デバイスのBluetooth®設定で、イヤホンが接続済みと表示されるまで待ちます。信号音が聞こえます。

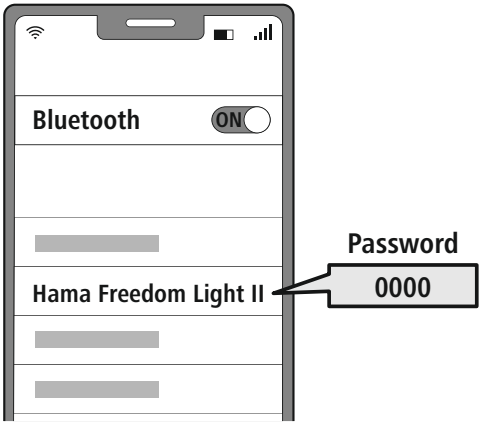

注意事項 – Bluetooth®パスワード

端末デバイスによっては、他のBluetooth®デバイスとの接続設定の際にパスワードが必要になることがあります。

- 本製品との接続の際に、お使いの端末デバイスからパスワードの入力が求められた場合は、「**0000**」と入力してください。

6.1 リセット機能

イヤホンを工場出荷時の設定にリセットする場合は、イヤホンにスイッチが入っていて、お使いの端末デバイスにBluetooth®接続がないことを確認してください。

左または右のイヤホンのマルチファンクション タッチセンサー (4) を8回タップしてください。信号音が聞こえます。

7. 操作要素

注意事項

- いくつかの機能のサポートはお使いの端末デバイスによって異なることに注意してください。
- これについては、お使いの端末デバイスの取扱説明書の内容を守ってください。

7.1 ボイスアシスタント機能

SiriまたはGoogleアシスタントとの通信を開始するには、左または右のイヤホンのマルチファンクション タッチセンサー (4) を2回タップしてください。短い信号音が聞こえます。

注意事項 – Siri

SiriはiOS 5（iPhone 4s以降）またはそれ以上の適切な端末デバイスでのみ利用可能です。

注意事項 – Googleアシスタント

- **Googleアシスタント**は、スクリーンの最小解像度720Pで、Google Playサービスに1.5GB以上の空き容量がある**Android 5.0またはそれ以上**の適切な端末デバイスでのみ利用可能です。
- **Googleアシスタントアプリ**がお使いの端末デバイスで利用可能で、標準の音声アシスタントとして設定されている必要があります。

7.2 ハンズフリー機能

イヤホンをお使いの端末デバイス用にハンズフリーで使用することが可能です。

1. **電話をかける**
   電話をかけるには、お使いの端末デバイスから直接、電話番号を入力します。
2. **電話を受ける**

かかってきた電話を受けるには、左または右のイヤホンのマルチファンクション タッチセンサー (4) を1回タップします。

3. **着信を拒否する**

かかってきた電話を拒否するには、左または右のイヤホンのマルチファンクション タッチセンサー (4) をタップして、約2秒間そのまま保持します。

4. **通話を終了する**

通話を終了するには、通話中に左または右のイヤホンのマルチファンクション タッチセンサー (4) を1回タップします。

5. **リダイヤル**
   前回かけた電話番号を、ボイスアシスタント機能 (7.1) を使ってもう一度かけることができます。

7.3 オーディオ再生

1 **お使いの端末デバイスで再生を開始してください。**

2 **再生 / 一時停止**

オーディオ再生を開始または停止するには、左または右のイヤホンのマルチファンクション タッチセンサー (4) を1回タップします。

3 **次の曲**

次の曲に切り替えるには、右のイヤホンのマルチファンクション タッチセンサー (4) をタップして、約1-2秒間そのまま保持します。短い信号音が聞こえます。

4 **前の曲**

前の曲に切り替えるには、左のイヤホンのマルチファンクション タッチセンサー (4) をタップして、約1-2秒間そのまま保持します。短い信号音が聞こえます。

5 **イコライザー**

イコライザーのモードを切り替えるには、左または右のイヤホンのマルチファンクション タッチセンサー (4) を3回タップします。

7.4 音量調節

音量の制御はボイスアシスタント機能 (7.1) を使って行います。

その代わりに、音量をお使いの端末デバイスで制御することもできます。

8. 技術データ

Bluetooth®イヤホン	
Bluetoothテクノロジー	Bluetooth® v5.3
対応プロファイル	A2DP1.3.2,AVRCP1.6.2,SPP1.2.4,HFP1.8,HSP1.2.10
Bluetooth ® 送信用周波数	2402 – 2480 MHz
範囲	< 10 m
バッテリー	
電池タイプ	3.7 V リチウムポリマー
最小容量 イヤホン / 充電ボックス	33 mAh / 340 mAh
電流消費	最大5 V ⎓ 300 mA
充電時間 / イヤホン	約2時間
充電時間 / 充電ボックス	約2時間
待ち受け時間 *	約150時間
音楽再生時間(充電ボックス)*	5時間 (+15 時間)
通話時間(充電ボックス)*	3時間 (+9 時間)
イヤホン重量	イヤホン1つにつき約4g
充電クレードル重量 (イヤホンを含む)	約35g

*フル充電後

9. メンテナンスと手入れ

本製品は糸くずの出ない、少し湿った布でのみきれいにし、刺激性の洗剤は使用しないでください。

10. 免責事項

本製品の不適切な取り付け、組み立て、不適切な使用、または取扱説明書の内容/および安全上の注意事項を守らないことによって生じた損害に対して、Hama GmbH & Co KGは一切責任を追わず、保証も行いません。

11. サービスとサポート

本製品についての質問はHama製品相談窓口までお問い合わせください。
ホットライン：+49 9091 502-0 (ドイツ語/英語)
その他のサポート情報は、support.hama.comをご参照ください

12. 適合性宣言

Hama GmbH & Co KGは、無線機器 [00139550, 00139551] が指令2014/53/EUに準拠していることをここに宣言します。EU適合性宣言の全文は以下のインターネットアドレスから入手できます：

https://support.hama.com/00139550, https://support.hama.com/00139551

周波数帯域	2402 MHz – 2480 MHz
最大放射送信出力	2.5mW EIRP

13. 規則（EU）2023/826に基づく情報

エネルギー消費に関する情報は、以下を参照してください：

https://support.hama.com/00139550, https://support.hama.com/00139551

Благодарим за выбор продукции Hama! Перед использованием внимательно прочтите следующие инструкции и указания. Храните данное руководство по эксплуатации в надежном месте, чтобы в случае необходимости у вас всегда был доступ к нему. При продаже устройства передайте руководство новому владельцу.

Элементы управления и индикаторы

1. Зарядный бокс
2. Светодиодный индикатор состояния зарядного бокса
3. Светодиодный индикатор состояния наушников
4. Многофункциональный сенсорный выключатель
5. Зарядные контакты
6. Микрофон
7. Разъем USB-C

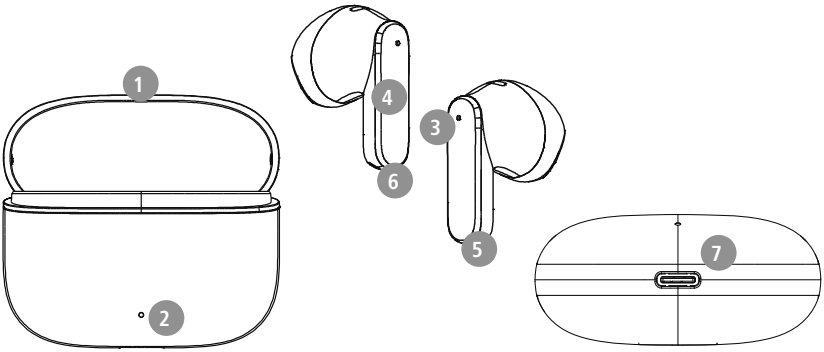

1. Пояснения к предупреждающим знакам и указаниям

Предупреждение

Используется для маркировки указаний по технике безопасности или для акцентирования внимания на особых опасностях и рисках.

Указание

Используется для дополнительного обозначения информации или важных указаний.

2 – 2 W	Мощность зарядного устройства должна варьироваться от минимальной мощности 2,0 Вт, необходимой для радиоустановки, до максимальной мощности 2,0 Вт, необходимой для достижения максимальной скорости зарядки.
	Стандартный USB-интерфейс позволяет также использовать зарядное устройство с более высокой выходной мощностью.

2. Комплект поставки

1 наушники True Wireless Bluetooth® Freedom Light II
1 зарядный бокс
1 краткое руководство
1 брошюра с предупреждающей информацией и указаниями по технике безопасности

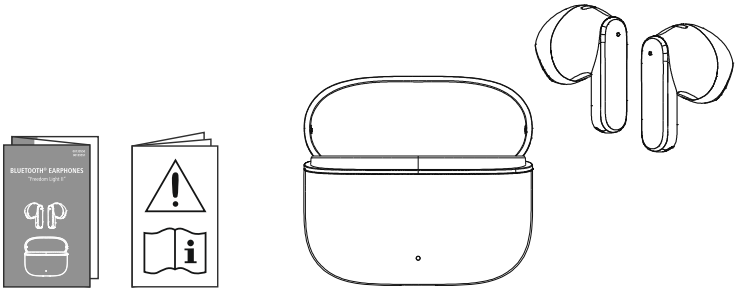

3. Указания по технике безопасности

- Изделие предназначено для домашнего, некоммерческого применения.
- Используйте изделие исключительно в предусмотренных целях.
- Не позволяйте детям играть с изделием.
- Не применяйте изделие в зонах, где использование электронных устройств запрещено.
- Не пытайтесь самостоятельно выполнять техническое обслуживание или ремонт изделия. Ремонт разрешается производить только квалифицированному персоналу.
- Не вскрывайте изделие и не используйте его при наличии повреждений.
- Не сгибайте и не пережимайте кабель.
- Избегайте падения изделия и не подвергайте его сильным вибрациям.
- Сразу утилизируйте упаковочный материал согласно действующим местным предписаниям по утилизации.
- Не вносите в изделие конструктивные изменения. В результате этого любые гарантийные обязательства теряют свою силу.
- Не допускайте загрязнения изделия, защищайте его от влаги и перегрева. Не используйте изделие при высокой влажности.
- Не используйте изделие в непосредственной близости от систем отопления, других источников тепла или под прямыми солнечными лучами.
- Используйте изделие только при приемлемых климатических условиях.
- Данное изделие, как и все электрические приборы, следует беречь от детей!
- При использовании изделия не допускайте превышения предела мощности, указанного в технических характеристиках.
- Не используйте изделие во влажной среде, избегайте брызг.
- Во время езды на автомобиле или занятий активными видами спорта не отвлекайтесь, а следите за дорожной обстановкой и окружением.
- Аккумулятор является стационарным и не подлежит демонтажу, утилизируйте изделие целиком в соответствии с законодательными предписаниями.
- Не бросайте аккумуляторную батарею или изделие в огонь.
- Не изменяйте, не деформируйте, не нагревайте, не разбирайте аккумуляторы/батарейки.
- Не используйте изделие во время зарядки!

Предупреждение – аккумулятор

- Для зарядки используйте только подходящие зарядные устройства или USB-разъемы.
- Не используйте неисправные зарядные устройства или USB-разъемы и не пытайтесь их ремонтировать.
- Не допускайте избыточной зарядки и глубокой разрядки изделия.
- Не храните, не заряжайте и не используйте устройство при очень низких и очень высоких температурах и очень низком атмосферном давлении (например, на больших высотах).
- При длительном хранении регулярно заряжайте изделие (не реже одного раза в квартал).

Предупреждение: магниты

- Изделие создает магнитные поля. При использовании кардиостимуляторов проконсультируйтесь с врачом на предмет совместимости изделия с такими устройствами.
- Не храните банковские или аналогичные карты с магнитной полосой рядом с зарядным боксом или наушниками. Это может привести к повреждению карт или удалению сохраненной на них информации.

Предупреждение: высокая громкость

- Высокая звуковая нагрузка!
- Существует риск ухудшения слуха.
- Чтобы не допустить потери слуха, не используйте наушники при высоком уровне громкости в течение длительного времени.
- Поддерживайте нормальную громкость. Воздействие громкого звука, в т. ч. в течение короткого времени, может привести к повреждению органов слуха.
- Во время эксплуатации изделия снижается степень восприятия окружающих звуков и шумов. Запрещается использовать изделие во время вождения автомобиля или управления машинами.

4. Включение/выключение

ON

Извлекайте оба наушника из зарядного устройства одновременно. Оба наушника включаются автоматически и запускают процедуру сопряжения.

Альтернативный вариант:

Нажимайте на левом и правом наушниках многофункциональный сенсорный выключатель (4) в течение примерно 2–3 секунд, пока не раздастся звуковой сигнал.

OFF

Для выключения просто уложите наушники в зарядный бокс. Соблюдайте при этом правильность укладки наушников в соответствии с маркировкой L/R (левый/правый).

Альтернативный вариант:

удерживайте многофункциональный сенсорный выключатель (4) левого или правого наушника во включенном состоянии в течение примерно 5 секунд, пока не раздастся звуковой сигнал.

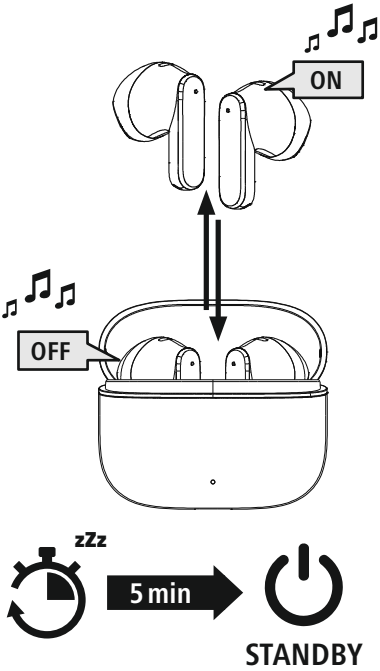

Указание — автоматическое выключение изделия

Изделие оснащено системой автоматического выключения. Если в течение 5 минут соединение с оконечным устройством отсутствует, оно автоматически выключаются.

5. Зарядка

Перед первым применением один раз полностью зарядите наушники, а также зарядный бокс.

1 Укладка наушников и подключение зарядного бокса

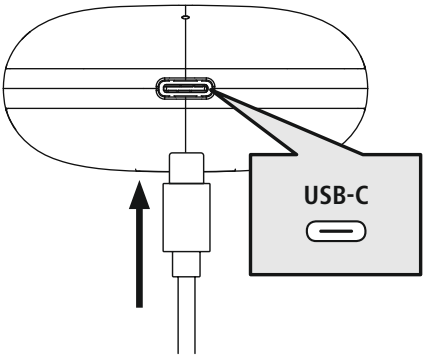

Уложите наушники в зарядный бокс. Соблюдайте при этом правильность укладки наушников в соответствии с маркировкой L/R (левый/правый).

Подключите прилагаемый зарядный кабель USB-C к зарядному гнезду (7) зарядного бокса. Подключите свободный штекер зарядного кабеля USB-C к подходящему зарядному устройству с USB-портом. Соблюдайте руководство по эксплуатации используемого зарядного USB-устройства.

2 Процедура зарядки зарядного бокса и наушников

Светодиодный индикатор состояния зарядного бокса (2) во время зарядки мигает красным светом. После полной зарядки светодиод зарядного бокса (2) горит красным светом.

Полная зарядка может занимать 2 часа (наушники и зарядный бокс).

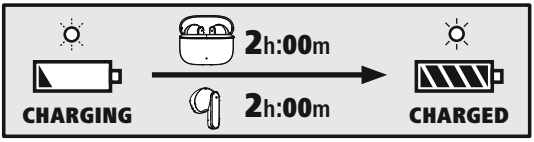

3 Емкость аккумулятора

Зарядный бокс

При низком уровне зарядки аккумуляторов (<20%) светодиодный индикатор состояния (2) мигает четыре раза зеленым светом, а затем гаснет.

Наушники

При низком уровне заряда аккумулятора (<20%) светодиодный индикатор состояния (3) наушников мигает каждые 5 секунд два раза подряд и один раз в минуту раздается звуковой сигнал.

Продолжительность работы аккумулятора варьируется в зависимости от интенсивности использования прибора, настроек и окружающей температуры (аккумуляторы имеют ограниченный срок службы).

Указание

Если вы несколько месяцев не пользовались изделием, может пройти 15–30 минут, пока **светодиодный индикатор состояния** (2/3) при зарядке загорится красным.

6. Соединение Bluetooth® (сопряжение)

Указание — сопряжение

- Убедитесь, что оконечное устройство с возможностью соединения через Bluetooth® включено и Bluetooth®-соединение установлено.
- Соблюдайте соответствующие указания руководства по эксплуатации вашего оконечного устройства.

Наушники и оконечное устройство должны находиться на расстоянии не больше 1 метра друг от друга. Чем меньше расстояние, тем лучше.
Убедитесь, что наушники включены.

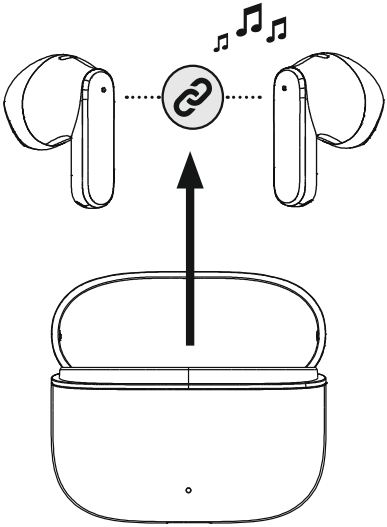

1 **Проверьте светодиодный индикатор состояния (3)**

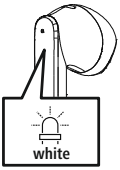

Если светодиодный индикатор состояния (3) одного наушника мигает:

наушники пытаются установить соединение Bluetooth®.

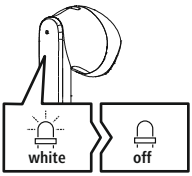

Если светодиодный индикатор состояния (3) одного наушника мигает и затем гаснет:

наушники установили соединение с оконечным устройством Bluetooth®.

2 Найдите в оконечном устройстве наушники (требуется только при первом соединении)

Откройте меню настроек Bluetooth® на вашем оконечном устройстве и подождите, пока в списке

найденных устройств с Bluetooth® не появится **Hama Freedom Light II**.

Выберите **Hama Freedom Light II** и подождите, пока наушники отобразятся в качестве подключенного устройства в настройках Bluetooth® вашего оконечного устройства. Раздастся звуковой сигнал.

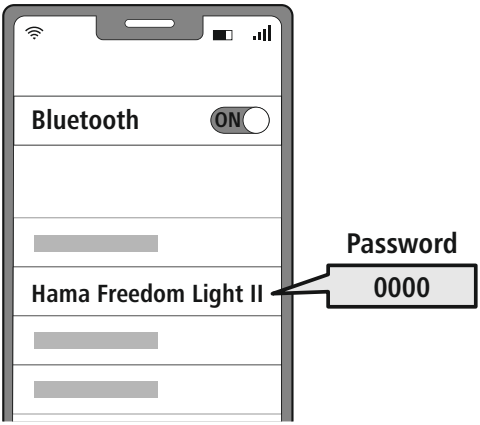

Указание — пароль Bluetooth®

Для некоторых оконечных устройств при установлении соединения с другим Bluetooth®-устройством требуется пароль.

- Если ваше оконечное устройство требует его ввода, введите для соединения с устройством пароль **0000**.

6.1 Функция сброса

Чтобы сбросить настройки наушников до заводских, убедитесь, что наушники включены и не соединены с оконечным устройством через Bluetooth®.

Нажмите многофункциональный сенсорный выключатель (4) на левом или правом наушнике восемь раз. Раздастся звуковой сигнал.

7. Элементы управления

Указание

- Обратите внимание, что поддержка некоторых функций зависит от вашего оконечного устройства.
- Соблюдайте соответствующие указания руководства по эксплуатации вашего оконечного устройства.

7.1 Функция интеллектуального голосового помощника

Нажмите многофункциональный сенсорный выключатель (4) на левом или правом наушнике пять раз, чтобы запустить связь с Siri или Google Assistant. Раздастся непродолжительный звуковой сигнал.

Указание — Siri

Сервис Siri доступен только на соответствующих оконечных устройствах с iOS 5 (начиная с iPhone 4s) или более поздней версией.

Примечание — Google Assistant

- Сервис **Google Assistant** доступен только на соответствующих оконечных устройствах с **Android 5.0 или более поздней версией** с сервисами Google Play Services, > 1,5 Гб свободной памяти и минимальным разрешением экрана 720 пикселей.
- **Приложение Google Assistant** должно быть доступно на вашем оконечном устройстве и настроено в качестве стандартного голосового помощника.

7.2 Функция громкой связи

Вы также можете использовать наушники в качестве устройства для громкой телефонной связи для своего оконечного устройства.

1 **Совершить вызов**

Выберите номер непосредственно на оконечном устройстве, чтобы совершить вызов.

2 **Принять вызов**

Нажмите один раз многофункциональный сенсорный выключатель (4) на левом или правом наушнике, чтобы принять входящий вызов.

3 **Отклонить вызов**

Для отклонения входящего вызова нажмите и удерживайте многофункциональный сенсорный выключатель (4) на левом или правом наушнике нажатым примерно 2 секунды.

4 **Завершить вызов**

Во время разговора один раз нажмите многофункциональный сенсорный выключатель (4) на левом или правом наушнике, чтобы завершить вызов.

5 **Повторный набор**

Последний набранный номер можно выбрать повторно с помощью функции интеллектуального голосового помощника (7.1).

7.3 Воспроизведение аудиозаписи

1 **Запустите воспроизведение на своем устройстве.**

2 **Воспроизведение/пауза**

Нажмите один раз многофункциональный сенсорный выключатель (4) на левом или правом наушнике, чтобы запустить или остановить воспроизведение аудиозаписи.

3 **Следующий трек**

Нажмите многофункциональный сенсорный выключатель (4) на правом наушнике и удерживайте его нажатым ок. 1–2 секунд, чтобы перейти к следующему треку. Раздастся непродолжительный звуковой сигнал.

4 **Предыдущий трек**

Нажмите многофункциональный сенсорный выключатель (4) на левом наушнике и удерживайте его нажатым ок. 1–2 секунд, чтобы перейти к предыдущему треку. Раздастся непродолжительный звуковой сигнал.

7.4 Регулировка громкости

Управление громкостью осуществляется с помощью функции интеллектуального голосового помощника (7.1).

Громкость можно также регулировать через ваше оконечное устройство.

8. Технические характеристики

Наушники Bluetooth®	
Технология Bluetooth	Bluetooth®версии 5.3
Поддерживаемые профили	A2DP1.3.2, AVRCP1.6.2, SPP1.2.4, HFP1.8, HSP1.2.10
Частота для передачи по Bluetooth®	2402–2480 МГц
Дальность действия	< 10 м
Аккумулятор	
Тип батарейки	3,7 В литий-полимерная
Мин. емкость наушников/зарядного бокса	33 мАч/340 мАч
Потребление тока	Макс. 5 В ⎓ 300 мА
Время зарядки наушников	~ 1,5 – 2 ч
Время зарядки зарядного бокса	~ 1,5 – 2 ч
Состояние покоя *	~ 150 ч
Время воспроизведения музыки (зарядный бокс)*	~ 5 ч (+15 ч)
Время разговора (зарядный бокс) *	~ 3 ч (+9 ч)
Вес наушников	ок. 4 г каждый наушник
Вес зарядной станции с наушниками	ок. 35 г

* после полной зарядки.

9. Техническое обслуживание и уход

Очищайте изделие только с помощью слегка влажной безворсовой салфетки; не используйте агрессивные чистящие средства.

10. Исключение ответственности

Hama GmbH & Co. KG не несет ответственности за повреждения, возникшие в результате ненадлежащей установки, монтажа и ненадлежащего использования изделия или несоблюдения требований руководства по эксплуатации и/или указаний по технике безопасности.

11. Сервисное обслуживание и поддержка

При возникновении вопросов по изделию обращайтесь в службу поддержки Hama.
Горячая линия: +49 9091 502-0 (нем./англ.)
Дополнительную информацию о технической поддержке см. по ссылке support.hama.com

12. Сертификат соответствия

Настоящим компания Hama GmbH & Co KG заявляет, что радиооборудование типа [00139550, 00139551] соответствует требованиям директивы 2014/53/ЕС. Полный текст декларации соответствия ЕС доступен по следующему интернет-адресу:

https://support.hama.com/00139550, https://support.hama.com/00139551

Диапазон/диапазоны частот	2402 МГц – 2480 МГц
Максимальная излучаемая мощность	2,5 мВт E.I.R.P (эквивалентная мощность изотропного излучения)

13. Данные в соответствии с постановлением (ЕС) 2023/826

Информация об энергопотреблении доступна на сайте:
https://support.hama.com/00139550, https://support.hama.com/00139551