✓ OK

✗ not OK

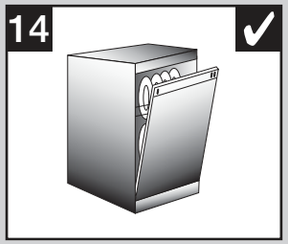

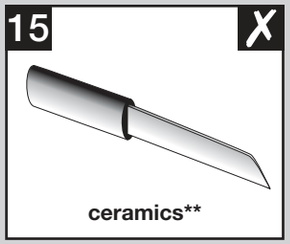

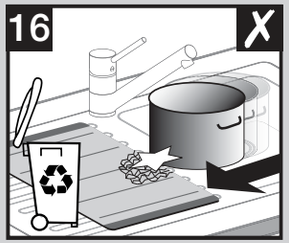

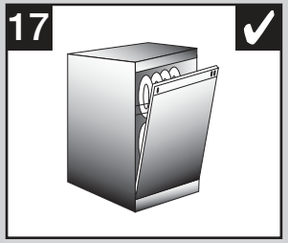

BLANCO

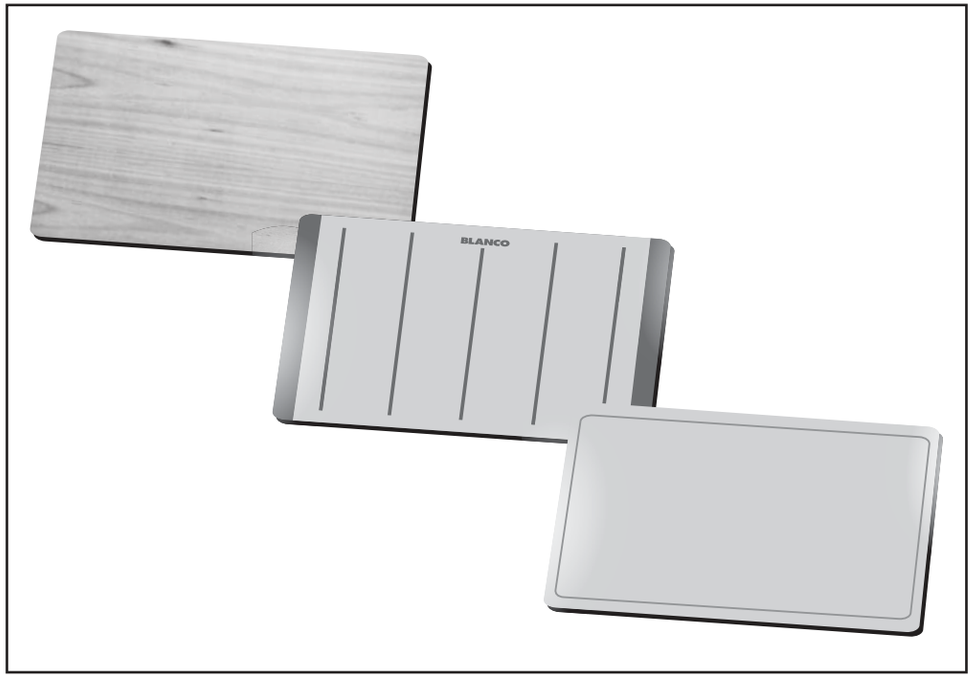

BLANCO

BLANCO GmbH + Co KG
Service
Tel.: +49 7045 44-81 419
info@blanco.de
www.blanco-germany.com

213 501 213 499 06/2015

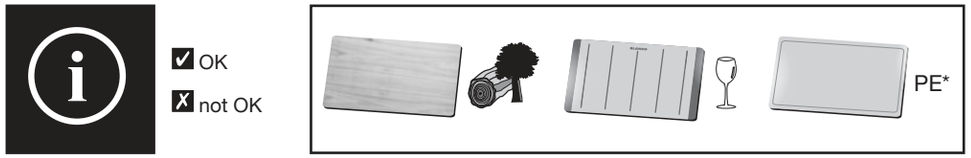

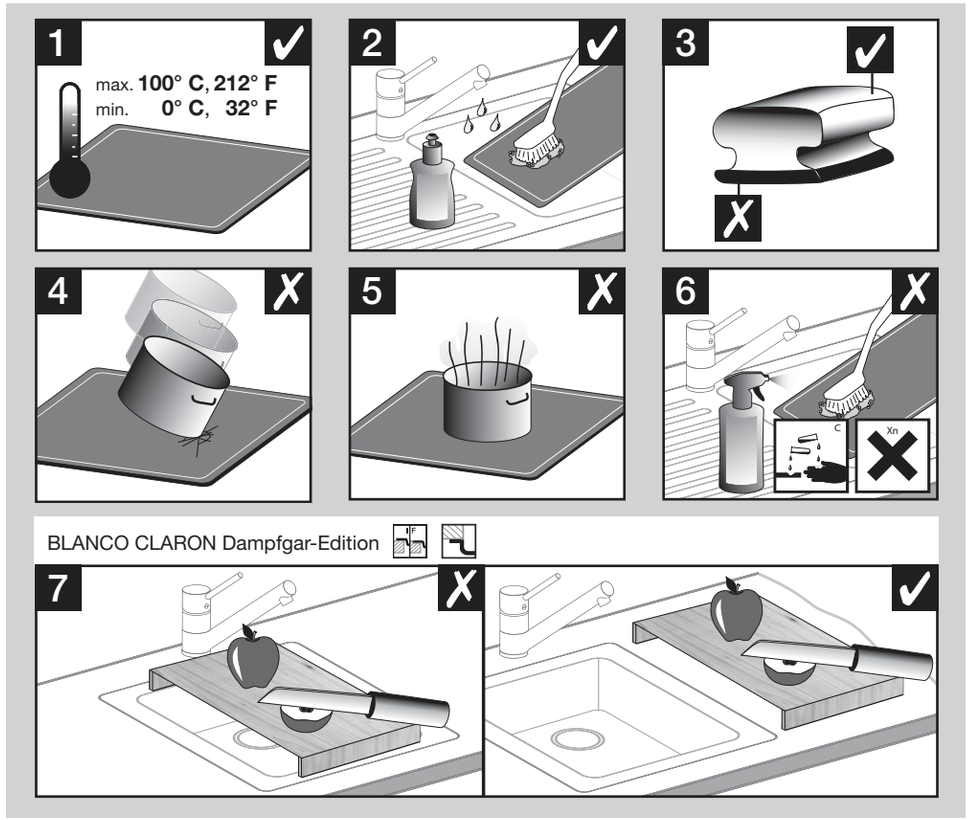

* PE: Polyethylen, Polyethylene, Polyéthylène, Polietileno, Полиэтилен, Polyetylen, Polyeten, Polyeteeni, Polyethyleen, Polietileno, Polietilene, Πολυαιθυλένιο, Polietylen, Polyetylénu, Polyethylenu, Polietilen, Polietilén, Полиетилен, Polietilenă, 聚乙烯, Поліетилен

** Keramikmesser, ceramic knife, couteau en céramique, cuchillo de ceramic, керамических ножей, keramisk kniv, keramiska kniv, keraaminen veitsi, keramische mes, faca cerâmica, coltello di ceramica, κεραμικά μαχαίρι, nóż ceramiczny, keramický nôž, keramický nůž, keramički nož, kerámia kés, керамичен нож, ceramice cuţit, 陶瓷刀, керамічних ножів, keramični nož, seramik bıçak
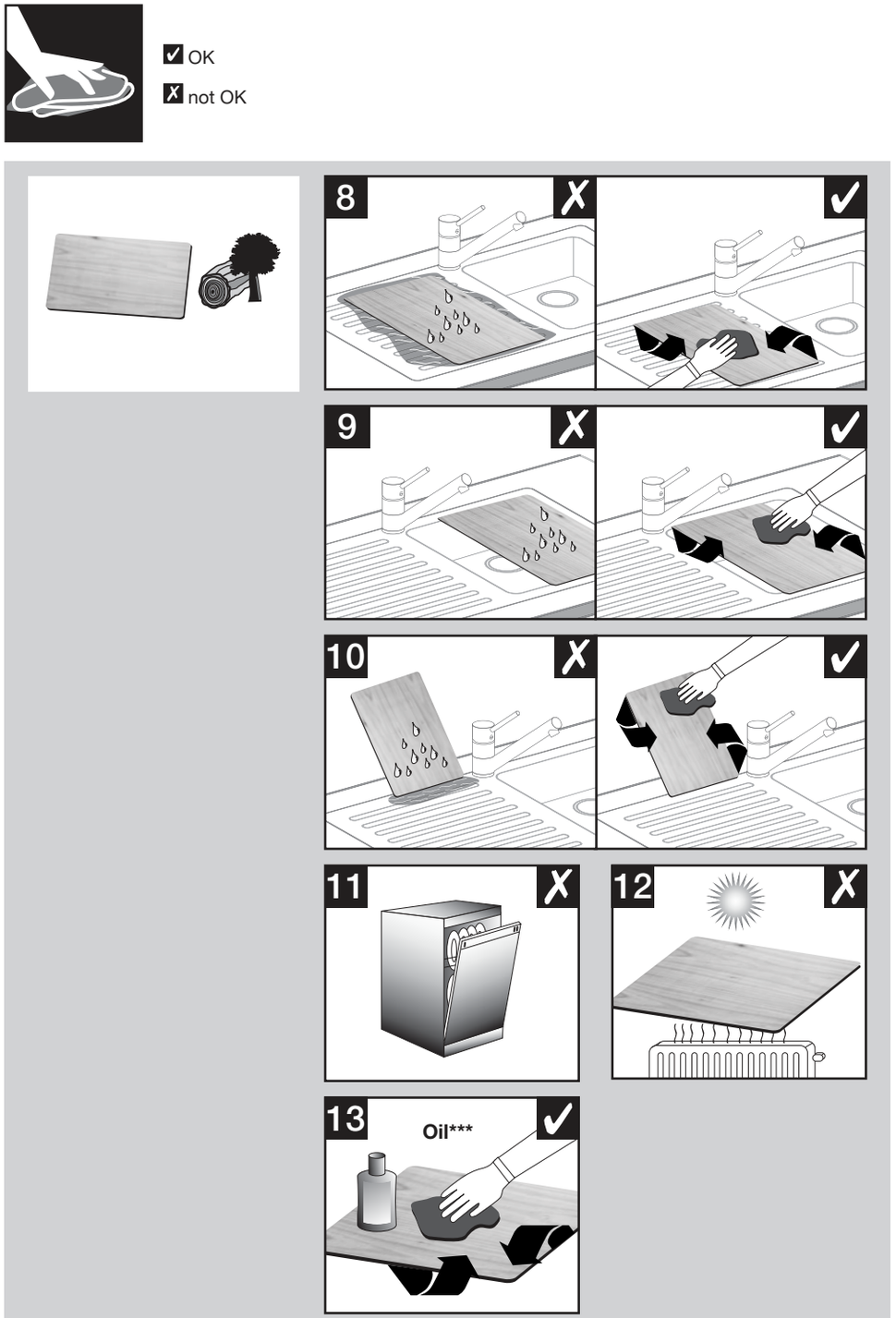
*** Speiseöl, cooking oil, huile de cuisson, aceite de cocina, Растительное масло, spiseolie, matolje, matolja, ruokaöljy, tafelolie / spijsolie, óleo de cozinha, μαγειρικά έλαια, olej do smażenia, stolný olej, stolní olej, kuhanja ulje, étolaj, олио за готвене, ulei de gătit, 食用油, рослинне масло, jedilno olje, pişirme yağ