BLANCO

BLANCO CHOICE Icona-C

Montageanleitung

Assembly instructions • Instrucciones de montaje • Istruzioni di montaggio

1

blanco.com

deu	MONTAGEANLEITUNG	4
eng	ASSEMBLY INSTRUCTIONS	12
spa	INSTRUCCIONES DE MONTAJE	20
ita	ISTRUZIONI DI MONTAGGIO	28

Inhaltsverzeichnis

1. Sicherheit	4
1.1 Allgemeine Hinweise	4
1.2 Bestimmungsgemäßer Gebrauch	5
1.3 Einschränkung des Nutzerkreises	5
1.4 Sichere Installation	5
1.5 Sicherer Gebrauch	6
2. Sachschäden vermeiden	6
3. Umweltschutz	6
4. Montieren und Anschließen	6
4.1 Lieferumfang	6
4.2 Kriterien für den Aufstellort	7
4.3 Armatur montieren	7
4.4 Armatur für den ersten Gebrauch vorbereiten	9
5. Außerbetriebnahme	11
6. Armatur entsorgen	11
7. Kundendienst	11

1. Sicherheit

Beachten Sie die nachfolgenden Sicherheitshinweise.

1.1 Allgemeine Hinweise

Diese Montageanleitung ist Teil 1 von insgesamt 4 Anleitungen. Die Nummer der Anleitung finden Sie jeweils auf der Titelseite des Dokuments.

- ► Lesen Sie für die korrekte Montage und den sicheren Gebrauch des Produkts sowohl diese Anleitung als auch die weiteren Anleitungen vor der Montage und vor der Verwendung des Produkts sorgfältig durch.
- ► Halten Sie die Reihenfolge der Anleitungen und die Reihenfolge der Arbeitsschritte ein.
- ► Beachten Sie die Sicherheitshinweise und die Vorgaben zur Installation.
- ► Achten Sie auf die Anzeige-Elemente der Komponenten: die LEDs an der Armatur und das Display der Unterschrank-Einheit.
- ► Bewahren Sie die Anleitungen sowie die Produktinformationen für einen späteren Gebrauch oder Nachbesitzer auf.
- ► Schließen Sie die Armatur bei einem Transportschaden nicht an.

1.2 Bestimmungsgemäßer Gebrauch

Die Armatur ist für die Nutzung in Deutschland, Österreich, Großbritannien und Irland ausgelegt.
Verwenden Sie diese Armatur nur in Verbindung mit einer BLANCO CHOICE Unterschrank-Einheit. Das System wurde für die Verwendung in privaten Haushalten konzipiert, üblicherweise in der Küchenumgebung. Es kann jedoch auch an öffentlichen Orten wie z. B. in einem Büro oder einer Praxis eingesetzt werden. Dies erfordert jedoch zusätzliche Anforderungen bezüglich Reinigung und Wartung, wofür der Betreiber verantwortlich ist.
Jede über den bestimmungsgemäßen Gebrauch hinausgehende oder andersartige Benutzung gilt als Fehlgebrauch. Für aus Fehlgebrauch entstandene Schäden übernimmt BLANCO keine Haftung.

1.3 Einschränkung des Nutzerkreises

Diese Armatur kann von Kindern ab 8 Jahren und darüber sowie von Personen mit reduzierten physischen, sensorischen oder mentalen Fähigkeiten oder Mangel an Erfahrung und/oder Wissen benutzt werden, wenn sie beaufsichtigt oder bezüglich des sicheren Gebrauchs der Armatur unterwiesen wurden und die daraus resultierenden Gefahren verstanden haben. Kinder dürfen nicht mit der Armatur spielen. Reinigung und Benutzerwartung dürfen nicht durch Kinder ohne Beaufsichtigung durchgeführt werden.

1.4 Sichere Installation

HINWEIS!

Sauberkeit beachten! Unvorsichtige Handhabung kann zu Problemen bei der Wasserhygiene führen.

- ► Wasserführende Teile (Dichtungen, Schlauchanschlüsse, Gewinde) sauber halten. Nur mit gründlich gereinigten Händen berühren.
- ► Keine Oberflächen berühren, die nach dem Einbau in Kontakt mit Trinkwasser sind.

1.5 Sicherer Gebrauch

⚠ WARNUNG Erstickungsgefahr!

Kinder können sich Verpackungsmaterial über den Kopf ziehen oder sich darin einwickeln und ersticken!
► Verpackungsmaterial von Kindern fernhalten.
► Kinder nicht mit Verpackungsmaterial spielen lassen.

Kinder können Kleinteile einatmen oder verschlucken und dadurch ersticken!
► Kleinteile von Kindern fernhalten.
► Kinder nicht mit Kleinteilen spielen lassen.

2. Sachschäden vermeiden

Beschädigungen, fehlerhafte Montage und unsachgemäße Reparaturen können zu Undichtigkeiten und hohen Sachschäden führen.

- ► Nur geschultes Fachpersonal darf das Gerät montieren und anschließen. BLANCO übernimmt keine Haftung bei unsachgemäßem oder nicht fachgerechtem Einbau.
- ► Kabel und Schläuche so verlegen, dass es zu keinen Beschädigungen kommen kann. Vor allem beim Einsatz eines Abfallsystems darauf achten, dass Kabel und Schläuche nicht eingeklemmt oder beschädigt werden.
- ► Nie eine beschädigte Armatur in Betrieb nehmen.
- ► Nur geschultes Fachpersonal darf Reparaturen am Gerät durchführen.
- ► Beschädigte Teile fachgerecht ersetzen.
- ► Nur Original-Ersatzteile dürfen zur Reparatur des Geräts verwendet werden.

3. Umweltschutz

Die Verpackungsmaterialien sind umweltverträglich und wiederverwertbar.

- ► Die einzelnen Bestandteile getrennt nach Sorten entsorgen.

4. Montieren und Anschließen

4.1 Lieferumfang

Nach dem Auspacken alle Teile auf Transportschäden und Vollständigkeit prüfen. Die Lieferung besteht aus den hier abgebildeten Teilen und zwei Anleitungen. Bei Beanstandungen wenden Sie sich an Ihren Händler oder an unseren Kundendienst → siehe Rückseite.

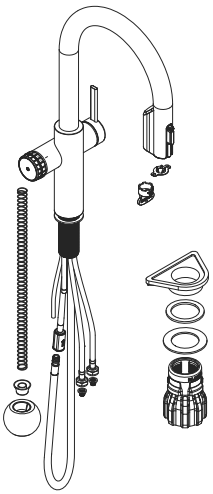

4.2 Kriterien für den Aufstellort

Anforderungen Wasseranschluss
- Konstante Trinkwasserqualität
- Konstanter Fließdruck

Warmwasser-Ventil
- Temperatur maximal 70 °C (158 °F)
- Druck maximal 10 bar (145 psi)

Kaltwasser-Ventil
- Temperatur 5 - 30 °C (40 - 86 °F)
- Druck 1 - 10 bar (14,5 - 145 psi)

Anforderungen Hahnloch
Die Spüle oder die Arbeitsplatte muss ein Hahnloch mit Durchmesser 35 mm besitzen; maximale Dicke der Arbeitsplatte: 50 mm.

4.3 Armatur montieren

Video mit Schritt für Schritt-Anleitung des gesamten Montageablaufs unter:
blanco.com/install-choice

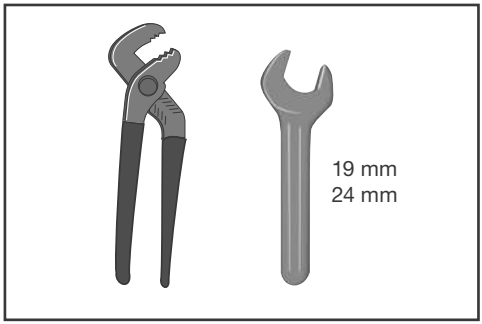

Benötigtes Werkzeug:
- Zange
- Schraubenschlüssel Schlüsselweite 19 mm
- Schraubenschlüssel Schlüsselweite 24 mm

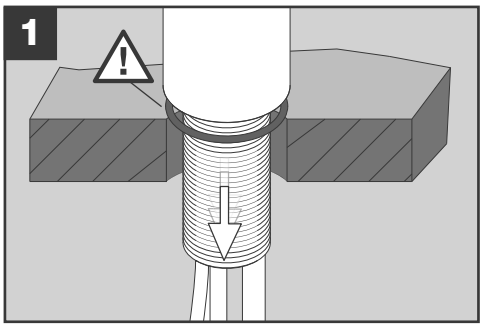

Armatur in Hahnloch einsetzen.

HINWEIS!
Achten Sie auf den korrekten Sitz der Dichtung!

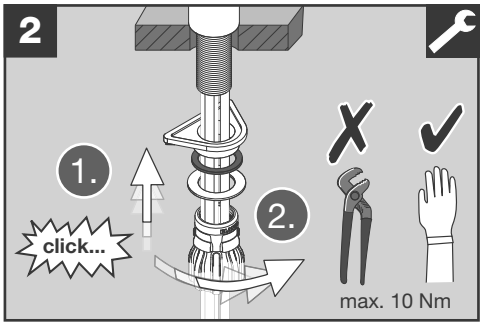

Armatur mit Montageset befestigen.

Die Montagemutter zuerst nach oben schieben und dann von Hand festdrehen.

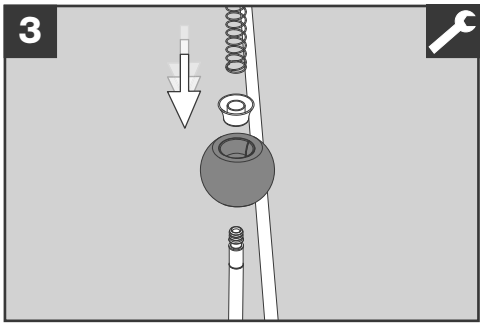

Drei Bauteile in der korrekten Reihenfolge über den Brauseschlauch schieben:
- zuerst das Kugel-Gewicht,
- dann den Stopper,
- als letztes die Feder.

HINWEIS!
Der Brauseschlauch muss im Unterschrank so verlegt werden, dass das Gewicht am Schlauch frei gleiten kann und nirgends hängen bleibt!

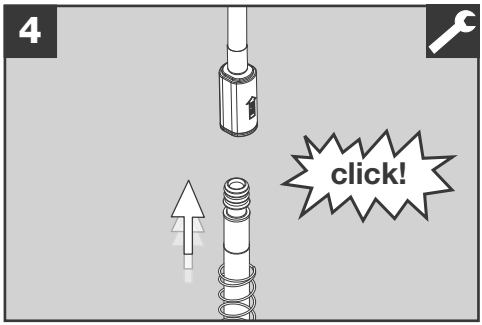

Brauseschlauch am Verbindungsstück einstecken.

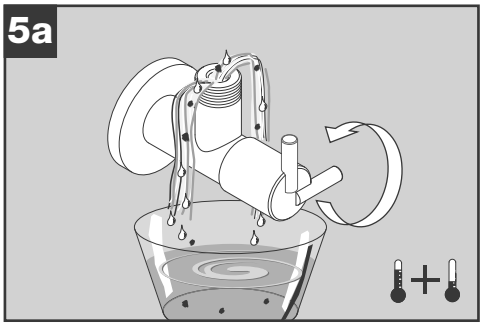

Beide Eckventile spülen bis sauberes Wasser austritt.

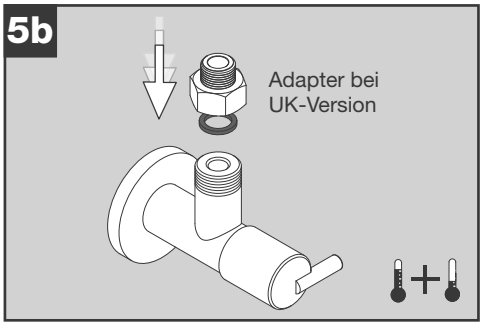

Nur für Großbritannien und Irland:

Für **die UK-Version** sind Gewinde-Adapter von 1/2'' auf 3/8'' notwendig. Diese sind im Lieferumfang der Unterschrank-Einheit enthalten.

Gewinde-Adapter auf die Eckventile montieren.

Darauf achten, dass eine Dichtung eingesetzt ist.

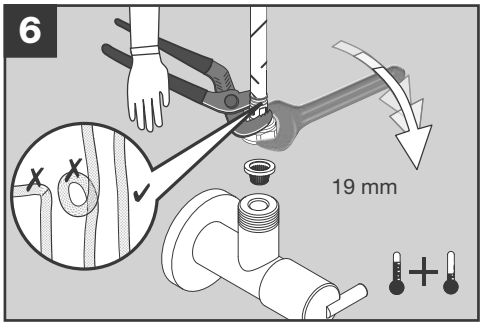

HINWEIS!
Schläuche dürfen nicht verdreht oder geknickt werden!

► Leitungen und Schläuche gerade verlegen und beim Anziehen der Mutter gegen Verdrehen sichern. Darauf achten, dass eine Siebdichtung eingesetzt ist.

- Den roten Flexschlauch der Armatur auf das Warmwasser-Eckventil (links) montieren.
- Den blauen Flexschlauch auf das Kaltwasser-Eckventil (rechts) montieren.

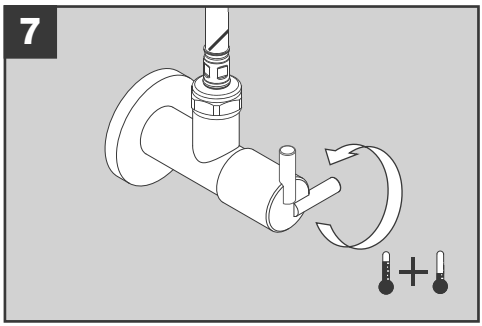

Beide Eckventile vollständig öffnen.

HINWEIS!
Verbindungen auf Dichtheit prüfen!

4.4 Armatur für den ersten Gebrauch vorbereiten

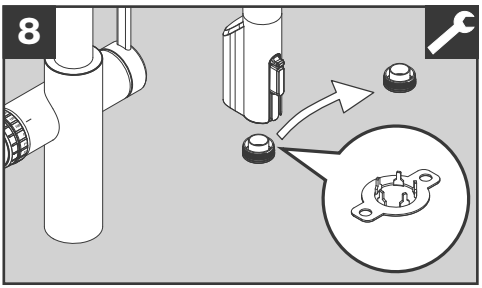

Am Brausekopf den Strahlreglereinsatz ausbauen (Schlüssel liegt der Armatur bei).

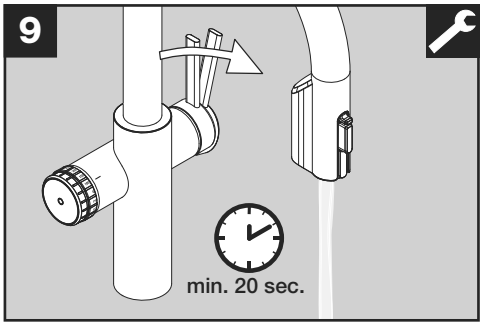

Armatur und Leitungen mindestens 20 Sekunden durchspülen (warmes und kaltes Wasser).

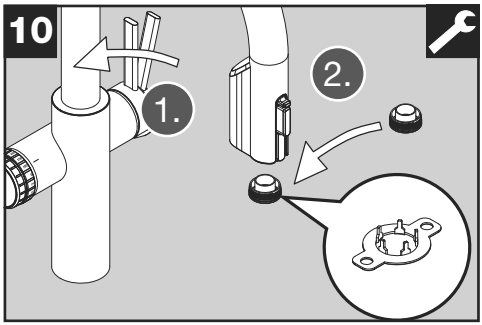

Hebel schließen und Strahlreglereinsatz wieder montieren.

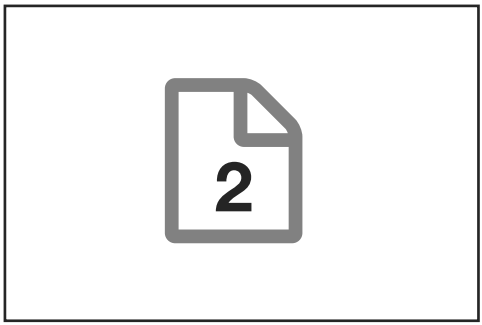

Mit der Montage der Unterschrank-Einheit fortfahren: → Siehe Anleitung 2

5. Außerbetriebnahme

- ► Beide Eckventile schließen.
- ► Unterschrank-Einheit deaktivieren bzw. Netzstecker ziehen.

⚠ VORSICHT | Verbrennungsgefahr!

Die Anschlussstutzen an der Rückseite der Unterschrank-Einheit und an der Unterseite der Armatur sowie die rote Verbindungsleitung zur Armatur können sehr heiß sein. Ein Kontakt mit heißen Oberflächen kann zu Verbrennungen führen!

► Heiße Oberflächen nicht mit bloßen Händen berühren.

► System nach dem Ziehen des Netzsteckers abkühlen lassen.

HINWEIS!

Beim Trennen von wasserführenden Leitungen/Schläuchen können kleine Mengen an Wasser austreten.

- ► Schläuche an den Eckventilen abschrauben.
- ► Blaue und rote Verbindungsleitung entweder an der Armatur oder an der Unterschrank-Einheit lösen. Hierzu den äußeren Ring am Verbindungsstück eindrücken.
- ► Signalkabel an der Unterschrank-Einheit abziehen.
- ► Die Verbindung des Brauseschlauchs lösen und das Gewicht des Brauseschlauchs entfernen.
- ► Montagemutter lösen und Armatur entnehmen.

6. Armatur entsorgen

Ihre gesetzlichen Pflichten, um Abfall zu vermeiden, sowie Ihre Gesundheit und die Umwelt zu schützen:

- ► Das Produkt an einer Sammelstelle abgeben. NICHT in den unsortierten Siedlungsabfall/Restmüll geben.

Händler nehmen die Armatur kostenlos zurück.

7. Kundendienst

Bei Beanstandungen oder Fragen wenden Sie sich an Ihren Händler oder an unseren Kundendienst → siehe Rückseite.

Weitere Informationen und Ersatzteile erhalten Sie im BLANCO-Webshop:
blanco.com/shop-choice

Contents

1. Safety 12
   1.1 General information 12
   1.2 Intended use 13
   1.3 Restrictions on the user group 13
   1.4 Safe installation 13
   1.5 Safe use 14

2. Avoiding property damage 14

3. Environmental protection 14

4. Assembling and connecting 14
   4.1 Scope of delivery 14
   4.2 Criteria for the installation location 15
   4.3 Fitting the mixer tap 15
   4.4 Preparing the mixer tap for first use 17

5. Shutting down 19

6. Disposing of the mixer tap 19

7. Customer service 19

1. Safety

Please observe the following instructions.

1.1 General information

These assembly instructions are part 1 of a total of 4 manuals. You will find the manual number on the cover page of the document.

- ► Please read these instructions and other accompanying instructions carefully before assembling and using the product to ensure correct assembly and safe use of the product.
- ► Ensure that you follow the instructions and the work steps in the specified order.
- ► Observe the safety instructions and the installation requirements.
- ► Pay attention to the indicator elements on the components: the LEDs on the mixer tap and the display on the base cabinet unit.
- ► Keep the manuals and product information in a safe place ready to use at a later date or pass on to the subsequent owner.
- ► Do not connect the mixer tap if it has been damaged during transport.

1.2 Intended use

This mixer tap is designed for use in Germany, Austria, the UK and Ireland.
Use this mixer tap only in conjunction with a BLANCO CHOICE base cabinet unit. The system was designed for private use, usually within a kitchen space. However, it can also be used in public areas like an office or medical practice. Such use would entail extra requirements in terms of cleaning and maintenance, for which the user is responsible.
Any operation beyond the intended usage or any other use is considered misuse. BLANCO accepts no liability for any damage caused by misuse.

1.3 Restrictions on the user group

Children aged 8 or over and people with reduced physical, sensory or mental capabilities or lacking in experience and knowledge may only use the mixer tap under supervision or if they undergo a suitable briefing on safe usage and they are aware of the associated risks and hazards. Children must not play with the mixer tap. Children must not carry out cleaning and user maintenance without supervision.

1.4 Safe installation

NOTICE!

Maintain cleanliness! Careless handling can cause problems with water hygiene.

- ► Keep water-conducting parts such as seals, threads and hose connections clean. Only touch after cleaning your hands thoroughly.
- ► Do not touch any surfaces that come into contact with drinking-water after installation.

1.5 Safe use

⚠ WARNING Risk of suffocation!

Children can pull packaging material over their heads or wrap themselves in it and suffocate!
► Keep packaging material away from children.
► Do not allow children to play with packaging material.

Children can inhale or swallow small parts and choke as a result!
► Keep small parts away from children.
► Do not allow children to play with packaging material.

2. Avoiding property damage

Damage, incorrect installation and improper repairs can cause leaks and considerable property damage.

- ► Only trained specialists may install and connect the mixer tap. BLANCO assumes no liability for improper or non-professional installation.
- ► Cables and hoses must be routed in such a way that they cannot be damaged. If you use a waste system, you must pay special attention and ensure that cables and hoses cannot become caught or damaged.
- ► Never put a damaged mixer tap into operation.
- ► Only trained specialists may repair the mixer tap.
- ► Have damaged parts replaced by a professional.
- ► Only original spare parts may be used to repair the mixer tap.

3. Environmental protection

The packaging materials are environmentally friendly and recyclable.
► Sort and dispose of each individual part by material type.

4. Assembling and connecting

4.1 Scope of delivery

After unpacking the delivery, check all parts for transport damage and ensure they are complete. The delivery consists of the parts shown here and two manuals.If you have any complaints, please contact your dealer or our customer service
→ see rear page.

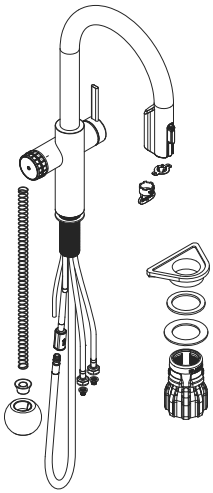

4.2 Criteria for the installation location

Water connection requirements

- Constant drinking water quality
- Constant flow pressure

Hot water corner valve

- Maximum temperature 70 °C (158 °F)
- Maximum pressure 10 bar (145 psi)

Cold water corner valve

- Temperature 5 - 30 °C (40 - 86 °F)
- Pressure 1 - 10 bar (14.5 - 145 psi)

Tap hole requirements

The sink or worktop must have a tap hole 35 mm in diameter; maximum thickness of the worktop: 50 mm.

4.3 Fitting the mixer tap

See video with step-by-step instructions for the entire installation process at:
blanco.com/install-choice

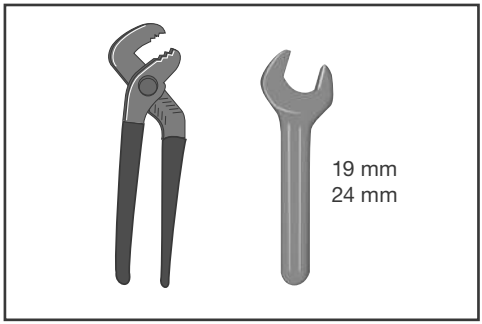

Required tools:

- Pliers
- Wrench, width 19 mm
- Wrench, width 24 mm

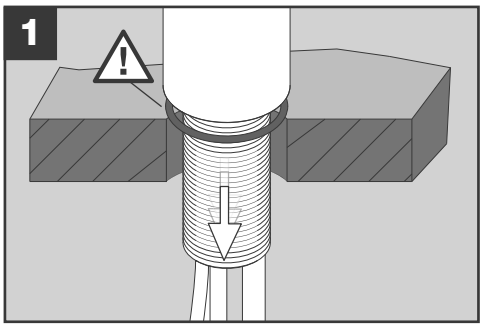

Insert the mixer tap in tap hole.

NOTICE!
Ensure that the rubber seal is in the correct position!

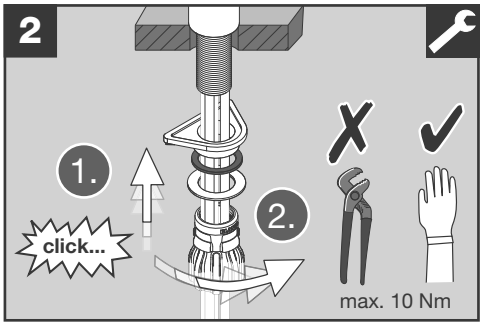

Fasten the mixer tap with the assembly set.

First push the mounting nut upwards and then tighten it by hand.

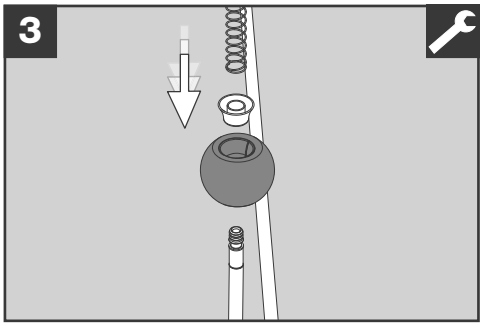

Slide three components onto the shower hose in the correct order:
- first the ball weight,
- then the stopper,
- finally the spring.

NOTICE!
The spray hose must be fitted in the base cabinet in such a way that the weight can glide freely along the hose and does not get caught anywhere!

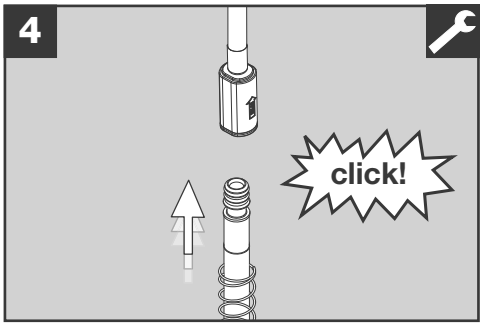

Insert the spray hose into the connecting piece.

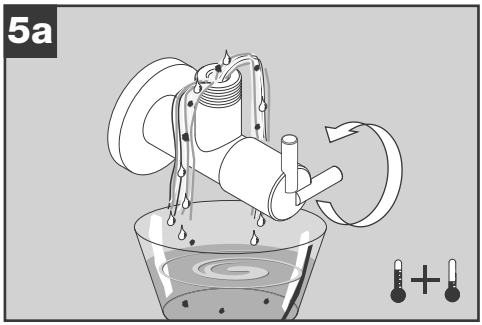

Purge both corner valves until clean water comes out.

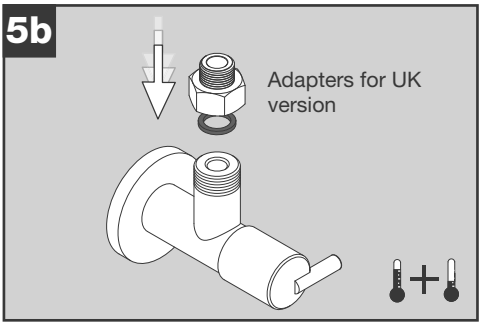

For the UK and Ireland only:

Thread adapters from 1/2'' to 3/8'' are required for the UK version. These are included in the scope of delivery for the base cabinet unit.

Fit thread adapters to the corner valves.

Ensure that a seal is inserted.

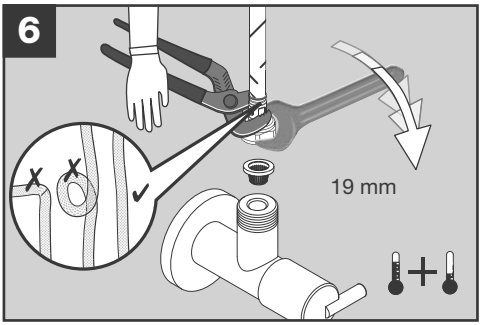

NOTICE!
Hoses must not be twisted or kinked!

► Install the hoses so that they are straight and secure them against twisting when tightening the nut. Ensure that a sieve seal is inserted.

- Attach the red flexible hose from the mixer tap to the hot water corner valve (left).

- Attach the blue flexible hose to the cold water corner valve (right).

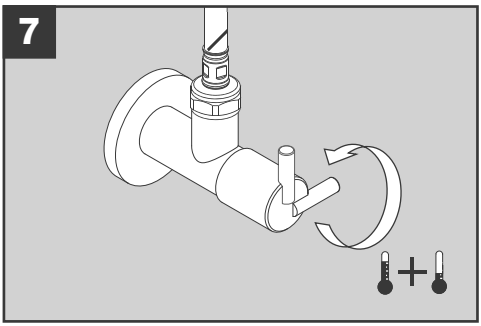

Fully open both corner valves.

NOTICE!
Check all connections for leaks!

4.4 Preparing the mixer tap for first use

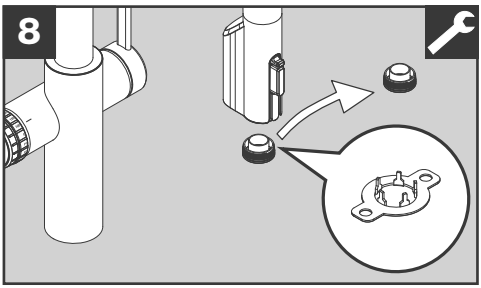

Remove the flow regulator from the spray head (spanner is supplied with the mixer tap).

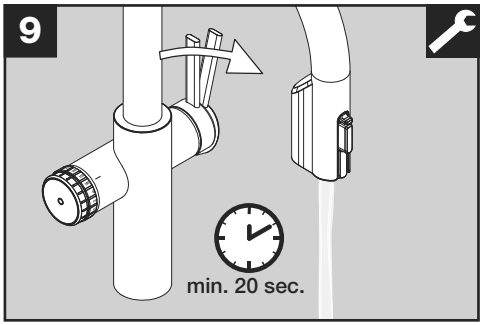

Purge mixer tap and pipelines thoroughly with water (hot and cold water; at least 20 seconds).

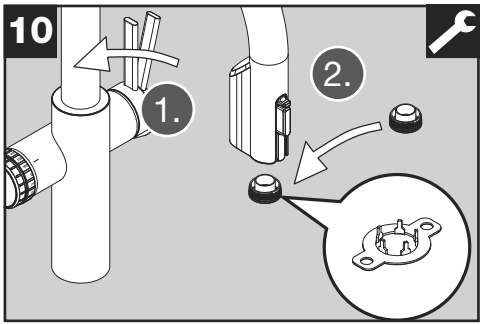

Close the lever and re-assemble the flow regulator.

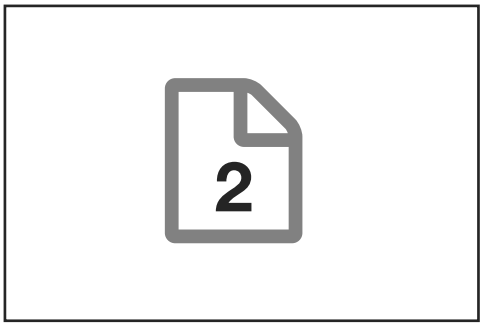

Continue installing the base cabinet unit:
→ See manual 2

5. Shutting down

► Close both corner valves.
► Deactivate the base cabinet unit or disconnect the mains plug.

⚠ CAUTION | Risk of burns!

The pipe connectors at the base cabinet unit rear and below the mixer tap as well as the red connection pipeline to the mixer tap can be very hot. Touching hot surfaces can cause burns!
► Do not touch these surfaces with your bare hands.
► Let the system cool down after pulling out the mains plug.

NOTICE!
When disconnecting water-conveying pipelines/hoses, small amounts of water may leak out!

► Unscrew hoses to the corner valves.
► Detach the blue and red connecting pipelines either from the mixer tap or at the base cabinet unit. Press the outer ring on the connecting piece to do so.
► Detach the signal cable from the base cabinet unit.
► Undo the spray hose connection and remove the spray hose weight.
► Undo installation nut and remove mixer tap.

6. Disposing of the mixer tap

You are legally obliged to avoid generating waste and protect your health and the environment:
► Return the product to a collection point. Do NOT dispose of the product in general household waste.
Dealers will take the mixer tap back free of charge.

7. Customer service

If you have any questions or complaints, please contact your dealer or our customer service → see rear.

For more information and spare parts, please visit the BLANCO online shop:
blanco.com/shop-choice

Índice de contenidos

1. Seguridad 20
   1.1 Indicaciones generales 20
   1.2 Uso previsto 21
   1.3 Limitación del grupo de usuarios 21
   1.4 Instalación segura 21
   1.5 Uso seguro 22

2. Prevención de daños materiales 22

3. Protección del medioambiente 22

4. Montaje y conexión 22
   4.1 Artículos suministrados 22
   4.2 Criterios para el lugar de instalación 23
   4.3 Montaje de la grifería 23
   4.4 Preparación de la grifería para el primer uso 25

5. Puesta fuera de servicio 27

6. Eliminación de la grifería 27

7. Servicio de atención al cliente 27

1. Seguridad

Tenga en cuenta las siguientes indicaciones de seguridad.

1.1 Indicaciones generales

Las presentes instrucciones de montaje son la primera parte de un total cuatro instrucciones. Encontrará el número de las instrucciones en la correspondiente portada del documento.

- ► Para garantizar el montaje correcto del producto, así como su uso seguro, será necesario que lea las presentes y las demás instrucciones antes del montaje y de la utilización del producto.
- ► Respete la secuencia de las instrucciones y de los pasos de trabajo.
- ► Observe las indicaciones de seguridad y las especificaciones de instalación.
- ► Tenga en cuenta los elementos de indicación de los componentes: los LED de la grifería y la pantalla de la unidad del armario de base.
- ► Conserve las instrucciones y la información del producto para su uso posterior o para posteriores propietarios.
- ► En caso de daños de transporte, no conecte la grifería.

1.2 Uso previsto

La grifería es diseñada para la utilización en Alemania, Austria, Gran Bretaña e Irlanda.
Utilice esta grifería solo en combinación con una unidad de armario de base BLANCO CHOICE. El sistema se ha diseñado para su uso en una casa privada, normalmente en el entorno de la cocina. No obstante, también puede utilizarse en lugares públicos, como una oficina o un consultorio. Sin embargo, esto tiene unos requisitos adicionales en lo que respecta a la limpieza y el mantenimiento, de los que será responsable el operador.
Cualquier uso que exceda el previsto o que sea distinto al indicado se considerará un uso indebido. BLANCO no asumirá ningún tipo de responsabilidad por los daños resultantes de un uso indebido.

1.3 Limitación del grupo de usuarios

Esta grifería podrá utilizarse por mayores de 8 años, por personas con discapacidades físicas, sensoriales o mentales, así como por personas sin experiencia ni conocimientos, siempre que vayan a ser supervisados o reciban instrucciones sobre el uso seguro de la grifería y que comprendan los peligros que conlleva. La grifería no es un juguete para menores. La limpieza y el mantenimiento por parte del usuario no deben realizarse por menores sin supervisión.

1.4 Instalación segura

¡AVISO!

¡Tenga en cuenta la limpieza! Una manipulación descuidada puede provocar problemas de higiene del agua.

- ► Mantenga limpias las piezas conductoras de agua (juntas, conexiones de tubos, roscas). Solo deberán tocarse con las manos bien limpias.
- ► No deberá tocarse ninguna superficie que vaya a entrar en contacto con el agua potable después del montaje.

1.5 Uso seguro

ADVERTENCIA ¡Peligro de asfixia!

¡Los niños pueden colocarse el material de embalaje por encima de la cabeza o quedarse enredados y asfixiarse!
► Mantener el material de embalaje lejos de los niños.
► Evitar que los niños jueguen con el material de embalaje.

¡Los niños pueden inhalar o tragarse piezas pequeñas y asfixiarse!
► Mantener las piezas pequeñas lejos de los niños.
► Evitar que los niños jueguen con las piezas pequeñas.

2. Prevención de daños materiales

Los daños, el montaje incorrecto y las reparaciones inadecuadas pueden provocar fugas y daños materiales de consideración.

► El montaje y la conexión de la grifería deberán realizarse exclusivamente por personal especializado formado. BLANCO no asume ningún tipo de responsabilidad en caso de un montaje incorrecto o inadecuado.
► Colocar los cables y los tubos de manera que no puedan producirse daños. Especialmente al utilizar un sistema de residuos, será necesario asegurarse de que los cables y los tubos no se quedan enganchados y que no pueden resultar dañados.
► No poner nunca una grifería dañada en funcionamiento.
► Las reparaciones en la grifería deberán realizarse exclusivamente por personal especializado formado.
► Sustituir correctamente las piezas dañadas.
► Utilizar solo piezas originales para la reparación de la grifería.

3. Protección del medioambiente

Los materiales de embalaje son compatibles con el medioambiente y reciclables.
► Eliminar los componentes individuales separados por tipos.

4. Montaje y conexión

4.1 Artículos suministrados

Tras el desembalaje, será necesario garantizar que todas las piezas están completas y que no presentan daños de transporte. El suministro consta de las piezas que se muestran aquí y de dos instrucciones. En caso de quejas, póngase en contacto con su distribuidor o con nuestro servicio de atención al cliente → véase al dorso.

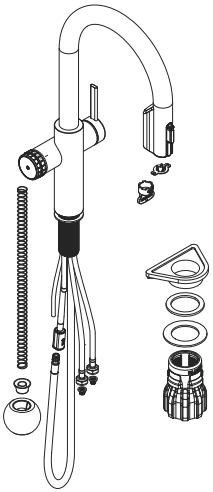

4.2 Criterios para el lugar de instalación

Requisitos para la conexión de agua

- Calidad constante del agua potable
- Caudal constante

Válvula de agua caliente

- Temperatura máxima 70 °C (158 °F)
- Presión máxima 10 bar (145 psi)

Válvula de agua fría

- Temperatura 5-30 °C (40-86 °F)
- Presión 1-10 bar (14,5-145 psi)

Requisitos del agujero para el grifo

El fregadero o la encimera deben tener un agujero para el grifo de 35 mm de diámetro; espesor máximo de la encimera: 50 mm.

4.3 Montaje de la grifería

Vídeo con las instrucciones paso a paso del proceso de montaje completo en:
blanco.com/install-choice

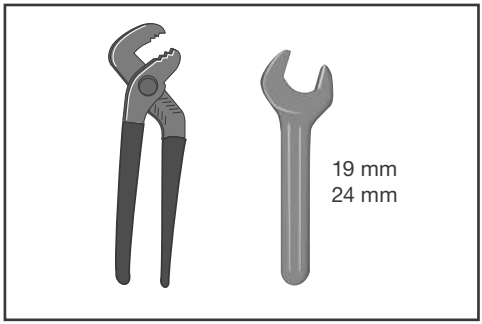

Herramientas necesarias:

- Tenazas
- Llave con ancho de llave de 19 mm
- Llave con ancho de llave de 24 mm

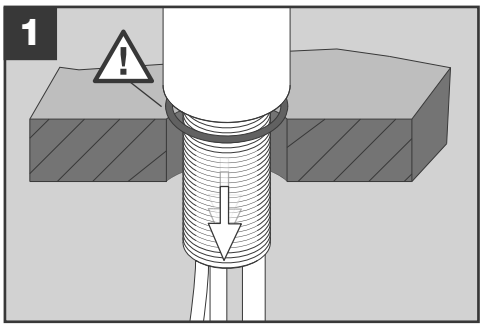

Inserte la grifería en el agujero para el grifo.

¡AVISO!
¡Asegúrese de que la junta está bien colocada!

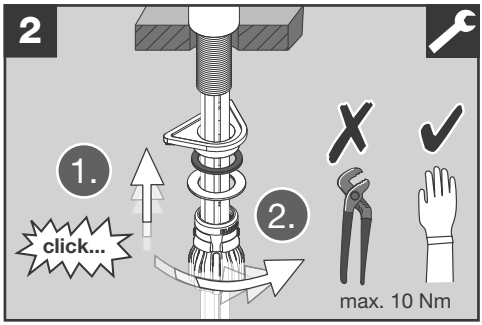

Fije la grifería con el juego de montaje.

Primero empuje la tuerca de montaje hacia arriba y luego apriétela con la mano.

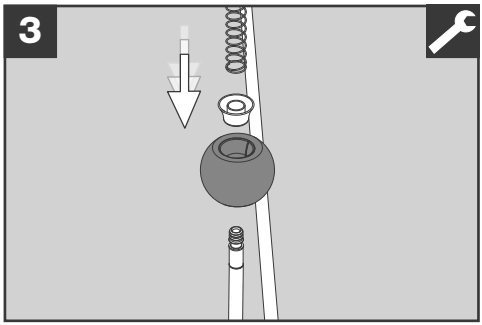

Deslice tres componentes sobre la manguera de la ducha en el orden correcto:
- primero la bola de peso,
- entonces el tapón,
- por último el resorte espiral.

¡AVISO!
¡La manguera de la ducha debe colocarse en el armario de base de forma que el peso pueda deslizarse libremente a lo largo de la manguera y no quede atrapado en ningún punto!

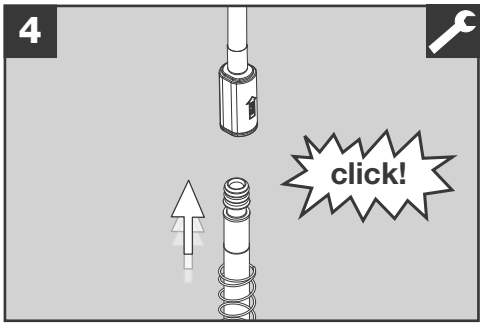

Inserte la manguera de ducha en la pieza de unión.

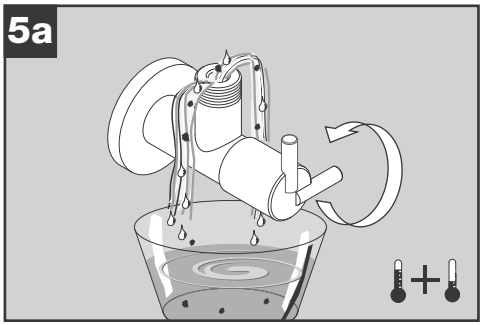

Enjuague las dos válvulas angulares, hasta que el agua salga limpia.

Solo para Gran Bretaña e Irlanda:

Para **la versión del Reino Unido** se requieren adaptadores de rosca de 1/2'' a 3/8''. Estos se incluyen en los artículos suministrados de la unidad del armario de base.

Monte el adaptador de rosca en las válvulas angulares.

Asegúrese de insertar una junta.

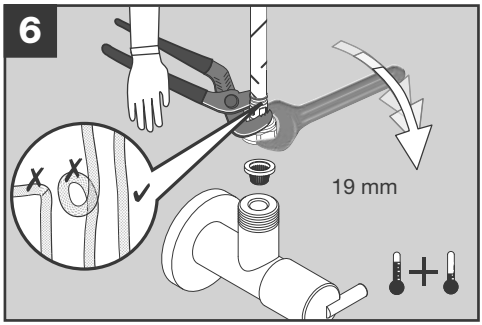

***¡AVISO*!**
¡No retorcer ni girar los tubos!

► Coloque los tubos rectos, sujételos al apretar la tuerca para evitar que se giren. Asegúrese de insertar una junta de filtración.

- Monte el tubo flexible rojo de la grifería en la válvula angular de agua caliente (izquierda).

- Monte el tubo flexible azul en la válvula angular de agua fría (derecha).

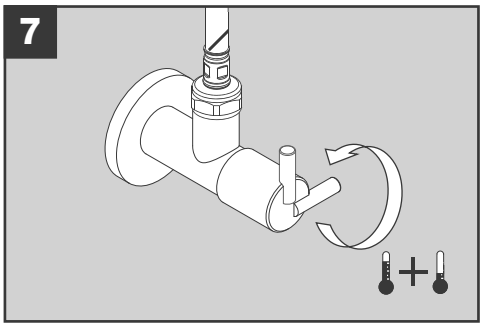

Abra las dos válvulas angulares completamente.

¡AVISO!
¡Compruebe la estanqueidad de las uniones!

4.4 Preparación de la grifería para el primer uso

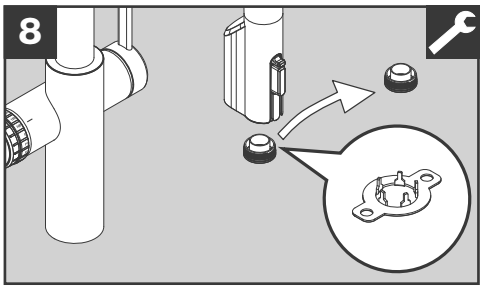

Desmonte el inserto del regulador del chorro en el cabeza (la llave se incluye con la grifería).

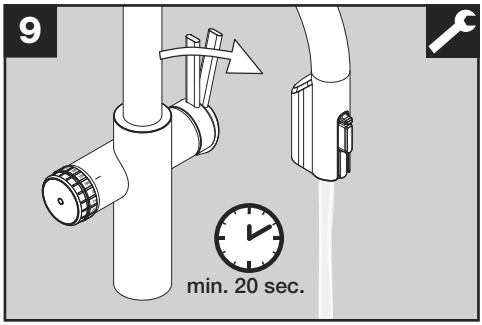

Enjuague la grifería y los conductos durante al menos 20 segundos (agua caliente y fría).

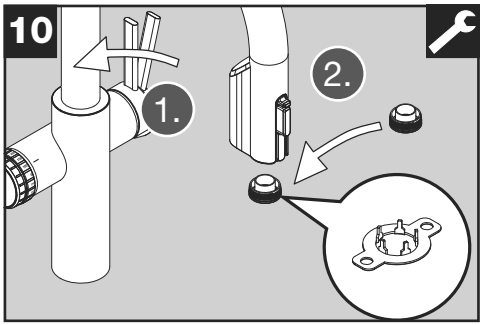

Cierre la palanca y vuelva a montar el inserto del regulador del chorro.

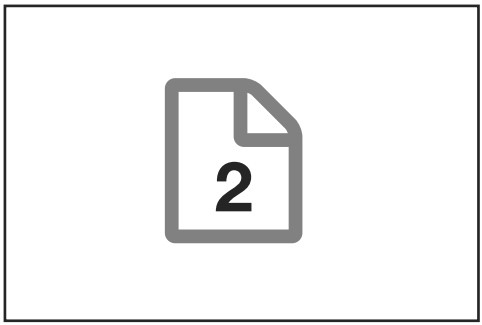

Prosiga con el montaje de la unidad de armario de base:
→ Véanse las instrucciones 2

5. Puesta fuera de servicio

► Cierre las dos válvulas angulares.
► Desactive la unidad del armario de base o extraiga la clavija de red.

⚠ ATENCIÓN ¡Peligro de quemaduras!

Los racores de empalme situados en la parte posterior de la unidad de armario base y en la parte inferior de la grifería, así como el conducto rojo de conexión a la grifería pueden estar muy calientes. ¡Peligro de quemaduras por contacto con las superficies calientes!
► No toque las superficies calientes con las manos desnudas.
► Deje que el sistema se enfríe después de extraer la clavija de red.

¡AVISO!
¡Al desconectar los conductos/tubos de agua, puede salir agua en pequeñas cantidades!

► Desenrosque los tubos de las válvulas angulares.
► Suelte los conductos de conexión azul y rojo de la grifería o la unidad de armario de base. Para ello, introduzca a presión el anillo exterior de la pieza de unión.
► Extraiga el cable de señalización de la unidad de armario de base.
► Afloje la unión de la manguera de ducha y retire el peso de la manguera de ducha.
► Suelte la tuerca de montaje y reitre la grifería.

6. Eliminación de la grifería

Sus obligaciones legales para evitar desperdicios y proteger su salud y el medioambiente:
► Entregue el producto en un punto de recogida. NO lo tire con los residuos normales/residuos sobrantes sin separar.
Los distribuidores recogerán la grifería sin coste alguno.

7. Servicio de atención al cliente

En caso de quejas o de preguntas, póngase en contacto con su distribuidor o con nuestro servicio de atención al cliente → véase al dorso.

Puede obtener más información y piezas de recambio en la tienda online de BLANCO:
blanco.com/shop-choice

Indice

1. Sicurezza 28
   1.1 Avvisi generali 28
   1.2 Uso conforme 29
   1.3 Limitazione del gruppo di utenti 29
   1.4 Installazione sicura 29
   1.5 Utilizzo sicuro 30

2. Prevenzione di danni materiali 30

3. Protezione dell'ambiente 30

4. Montaggio e collegamento 30
   4.1 Volume di fornitura 30
   4.2 Criteri del luogo di installazione 31
   4.3 Montaggio del gruppo miscelatore 31
   4.4 Preparazione del gruppo miscelatore per il primo utilizzo 33

5. Messa fuori servizio 35

6. Smaltimento del gruppo miscelatore 35

7. Servizio di assistenza 35

1. Sicurezza

Osservare le seguenti avvertenze di sicurezza:

1.1 Avvisi generali

Le presenti istruzioni di montaggio è la parte 1 di complessivamente 4 manuali di istruzioni. Il numero del manuale di istruzioni si trova sul frontespizio del documento.

- ► Per garantire un'installazione corretta e un utilizzo sicuro del prodotto, prima di installare e di utilizzare il prodotto leggere attentamente sia le presenti istruzioni sia gli altri manuali di istruzioni.
- ► Attenersi sia alla sequenza dei manuali di istruzioni che alla sequenza dei singoli passi di lavoro.
- ► Osservare le avvertenze di sicurezza e le disposizioni e specifiche per l'installazione.
- ► Prestare attenzione agli elementi indicatori dei componenti: i LED del gruppo miscelatore e il display dell'unità sottolavello.
- ► Conservare le istruzioni e le informazioni sul prodotto per il loro uso futuro o per gli eventuali proprietari futuri.
- ► Non collegare il gruppo miscelatore se ha subito danni di trasporto.

1.2 Uso conforme

Il gruppo miscelatore è previsto per l'utilizzo in Germania, in Austria, in Gran Bretagna e in Irlanda.
Utilizzare questo gruppo miscelatore soltanto insieme a un'unità sottolavello BLANCO CHOICE. Il sistema è stato progettato per l'uso privato domestico, solitamente in cucina. Tuttavia, può essere utilizzato anche in aree pubbliche come uffici o studi medici.
Tale uso comporterebbe requisiti extra in termini di pulizia e manutenzione, a cura dell'utente.
Qualsiasi utilizzo che esuli o differisca dall'uso conforme è considerato improprio. BLANCO declina qualsiasi responsabilità per i danni dovuti a un uso improprio.

1.3 Limitazione del gruppo di utenti

Questo gruppo miscelatore può essere utilizzato da bambini di età uguale o maggiore di 8 anni e da persone con ridotte capacità fisiche, sensoriali o mentali, insufficiente esperienza e/o inadeguate conoscenze purché sorvegliati da una persona responsabile della loro sicurezza o abbiano ricevuto istruzioni sull'uso sicuro del gruppo miscelatore ed abbiano compreso i pericoli che ne possono derivare. I bambini non devono giocare con il gruppo miscelatore.
La pulizia e la manutenzione che può svolgere l'utente non devono essere eseguite da bambini senza sorveglianza.

1.4 Installazione sicura

AVVISO!

Prestare attenzione alla pulizia! Il maneggio senza la dovuta cautela può causare problemi di igiene dell'acqua.

- ► Mantenere pulite le parti che trasportano l'acqua (guarnizioni, attacchi dei tubi flessibili, filettature). Toccare soltanto con le mani accuratamente pulite.
- ► Non toccare le superfici che verranno a contatto con l'acqua potabile al termine dell'installazione.

1.5 Utilizzo sicuro

⚠ AVVERTENZA Pericolo di soffocamento!

I bambini possono tirarsi il materiale di imballaggio sopra la testa o avvilupparsi in esso e soffocare!
► Tenere il materiale di imballaggio lontano dai bambini.
► Non permettere ai bambini di giocare con il materiale di imballaggio.

I bambini possono inalare o ingerire piccole parti e soffocare.
► Tenere le piccole parti lontano dai bambini.
► Non permettere ai bambini di giocare con piccole parti.

2. Prevenzione di danni materiali

I danni, il montaggio improprio e le riparazioni non eseguite correttamente possono causare perdite e ingenti danni materiali.

► Il montaggio e il collegamento del gruppo miscelatore devono essere eseguiti esclusivamente da un tecnico qualificato. BLANCO declina qualsiasi responsabilità in caso di installazione impropria o non eseguita a regola d'arte.
► Posare i cavi e i tubi flessibili in modo da escludere un loro danneggiamento. Se si impiega un sistema di raccolta dei rifiuti, prestare soprattutto attenzione a non schiacciare o altrimenti danneggiare i cavi e i tubi flessibili.
► Non mettere mai in funzione un gruppo miscelatore danneggiato.
► La riparazione del gruppo miscelatore deve essere eseguita esclusivamente da un tecnico qualificato.
► Sostituire correttamente le parti danneggiate.
► Per la riparazione del gruppo miscelatore si devono utilizzare solo parti di ricambio originali.

3. Protezione dell'ambiente

I materiali di imballaggio sono compatibili con l'ambiente e riciclabili.
► I singoli componenti devono essere smaltiti separandoli per tipologia.

4. Montaggio e collegamento

4.1 Volume di fornitura

Dopo averle disimballate, verificare la completezza e l'integrità di tutte le parti. La fornitura comprende le parti qui illustrate e due manuali di istruzioni.
In caso di reclami, contattare il rivenditore o il nostro servizio di assistenza → vedere a tergo.

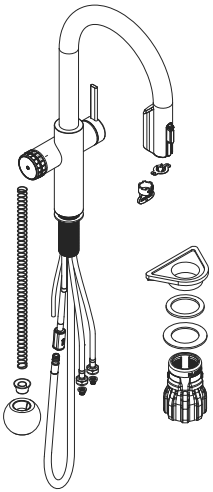

4.2 Criteri del luogo di installazione

Requisiti dell'allacciamento idrico

- Acqua potabile di qualità costante
- Pressione dinamica costante

Valvola dell'acqua calda

- Temperatura massima 70 °C (158 °F)
- Pressione massima 10 bar (145 psi)

Valvola dell'acqua fredda

- Temperatura 5 ... 30 °C (40 ... 86 °F)
- Pressione 1 ... 10 bar (14,5 ... 145 psi)

Requisiti del foro per il gruppo miscelatore

Il lavello o il piano di lavoro deve avere un foro per il gruppo miscelatore con un diametro di 35 mm; spessore massimo del piano di lavoro: 50 mm.

4.3 Montaggio del gruppo miscelatore

Video con istruzioni passo per passo per l'intero processo di montaggio scaricabile da:
blanco.com/install-choice

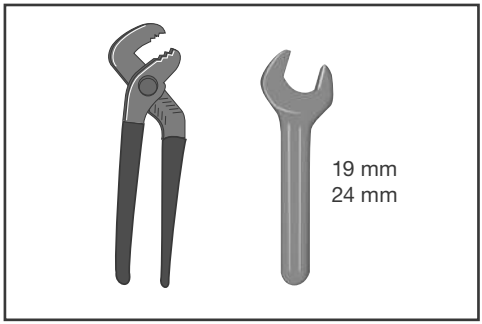

Utensili necessari:

- Pinza
- Chiave fissa da 19 mm
- Chiave fissa da 24 mm

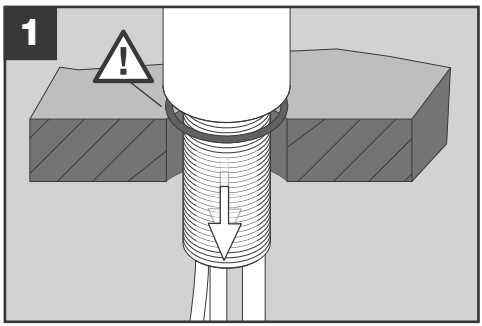

Applicare il gruppo miscelatore nel foro per rubinetto.

AVVISO!
Verificare che la guarnizione sia applicata correttamente!

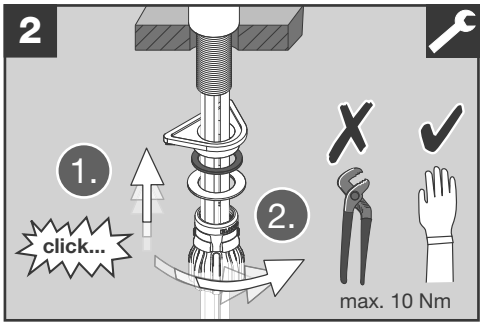

Fissare il gruppo miscelatore con il set di montaggio.

Spingere prima il dado di montaggio verso l'alto e poi serrarlo a mano.

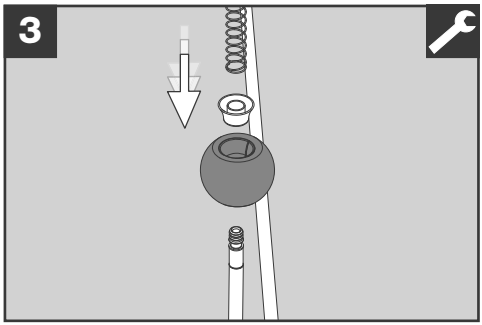

Infilare tre componenti nel tubo flessibile della doccia nell'ordine corretto:
- prima il peso sferico,
- poi il tappo,
- infine la molla a spirale.

AVVISO!
Il tubo flessibile della doccia deve essere posizionato nel mobile base in modo tale che il peso possa scorrere liberamente lungo il tubo flessibile e non rimanga impigliato in nessun punto!

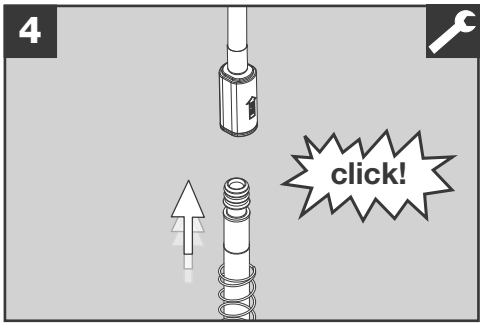

Inserire il tubo flessibile della doccia nell'elemento di raccordo.

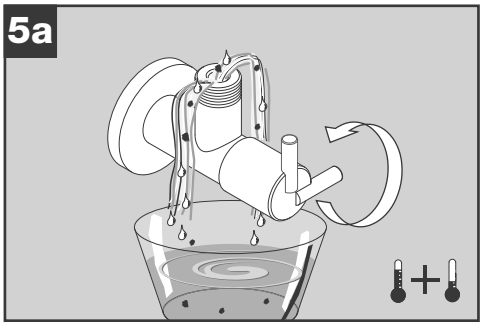

Flussare entrambe le valvole a gomito finché non esce acqua pulita.

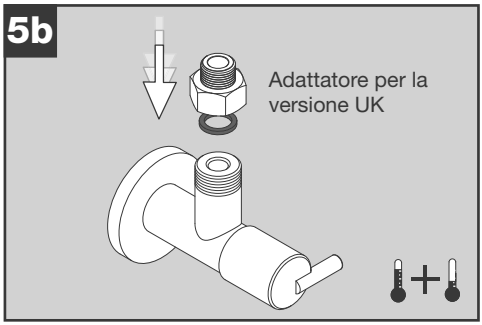

Solo per la Gran Bretagna e l'Irlanda:

Per **la versione UK** sono necessari adattatori filettati da 1/2'' a 3/8''. Questi sono inclusi nel volume di fornitura dell'unità sottolavello.

Montare gli adattatori filettati sulle valvole a gomito. Verificare che la guarnizione sia applicata.

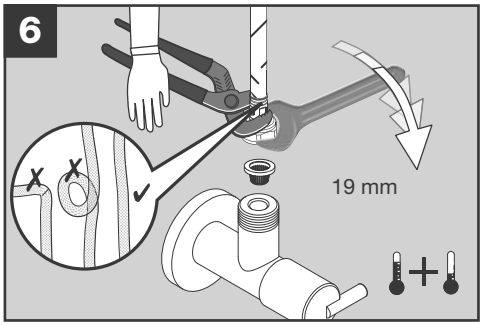

AVVISO!
I tubi flessibili non devono essere sottoposti a torsione o schiacciati!

► Posare i tubi flessibili in posizione diritta e bloccarli per evitarne la torsione quando si serrano i dadi. Verificare di aver montato una guarnizione con filtro a rete.

- Collegare il tubo flessibile rosso del gruppo miscelatore alla valvola a gomito dell'acqua calda (a sinistra).

- Collegare il tubo flessibile blu alla valvola a gomito dell'acqua fredda (a destra).

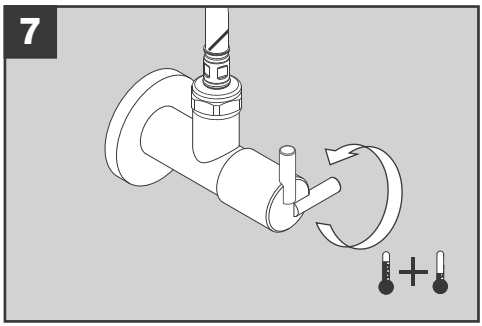

Aprire completamente entrambe le valvole a gomito.

AVVISO!
Verificare la tenuta di tutti i collegamenti!

4.4 Preparazione del gruppo miscelatore per il primo utilizzo

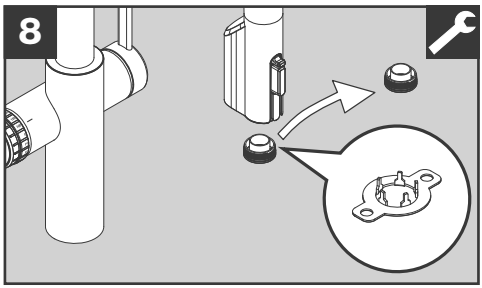

Smontare l'inserto di regolazione del getto dalla testa della doccia (la chiave è acclusa al gruppo miscelatore).

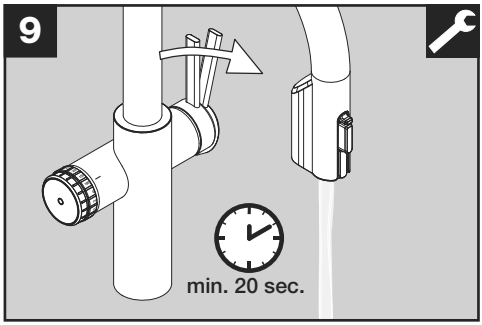

Flussare il gruppo miscelatore e i tubi per almeno 20 secondi (acqua calda e acqua fredda).

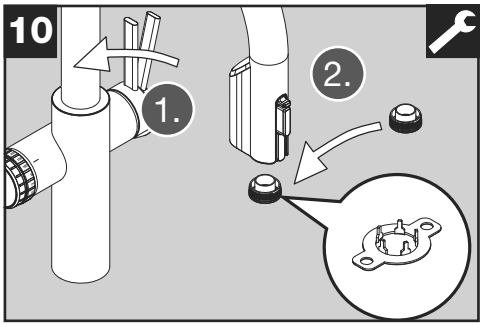

Chiudere la leva e rimontare l'inserto di regolazione del getto.

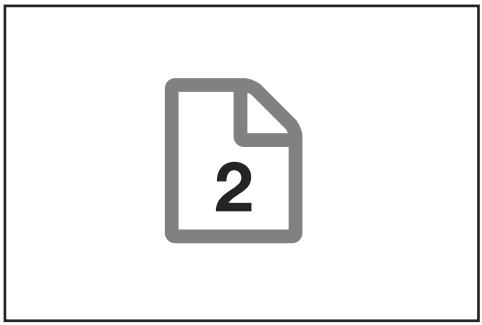

Proseguire con il montaggio dell'unità sottolavello:
→ Vedere il manuale di istruzioni 2

5. Messa fuori servizio

► Chiudere entrambe le valvole a gomito.
► Disattivare l'unità sottolavello o estrarre la spina di rete.

⚠ ATTENZIONE | Pericolo di ustioni!

I bocchettoni di collegamento sul retro dell'unità sottolavello e sul lato inferiore del gruppo miscelatore e il tubo di collegamento rosso del gruppo miscelatore possono assumere una temperatura molto elevata. Il contatto con superfici ad alta temperatura può provocare ustioni!
► Non toccare le superfici ad alta temperatura a mani nude.
► Dopo aver estratto la spina di rete, far raffreddare il sistema.

AVVISO!
Quando si scollegano i tubi rigidi/flessibili dell'acqua, possono fuoriuscire piccole quantità d'acqua!

► Svitare i tubi flessibili dalle valvole a gomito.
► Sbloccare i tubi di collegamento blu e rossi o dal gruppo miscelatore o dall'unità sottolavello. A tal fine spingere sull'anello esterno del raccordo.
► Staccare il cavo del segnale dall'unità sottolavello.
► Scollegare il tubo flessibile della doccia e rimuovere il peso del tubo flessibile della doccia.
► Sbloccare il dado di montaggio e togliere il gruppo miscelatore.

6. Smaltimento del gruppo miscelatore

Gli obblighi legali da osservare per evitare i rifiuti e proteggere la salute e l'ambiente:
► Consegnare il prodotto a un centro di raccolta. NON smaltirlo insieme ai rifiuti urbani/ai rifiuti indifferenziati.
I rivenditori ritirano il gruppo miscelatore gratuitamente.

7. Servizio di assistenza

In caso di reclami o di domande, contattare il rivenditore o il nostro servizio di assistenza
→ Vedere a tergo.

Ulteriori informazioni e parti di ricambio sono disponibili nel webshop BLANCO:
blanco.com/shop-choice

BLANCO

blanco.com/contact-choice

BLANCO GmbH + Co KG
Flehinger Str. 59
75038 Oberderdingen
Germany
Tel.: +49 7045 44-81 419
service@blanco.com

BLANCO Austria Küchentechnik GmbH
Ignaz-Köck-Straße 11
1210 Wien
Austria
Tel.: +43 1 2782823
office@blanco.at

Blanco UK Limited
1 Victor Way
Colney Street
St. Albans, AL2 2FL
Great Britain
Phone: +44 1923 635 200
aftersales@blanco.co.uk

22
PAP

129 337 | Rev00 | 2025-02-14 | v17