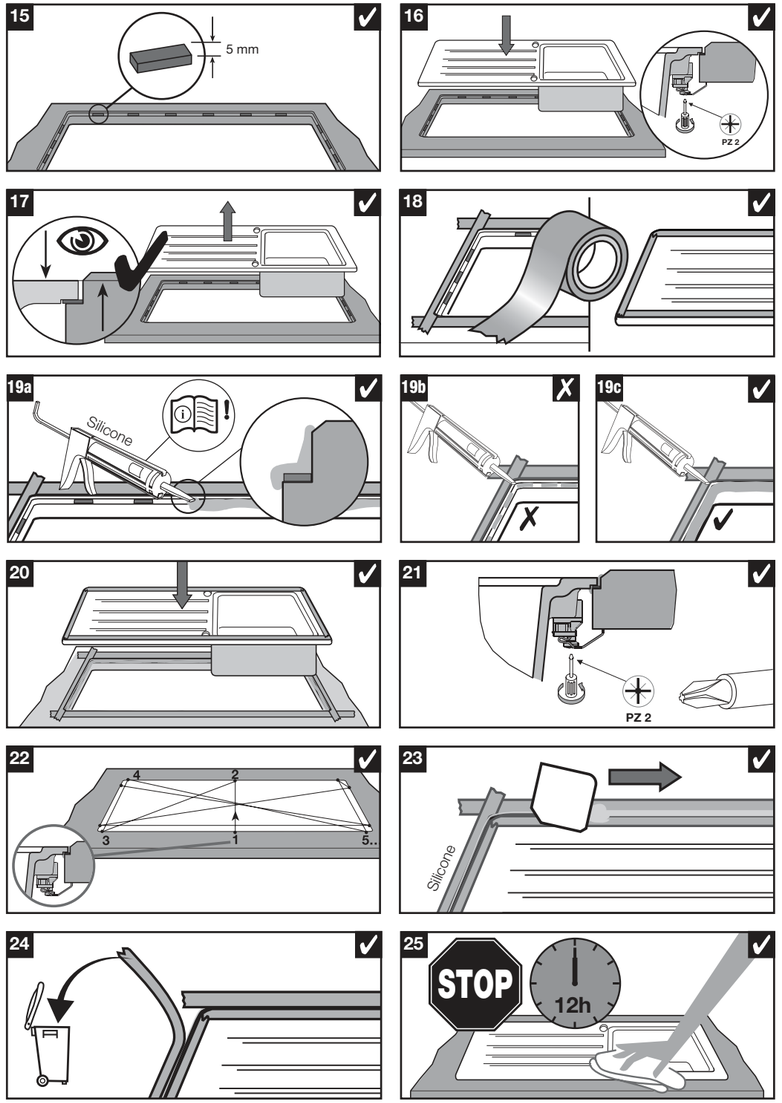

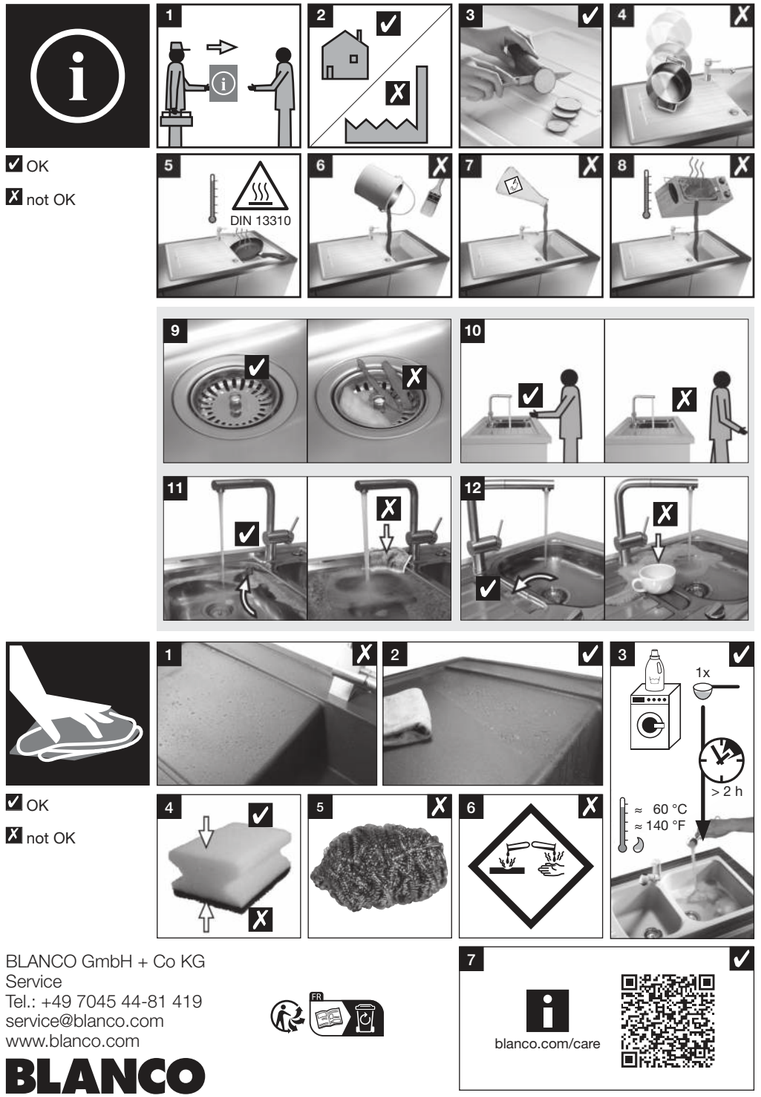

BLANCO GmbH + Co KG
Service
Tel.: +49 7045 44-81 419
service@blanco.com
www.blanco.com

BLANCO

231 379 09/2024

BLANCO

BLANCO SILGRANIT®

✔ OK

✗ not OK

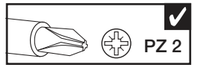

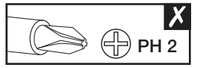

	C [mm]	+1 mm / -1 mm A [mm]	B [mm]	-0,5 mm R1 [mm]	+2 mm / -1 mm D [mm]	E [mm]	R [mm]	-0,5 mm F [mm]
BLANCO ADIRA 45 S-F	- 4,5	772	492	23	760	480	15	9
BLANCO ADIRA 6 S-F	- 4,5	992	492	23	980	480	15	9
BLANCO ADIRA XL 6 S-F	- 4,5	992	492	23	980	480	15	9
BLANCO AXIA III 45 S-F	+10	772	502	21	760	490	15	7
BLANCO AXIA III 5 S-F	-15,5	907	502	21	895	490	15	7
BLANCO AXIA III 6 S-F	-15	992	502	21	980	490	15	7
BLANCO AXIA III XL 6 S-F	-15	992	502	21	980	490	15	7
BLANCO DALAGO 45-F	-3	457	502	16	445	490	15	9
BLANCO DALAGO 5-F	-3	507	502	16	495	490	15	9
BLANCO DALAGO 6-F	-3	607	502	16	595	490	15	9
BLANCO DALAGO 8-F	-3	807	502	16	795	490	15	9
BLANCO ELON XL 6 S F	-16	772	492	16	760	480	15	9
BLANCO ETAGON XL 6 S-F	-16	989,5	499,5	16	980	490	15	9
BLANCO METRA 45 S-F	-3	772	492	16	760	480	15	9
BLANCO METRA 5 S-F	-3	852	492	16	840	480	15	9
BLANCO METRA 6-F	-3	607	492	16	595	480	15	9
BLANCO METRA 6 S-F	-3	992	492	16	980	480	15	9
BLANCO METRA 9-F	-10	852	492	16	840	480	15	9
BLANCO METRA XL 6 S-F	-3	992	492	16	980	480	15	9
BLANCO NAYA 6-F	-2,5	606	501	16	595	490	15	9
BLANCO NAYA 8-F	-2,5	806	491	16	795	480	15	9
BLANCO NAYA XL 9-F	-30	851	501	16	840	490	15	9
BLANCO PLEON 6-F	-2,5	607	502	16	595	490	15	9
BLANCO PLEON 8-F	-60	692	502	16	680	490	15	9
BLANCO PLEON 9-F	-30	852	492	16	840	480	15	9
BLANCO ZENAR 45 S-F	+14	849,5	499,5	16	840	490	15	9
BLANCO ZENAR 5 S-F	+14	904,5	499,5	16	895	490	15	9
BLANCO ZENAR XL 6 S-F	-16	989,5	499,5	16	980	490	15	9
BLANCO ZENAR XL 6 S-F DGP	-16	989,5	499,5	16	980	490	15	9
BLANCODELTA II-F	-19	DXF PDF www.blanco.com						9

1

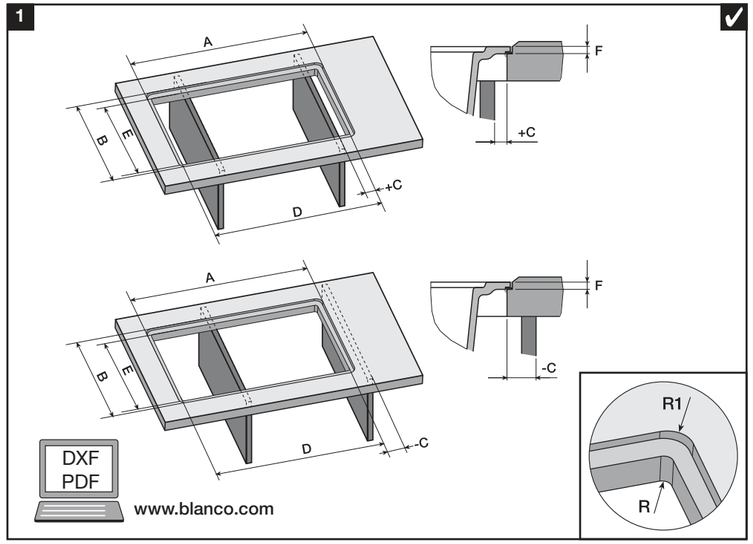

2

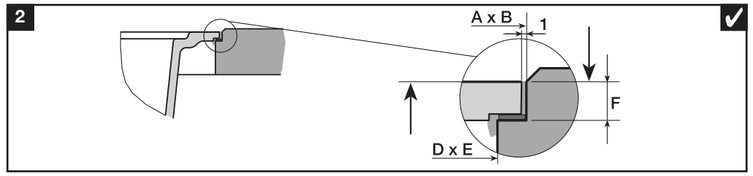

3

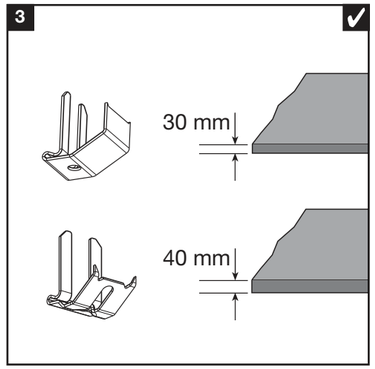

4

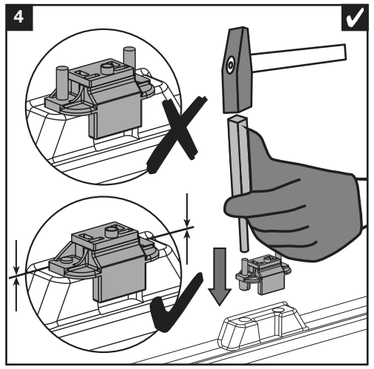

5

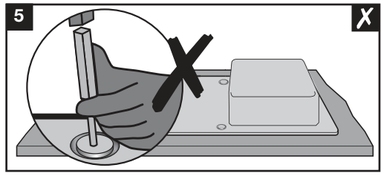

6

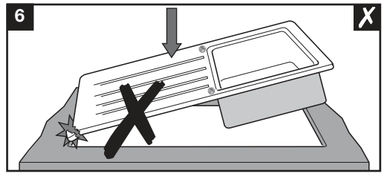

7

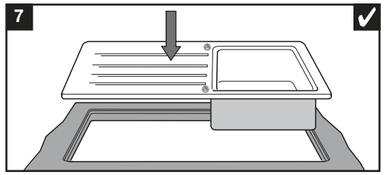

8a

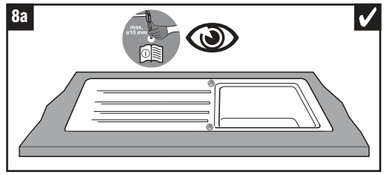

8b

8c

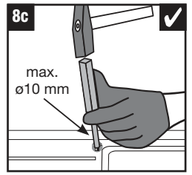

8d

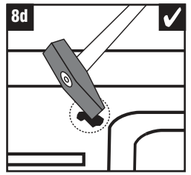

8e

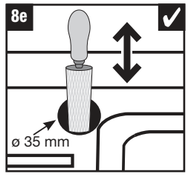

9

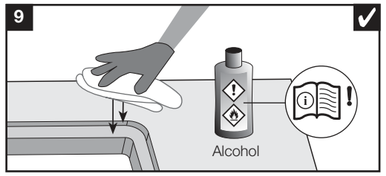

10

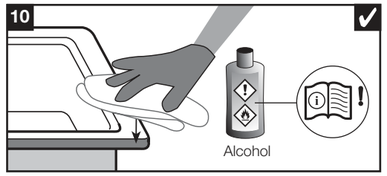

11

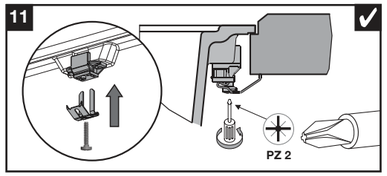

12

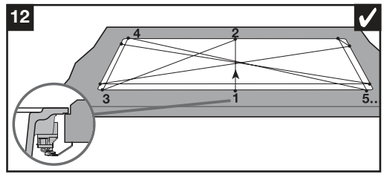

13

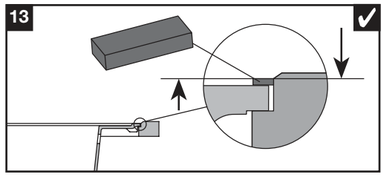
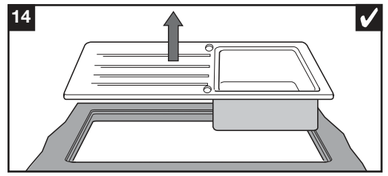
14