BLANCO

BLANCO drink.soda EVOL-S Pro

Montageanleitung

Installation instructions • Instructions de montage • Istruzioni di montaggio

Instrucciones de montaje • Instruções de montagem • Instrukcja montażu

blanco.com

deu

Video

eng

www.blanco.com/montage

www.blanco.com/install

deu	MONTAGEANLEITUNG	4
eng	ASSEMBLY INSTRUCTIONS	25
fra	INSTRUCTIONS DE MONTAGE	46
ita	ISTRUZIONI DI MONTAGGIO	68
spa	INSTRUCCIONES DE MONTAJE	90
por	INSTRUÇÕES DE MONTAGEM	111
pol	INSTRUKCJA MONTAŻU	133

Inhalt

1. Sicherheit 4
1.1 Allgemeine Hinweise 4
1.2 Bestimmungsgemäßer Gebrauch 5
1.3 Einschränkung des Nutzerkreises 5
1.4 Sichere Installation 5
1.5 Sicherer Gebrauch 8
2. Sachschäden vermeiden 9
2.1 Transport 9
2.2 Lagerung 9
3. Umweltschutz 9
4. Montieren und Anschließen 10
4.1 Lieferumfang 10
4.2 Kriterien für den Aufstellort 11
4.3 Armatur und Kühleinheit montieren 12
4.4 Armatur und Kühleinheit für erste Verwendung vorbereiten 17
5. Außerbetriebnahme 24
6. Armatur und Kühleinheit entsorgen 24
7. Kundendienst 24

1. Sicherheit

Beachten Sie die nachfolgenden Sicherheitshinweise.

1.1 Allgemeine Hinweise

- ▶ Lesen Sie für die korrekte Montage und den sicheren Gebrauch des Produkts sowohl diese Anleitung als auch die weiteren Anleitungen vor der Montage und vor der Verwendung des Produkts sorgfältig durch.
- ▶ Stellen Sie sicher, dass die Montage den örtlichen Gesetzen und Vorschriften entspricht.
- ▶ Halten Sie die Reihenfolge der Arbeitsschritte ein.
- ▶ Beachten Sie die Sicherheitshinweise und die Vorgaben zur Installation.
- ▶ Achten Sie auf die Anzeige-Elemente der Komponenten: die LEDs an der Armatur und das Display der Kühleinheit.
- ▶ Bewahren Sie die Anleitungen und Produktinformationen für einen späteren Gebrauch oder Nachbesitzer auf.
- ▶ Schließen Sie die Armatur und die Kühleinheit bei einem Transportschaden nicht an.

1.2 Bestimmungsgemäßer Gebrauch

Die Armatur und die Kühleinheit sind für die Nutzung in Deutschland, Italien, Österreich, Polen, Portugal, Spanien und die Schweiz ausgelegt. Verwenden Sie die Armatur BLANCO drink.soda EVOL-S Pro nur in Verbindung mit der BLANCO drink.soda Kühleinheit. Verwenden Sie die BLANCO drink.soda Kühleinheit nur in Verbindung mit der Armatur BLANCO drink. soda EVOL-S Pro. Das System wurde für die Verwendung in privaten Haushalten konzipiert, üblicherweise in der Küchenumgebung. Es kann jedoch auch an öffentlichen Orten wie z. B. in einem Büro oder einer Praxis eingesetzt werden. Dies erfordert jedoch zusätzliche Anforderungen bezüglich Reinigung und Wartung, wofür der Betreiber verantwortlich ist. Jede über den bestimmungsgemäßen Gebrauch hinausgehende oder andersartige Benutzung gilt als Fehlgebrauch. Für aus Fehlgebrauch entstandene Schäden übernimmt BLANCO keine Haftung.

1.3 Einschränkung des Nutzerkreises

Dieses System kann von Kindern ab 8 Jahren und darüber sowie von Personen mit reduzierten physischen, sensorischen oder mentalen Fähigkeiten oder Mangel an Erfahrung und/oder Wissen benutzt werden, wenn sie beaufsichtigt oder bezüglich des sicheren Gebrauchs unterwiesen wurden und die daraus resultierenden Gefahren verstanden haben. Kinder dürfen nicht mit dem System spielen. Reinigung und Benutzerwartung dürfen nicht durch Kinder ohne Beaufsichtigung durchgeführt werden.

1.4 Sichere Installation

⚠ WARNUNG Stromschlaggefahr!

Unsachgemäße Installationen sind gefährlich!

- ► Das System nur gemäß den Angaben auf dem Typenschild anschließen und betreiben.
- ► Das System nur über eine vorschriftsmäßig installierte Steckdose mit Erdung an ein Stromnetz mit Wechselstrom anschließen.

Das Schutzleitersystem der elektrischen Hausinstallation muss vorschriftsmäßig installiert sein.

- ▶ Nie das System über eine externe Schaltvorrichtung versorgen, z. B. Zeitschaltuhr oder Fernsteuerung.
- ▶ Wenn das System eingebaut ist, muss der Netzstecker der Netzanschlussleitung frei zugänglich sein, oder falls der freie Zugang nicht möglich ist, muss in der festverlegten elektrischen Installation eine Trennvorrichtung nach den Errichtungsbestimmungen eingebaut sein.
- ▶ Beim Aufstellen der Kühleinheit darauf achten, dass die Netzanschlussleitung nicht eingeklemmt oder beschädigt wird.

Eine beschädigte Isolierung der Netzanschlussleitung ist gefährlich!

- ▶ Nie die Netzanschlussleitung mit Wärmequellen in Kontakt bringen.
- ▶ Sicherstellen, dass das Kabel nicht geknickt oder eingeklemmt wird.
- ▶ Stellen Sie sicher, dass das Kabel nicht mit scharfen Kanten in Berührung kommt.
- ▶ Transportieren Sie das Gerät nicht am Netzkabel.
- ▶ Ziehen Sie nicht am Netzkabel, sondern fassen Sie den Netzstecker immer direkt am Griff an.
- ▶ Stellen Sie sicher, dass das Kabel nicht zur Stolperfalle wird.

Spannungsführende Teile innerhalb der Kühleinheit.

- ▶ Kühleinheit nicht öffnen!

⚠ WARNUNG Explosionsgefahr!

Wenn die Belüftungsöffnungen des Geräts oder des Unterschranks verschlossen sind, kann bei einem Leck des Kältekreislaufs ein brennbares Gas-Luft-Gemisch entstehen!

- ▶ Belüftungsöffnungen des Gerätegehäuses und des Unterschranks nicht verschließen.
- ▶ Das Gerät nur in einem Raum aufstellen, der mindestens ein Volumen von 1 m^3 pro 8 g Kältemittel hat.

⚠ WARNUNG Gefahr durch Magnetfeld!

Der Halter des Brausekopfs enthält einen starken Magneten. Dieses Magnetfeld kann die Funktion von Herzschrittmachern oder anderen elektronischen Implantaten beeinflussen!

- ► Träger solcher Geräte mindestens 25 cm Abstand halten.

⚠ WARNUNG Brandgefahr!

Im Kühlkreislauf des Gerätes befindet sich entflammbares Kältemittel, das bei Beschädigungen des Kühlkreislaufes austreten kann.

- ► Darauf achten, dass keine dem Kühlkreislauf zugehörigen Teile beschädigt werden!
- ► Bei Beschädigung des Kühlkreislaufs offenes Feuer und Zündquellen vermeiden und für gute Durchlüftung sorgen!

Eine verlängerte Netzanschlussleitung und nicht zugelassene Adapter zu verwenden, ist gefährlich!

- ► Keine Verlängerungskabel oder Mehrfachsteckdosenleisten verwenden.
- ► Nur vom Hersteller zugelassene Adapter und Netzanschlussleitungen verwenden.
- ► Wenn die Netzanschlussleitung zu kurz ist und keine längere Netzanschlussleitung verfügbar ist, Elektrofachbetrieb kontaktieren, um die Hausinstallation anzupassen.

Ortsveränderliche Mehrfachsteckdosenleisten oder Netzteile können überhitzen und zum Brand führen!

- ► Ortsveränderliche Mehrfachsteckdosenleisten oder Netzteile nicht an der Rückseite des Geräts platzieren.

HINWEIS!

Sauberkeit beachten! Unvorsichtige Handhabung kann zu Problemen bei der Wasserhygiene führen.

- ► Wasserführende Teile (Dichtungen, Schlauchanschlüsse, Gewinde) sauber halten. Nur mit gründlich gereinigten Händen berühren.

- ► Keine Oberflächen berühren, die nach dem Einbau in Kontakt mit Trinkwasser sind.

1.5 Sicherer Gebrauch

⚠ WARNUNG Stromschlaggefahr!

Eindringende Feuchtigkeit kann einen Stromschlag verursachen!

- ► Das Gerät nur in geschlossenen Räumen verwenden.
- ► Das Gerät nie großer Hitze und Nässe aussetzen.
- ► Keinen Dampfreiniger oder Hochdruckreiniger verwenden, um das Gerät zu reinigen.

⚠ WARNUNG Erstickungsgefahr!

Kinder können sich Verpackungsmaterial über den Kopf ziehen oder sich darin einwickeln und ersticken!

- ► Verpackungsmaterial von Kindern fernhalten.
- ► Kinder nicht mit Verpackungsmaterial spielen lassen.

Kinder können Kleinteile einatmen oder verschlucken und dadurch ersticken!

- ► Kleinteile von Kindern fernhalten.
- ► Kinder nicht mit Kleinteilen spielen lassen.

Beim Einatmen von CO_2 besteht Lebensgefahr! Falls durch eine Undichtigkeit CO_2 austritt, kann sich dieses im Unterschrank ansammeln und dort lokal begrenzt lebensbedrohliche Konzentrationen annehmen!

- ► Gerät und CO_2-Zylinder nicht verändern.
- ► Lüftungsöffnungen des Unterschranks freihalten.
- ► Verhindern, dass Kinder im unmittelbaren Umfeld der Kühleinheit spielen (z.B. in den Unterschrank krabbeln).

⚠ WARNUNG Explosionsgefahr!

CO_2-Zylinder stehen unter Druck!

- ► CO_2-Zylinder vor Sonneneinstrahlung, Wärmequellen und Überhitzung schützen.

2. Sachschäden vermeiden

Beschädigungen, fehlerhafte Montage und unsachgemäße Reparaturen können zu Undichtigkeiten und hohen Sachschäden führen.

- ► Nur geschultes Fachpersonal darf das System montieren und anschließen. BLANCO übernimmt keine Haftung bei unsachgemäßem oder nicht fachgerechtem Einbau.
- ► Kabel und Schläuche so verlegen, dass es zu keinen Beschädigungen kommen kann. Vor allem beim Einsatz eines Abfallsystems darauf achten, dass Kabel und Schläuche nicht eingeklemmt oder beschädigt werden.
- ► Nie eine beschädigte Armatur oder Kühleinheit in Betrieb nehmen.
- ► Nur geschultes Fachpersonal darf Reparaturen am System durchführen.
- ► Beschädigte Teile fachgerecht ersetzen.
- ► Nur Original-Ersatzteile dürfen zur Reparatur des Systems verwendet werden.
- ► Im Gerät dürfen nur die Original-BLANCO-CO_2-Zylinder mit einer Standardfüllmenge von 425 g verwendet werden.
- ► Der blaue Verbindungsschlauch für gekühltes/gefiltertes Trinkwasser liegt der Armatur lose bei. Nur dieser darf als Verbindung zwischen Kühleinheit und Armatur verwendet werden. Dieser Schlauch darf nicht geknickt und nicht gekürzt werden, da das Gerät ansonsten nicht mehr einwandfrei funktioniert!
- ► Nach dem Transport des Geräts zum Installationsort muss das Gerät 6 Stunden in Einbaulage ruhen. Die Installation kann vorbereitet werden, aber die Stromversorgung für die Kühleinheit darf erst nach einer Wartezeit von 6 Stunden hergestellt werden.

2.1 Transport

Für einen Transport des Geräts muss der CO_2-Zylinder entnommen sein → siehe Abschnitt 5 - 'Außerbetriebnahme'.

2.2 Lagerung

System frostfrei lagern, da sich im Inneren der Bauteile Wasser befinden kann, das gefrieren und Schäden verursachen kann. Eine längere Lagerung im gebrauchten Zustand ist nicht vorgesehen! Wenden Sie sich ggf. an den BLANCO Kundendienst → siehe Rückseite.

3. Umweltschutz

Die Verpackungsmaterialien sind umweltverträglich und wiederverwertbar.

- ► Die einzelnen Bestandteile getrennt nach Sorten entsorgen.

4. Montieren und Anschließen

4.1 Lieferumfang

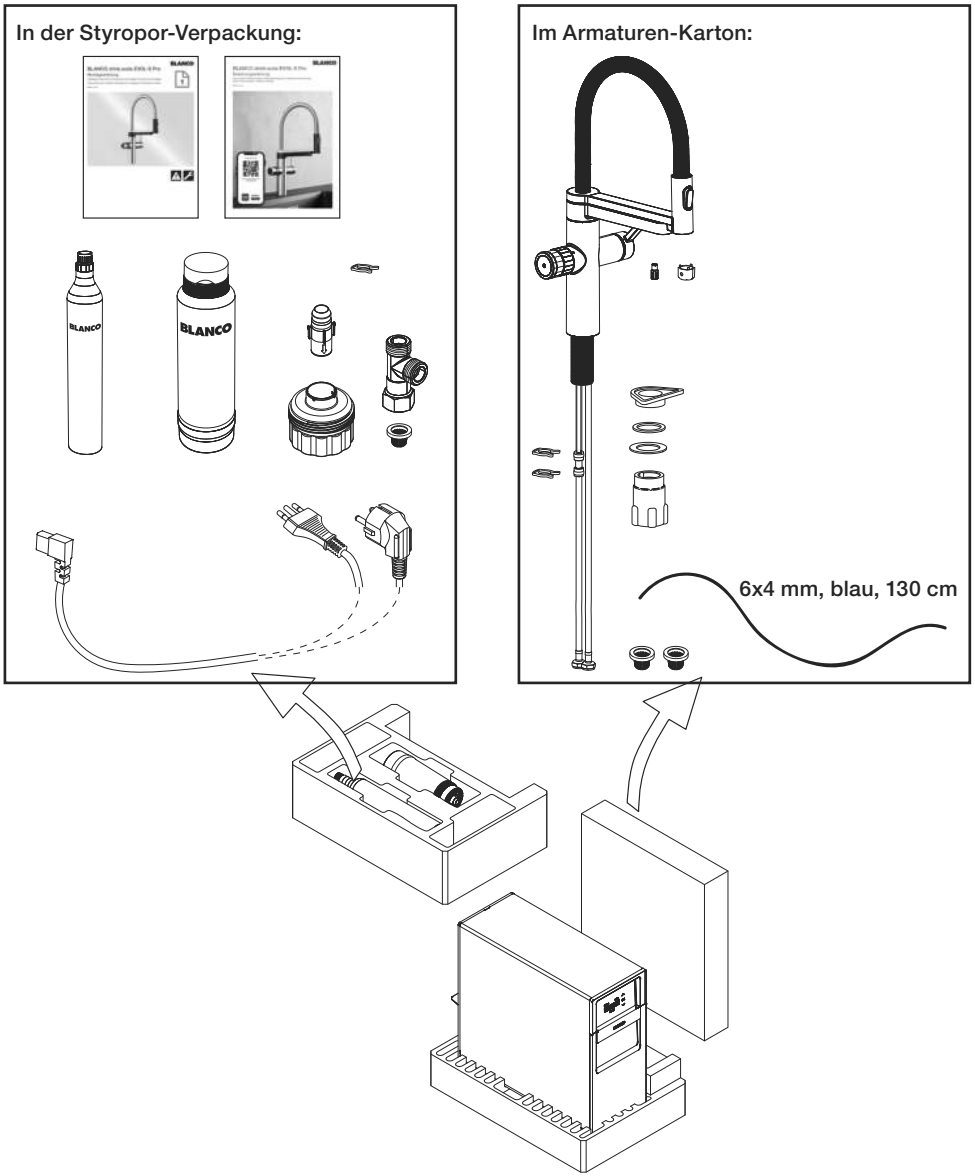

Nach dem Auspacken alle Teile auf Transportschäden und Vollständigkeit prüfen. Die Lieferung besteht aus den hier abgebildeten Teilen und zwei Anleitungen. Bei Beanstandungen wenden Sie sich an Ihren Händler oder an unseren Kundendienst → siehe Rückseite.

4.2 Kriterien für den Aufstellort

Anforderungen Wasseranschluss:

- Konstante Trinkwasserqualität
- Konstanter Fließdruck
- Verwenden Sie kein Osmosewasser oder hochgefiltertes Wasser im System. Dies kann zu Problemen in der Füllstandsregelung führen.

Warmwasser-Ventil:

- Temperatur maximal 70 °C (158 °F)
- Druck maximal 10 bar (145 psi)

Kaltwasser-Ventil:

- Temperatur 5 - 30 °C (40 - 86 °F)
- Druck 1 - 10 bar (14,5 - 145 psi)

Anforderungen Hahnloch

Die Spüle oder die Arbeitsplatte muss ein Hahnloch mit Durchmesser 35 mm besitzen; maximale Dicke der Arbeitsplatte: 50 mm.

Anforderungen Kühleinheit:

Gerät nur in dauerhaft frostreien, geschlossenen Räumen installieren: Raumtemperatur 16 - 43 °C (16 - 109 °F). Eine direkte Sonneneinstrahlung ist zu verhindern. Die Größe des Raums, in dem das Gerät installiert ist, muss mindestens 5 m² betragen. Sollte der Raum eine geringe Deckenhöhe als 2 m besitzen, muss der Raum größer als 5 m² sein. Das Gerät benötigt einen dauerhaften Luftaustausch, damit sich der Installationsort durch die warme Abluft nicht erwärmen kann. Bei Bedarf müssen Lüftungsschlitze oder ein Lüftungsgitter in geeigneter Größe vorgesehen werden. Das Gerät benötigt eine ebene, waagerechte Aufstandsfläche. Gerät nur stehend installieren. Das Gerät ist nicht an einem Ort einsetzbar, an dem zur Reinigung mit einem Wasserstrahl gearbeitet wird.

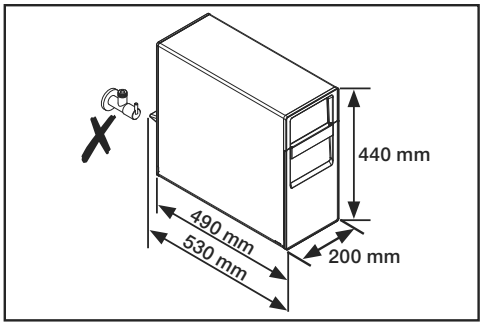

Maße der Kühleinheit:
Höhe: 440 mm
Breite: 200 mm
Tiefe Gehäuse: 490 mm
Tiefe inkl. Abstandhalter hinten: 530 mm

Achten Sie bei der Positionierung des Gerätes im Unterschrank darauf, dass sich hinter der Kühleinheit kein Eckventil befindet.

HINWEIS!

Das Gerät benötigt nach der Installation Zeit, um das gesamte System zu kühlen. Erst nach 1 bis 2 Tagen wird das Gerät die gewünschten Werte erreichen.

Abstand zwischen Armatur und Kühleinheit:

Der Abstand zwischen Armatur und Kühleinheit sollte 80 cm nicht überschreiten. Schläuche, Leitungen und Kabel dürfen nicht unter Zug stehen. Für Reparaturen oder Reinigungszwecke muss man die Kühleinheit nach vorne ziehen können, deshalb sollte im Unterschrank etwas Schlauchreserve vorhanden sein.

4.3 Armatur und Kühleinheit montieren

Vor der Montage der Kühleinheit sollte die Spüle mit Armatur und Ablaufgarnitur in der Arbeitsplatte montiert sein und die Arbeitsplatte auf dem Unterschrank aufliegen. Damit ist der zur Verfügung stehende Bauraum (Störkanten der Becken) für die Kühleinheit abgegrenzt.

Für die Montage im Verbund mit einer BLANCO UNIT erfolgt die Montage der Kühleinheit erst nachdem das Abfalltrennsystem (BLANCO SELECT) im Unterschrank montiert wurde.

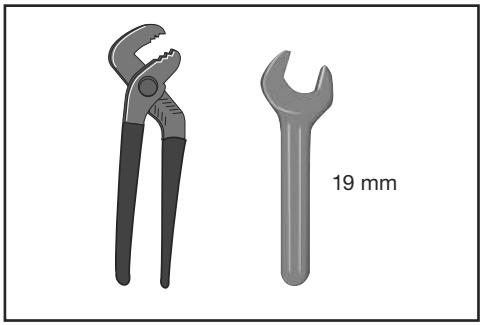

Benötigtes Werkzeug:
- Zange
- Schraubenschlüssel
  Schlüsselweite 19 mm

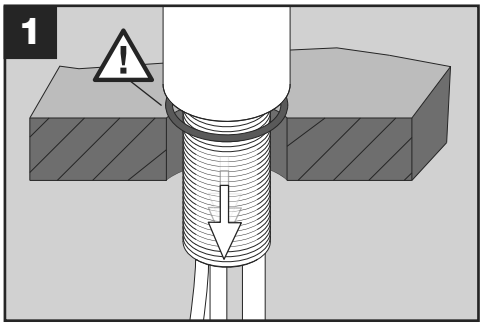

Armatur in Hahnloch einsetzen.

HINWEIS!
Achten Sie auf den korrekten Sitz der Dichtung!

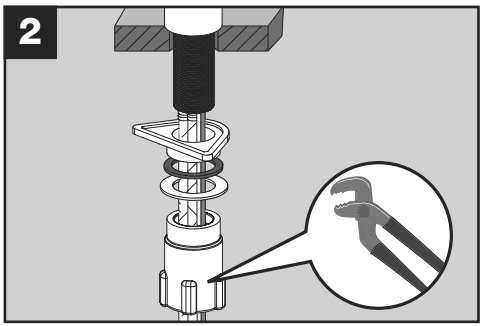

Armatur mit Montageset befestigen.

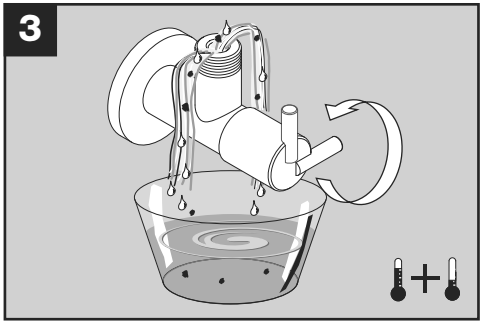

Beide Eckventile spülen bis sauberes Wasser austritt.

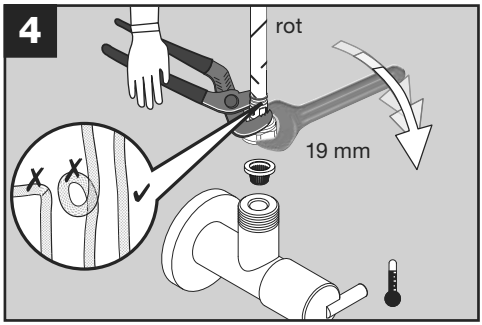

HINWEIS!
Schläuche dürfen nicht verdreht oder geknickt werden!

- ▶ Schläuche gerade verlegen und beim Anziehen der Mutter gegen Verdrehen sichern. Darauf achten, dass eine Siebdichtung eingesetzt ist.

Den roten Flexschlauch der Armatur auf das Warmwasser-Eckventil (links) montieren.

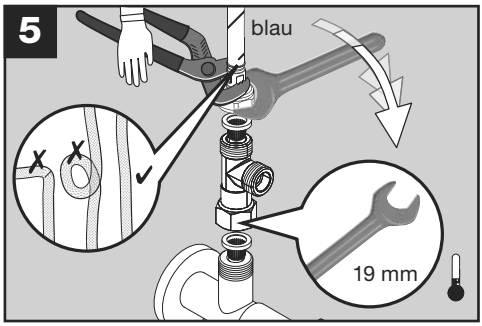

HINWEIS!
Darauf achten, dass ober- und unterhalb des T-Stücks jeweils eine Siebdichtung eingesetzt ist!

Das T-Stück auf das Kaltwasser-Eckventil montieren.

HINWEIS!
Schläuche dürfen nicht verdreht oder geknickt werden!

- ▶ Schläuche gerade verlegen und beim Anziehen der Mutter gegen Verdrehen sichern.

Auf das obere Ende des T-Stücks den blauen Flexschlauch der Armatur montieren.

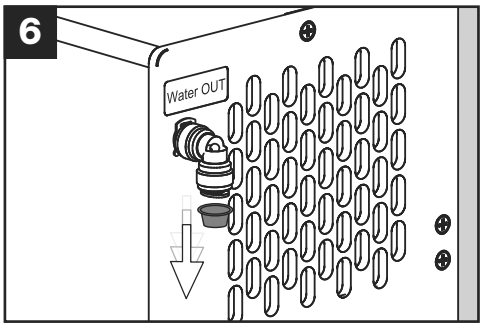

An der Rückseite der Kühleinheit die gelbe Hygienekappe entfernen.

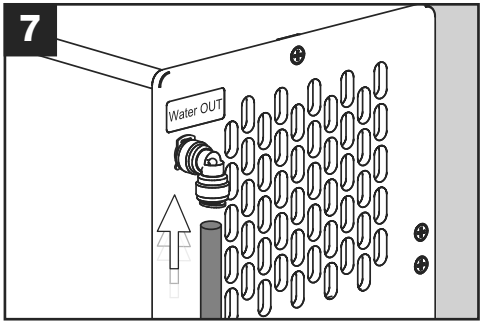

Blauen Verbindungsschlauch komplett bis zum Anschlag eindrücken...

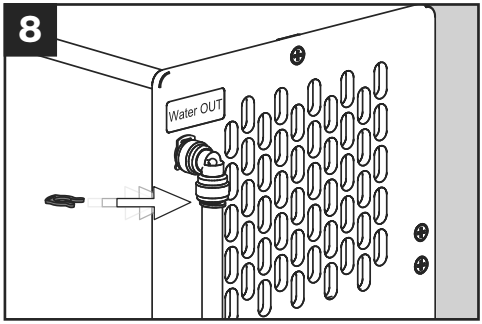

... und mit dem roten Sicherungsclip sichern.

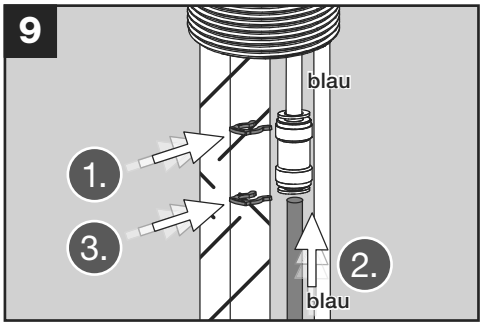

An der Armatur befindet sich unten ein blauer Schlauch mit Verbindungskupplung.

1. Am oberen Ende der Kupplung einen Sicherungsclip eindrücken.
2. Unten den blauen Verbindungsschlauch komplett bis zum Anschlag in die Kupplung eindrücken.
3. Am unteren Ende der Kupplung einen Sicherungsclip eindrücken.

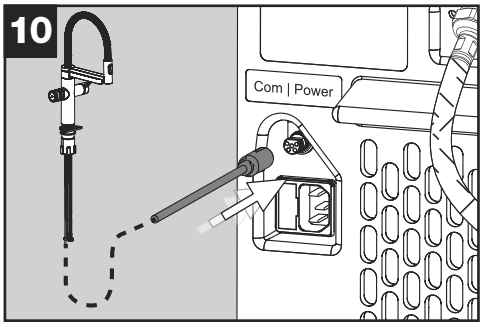

Das Signalkabel der Armatur mit der Kühleinheit verbinden.

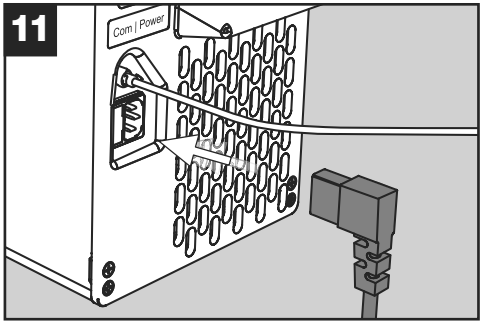

Kaltgerätestecker an der Kühleinheit einstecken.

HINWEIS!
Das andere Ende des Stromkabels noch nicht in die Steckdose einstecken!

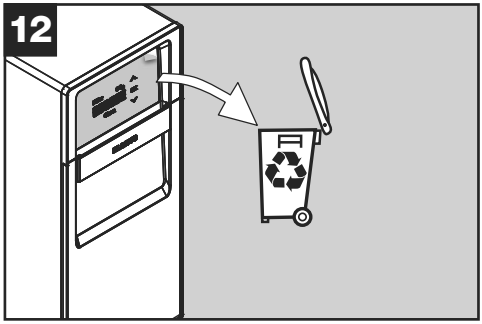

Schutzfolie vorsichtig und langsam vom Display entfernen und recyceln. Durch statische Aufladung können auf dem Display Anzeigefehler auftreten. Diese verschwinden nach einiger Zeit wieder von selbst.

Je nach Situation im Unterschrank kann es vorteilhafter sein, den Anschlussschlauch zuerst an das T-Stück anzuschließen (Abb. 14) bevor das Gerät in den Unterschrank eingesetzt wird (Abb. 13).

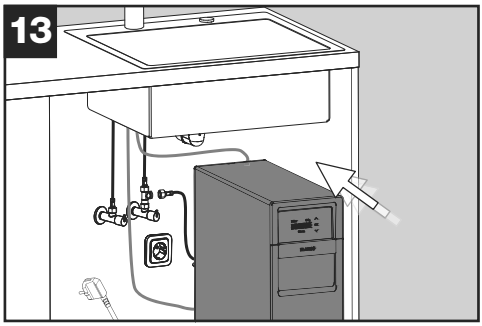

Kühleinheit in den Unterschrank einsetzen.

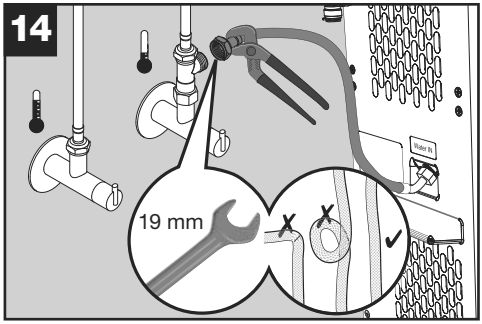

Den Anschluss-Schlauch der Kühleinheit am seitlichen Abgang des T-Stücks montieren. Den Flexschlauch beim Anziehen gegen Verdrehen sichern.

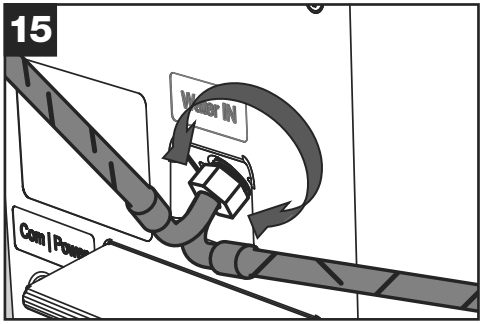

Falls es für die Einbausituation vorteilhaft ist, den Schlauchanschluss zu drehen:

- ► Mutter an der Kühleinheit leicht lösen,
- ► den Anschluss auf die gewünschte Ausrichtung drehen,
- ► anschließend die Mutter wieder vorsichtig und dicht anziehen.

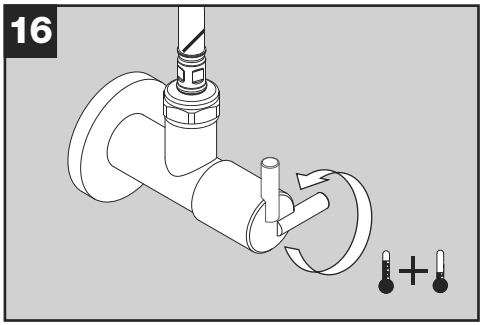

Beide Eckventile vollständig öffnen.

HINWEIS!
Verbindungen auf Dichtheit prüfen!

4.4 Armatur und Kühleinheit für erste Verwendung vorbereiten

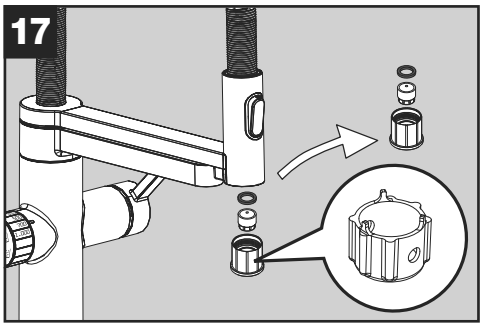

Am Brausekopf den Strahlreglereinsatz ausbauen (Schlüssel liegt der Armatur bei).

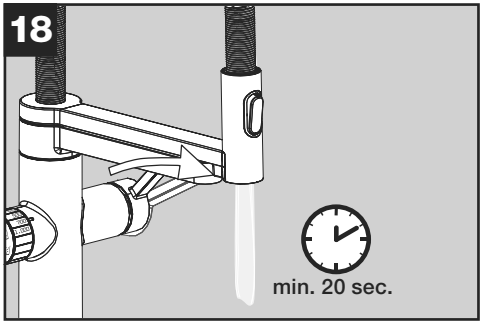

Armatur und Leitungen mindestens 20 Sekunden durchspülen (warmes und kaltes Wasser).

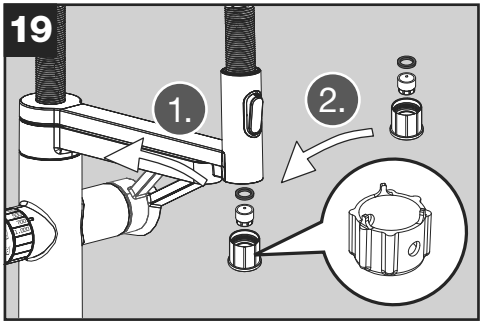

Hebel schließen und Strahlreglereinsatz wieder montieren.

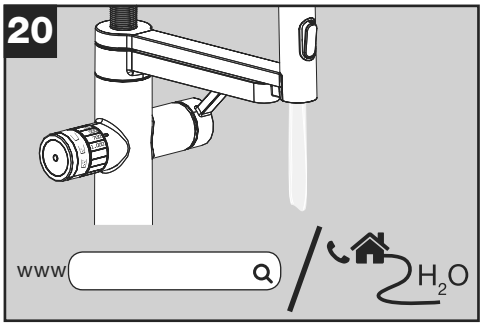

Lokale Wasserhärte ermitteln.

Beachten Sie, dass sich der Wert im Haushalt durch Verwendung einer zentralen Wasserenthärtung verändert und nicht mehr dem Wert des Wasserwerks entspricht.

Filterkapazität:
Kapazität der Filterkartusche entsprechend der lokalen Wasserhärte aus den Unterlagen des Filters ermitteln.

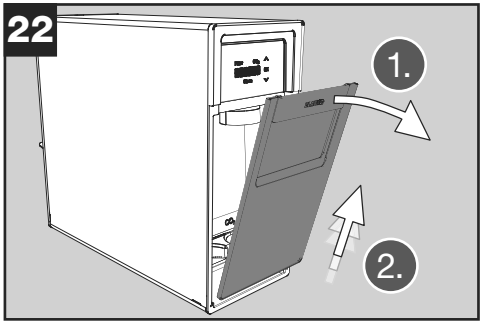

Klappe an der Kühleinheit vorne abnehmen.

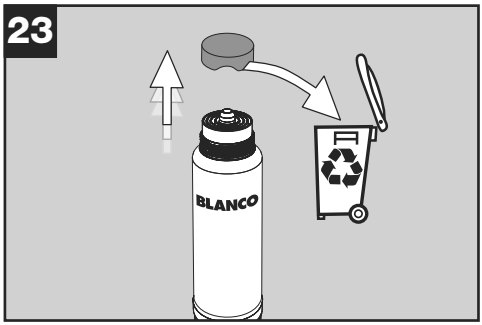

Deckel der Filterkartusche abnehmen und recyceln.

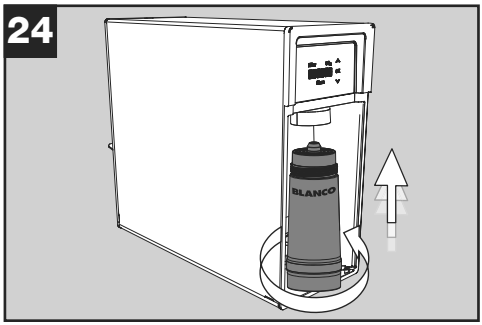

Filterkartusche gerade von unten einsetzen und eindrehen (ca. zwei Umdrehungen).

Hinweis:
Der Filter, der dem Gerät beiliegt, ist ein Universalfilter mit Entkalkung. Dieser oder weitere Filter können bequem im Webshop unter **www.blanco.com/soda** bezogen werden.

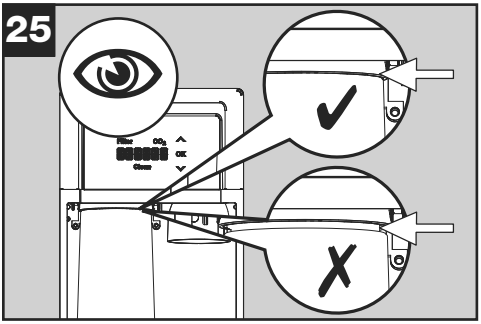

Kontrollieren, ob die Filterkartusche komplett eingedreht ist.

HINWEIS!
An der Aufnahme darf kein Spalt vorhanden sein!

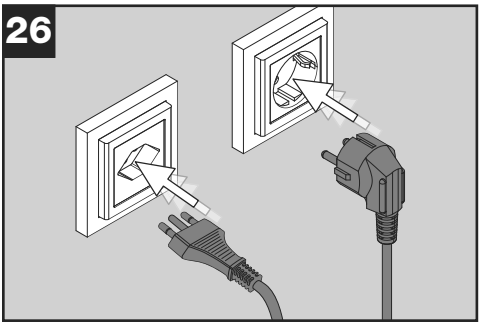

Stromkabel der Kühleinheit an einer Steckdose mit Schutzkontakt anschließen.

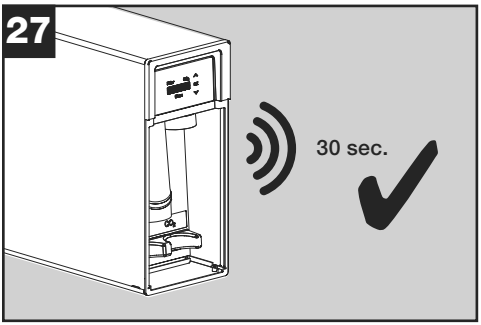

Die Kühleinheit beginnt zu arbeiten und gibt ca. 30 Sekunden lang Geräusche ab. Dies ist völlig normal.

Warten, bis das Geräusch verstummt.

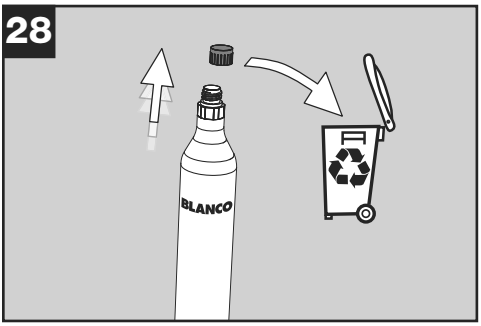

Schutzkappe vom CO_2-Zylinder abdrehen und recyceln.

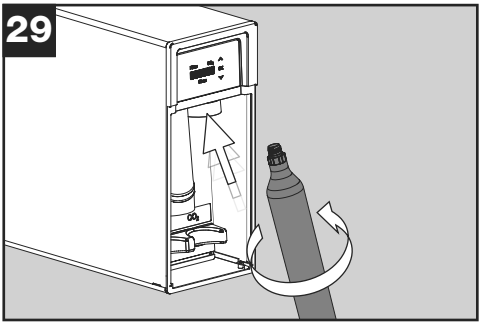

Zylinder in die Kühleinheit fest einschrauben.

Beim Einschrauben kann es zu einem leichten Zischen und zur Entweichung von geringen Mengen CO_2 kommen, was völlig normal ist.

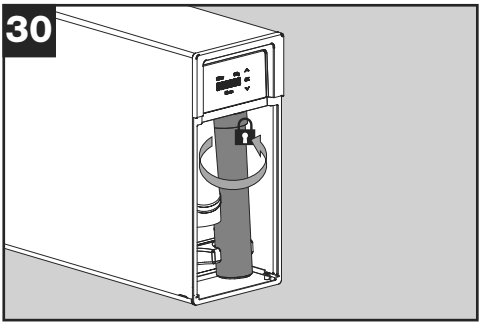

Nochmals kräftig bis zum Anschlag etwa eine viertel Umdrehung nachdrehen!

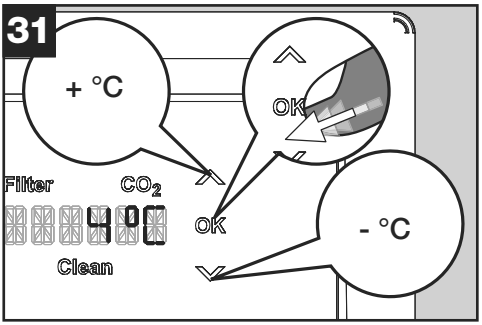

An der Vorderseite der Kühleinheit am Display die gewünschte Temperatur einstellen und mit OK bestätigen.

HINWEIS!
Das Gerät benötigt nach der Installation Zeit, um das gesamte System zu kühlen. Erst nach 1 bis 2 Tagen wird das Gerät die gewünschten Werte erreichen.

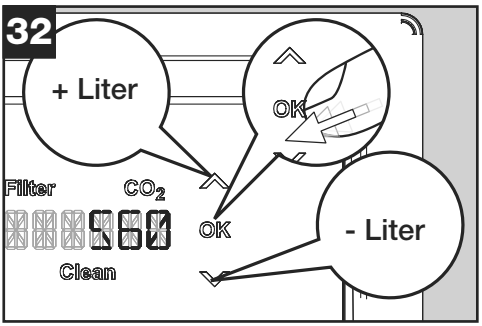

Kapazität der Filterkartusche einstellen und mit OK bestätigen.

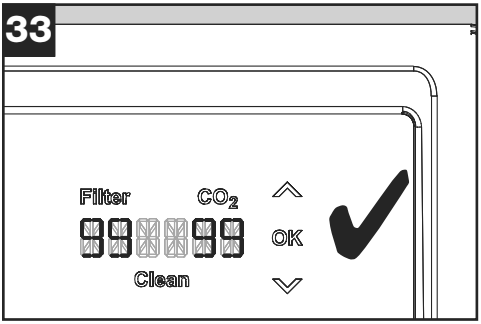

Im Display wird die Kapazität des Filters (99 %) und des CO_2-Zylinders (99 %) angezeigt.

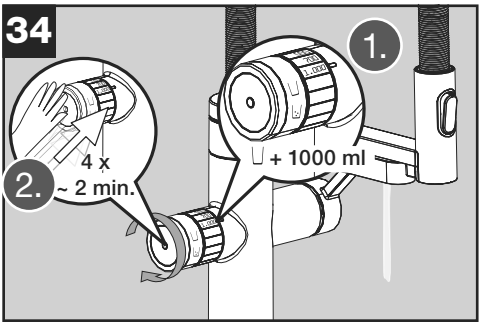

Filterwasser spülen:
Den Drehregler auf 'Stilles Wasser' ( ) und die Menge auf 1000 ml einstellen und 4 Mal nacheinander zapfen. Nach der vierten Zapfung eine Minute warten.

Das Zapfen von Filterwasser wird gestartet, indem man den Drehregler an der seitlichen Fläche links mit der Hand kurz berührt.

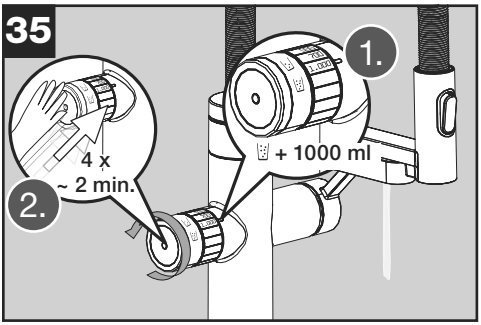

Sprudelwasser spülen:
Drehregler auf 'sprudelnd' ( ) drehen und ebenfalls 4 Mal nacheinander 1000 ml zapfen. Nach der vierten Zapfung eine Minute warten.

In vereinzelten Fällen kann es vorkommen, dass wenig oder kein Sprudel fließt, oder sich der Volumenstrom nach den ersten 1-3 Litern stark verringert. Dann muss das System entlüftet werden. Sehen Sie hierzu in der Bedienungsanleitung unter ‘System entlüften’ nach. Vor der Entlüftung ca. fünf Minuten zur Beruhigung des Geräts warten.

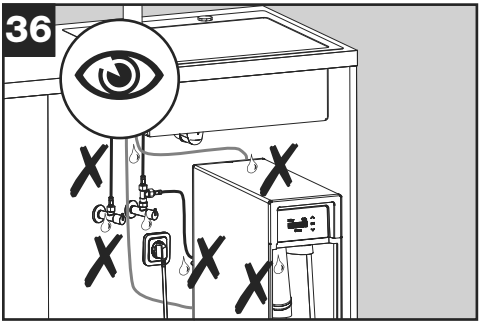

Alle Verbindungen auf Dichtheit prüfen: Schläuche und Verbindungen an der Armatur, an den Eckventilen und an der Rückseite des Kühlgeräts.

Prüfen, ob die Filterkartusche dicht eingeschraubt wurde.

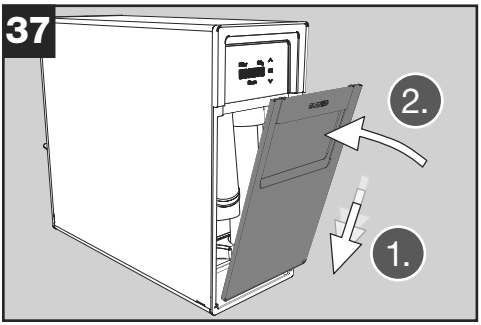

Klappe der Kühleinheit wieder anbringen.

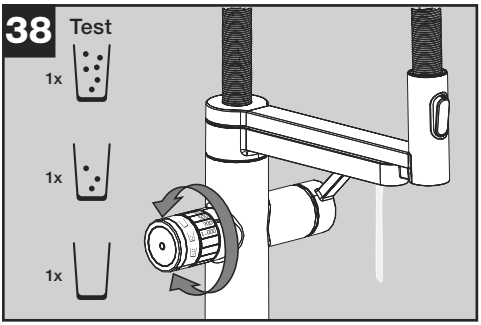

Funktion testen:

Jeweils 1 x 300 ml sprudelnd ( ), Medium ( ) und Stilles Wasser ( ) zapfen.

Sollte das System nicht ordnungsgemäß funktionieren, zur Fehlerbehebung in der Bedienungsanleitung nachsehen.

Kalibrierung der Ausgabemengen durchführen: In der Bedienungsanleitung unter ‘Kalibrierung’ nachsehen.

Eine anfängliche Trübung des Wassers ist technisch bedingt und lässt mit der Zeit nach. Es kann aber bedenkenlos konsumiert werden. Alternativ können Sie nach der Installation Stillwasser zapfen, bis die Trübung verschwindet (max. 10 Liter). Bitte zapfen Sie anschließend noch einmal 1 Liter gesprudeltes Wasser (Classic).

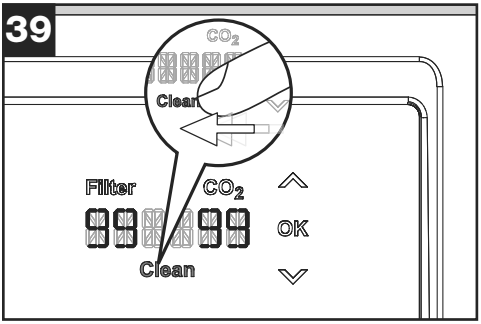

Das Reinigungsprogramm ist vor der ersten Nutzung durchzuführen.
Der Ablauf ist in der Bedienungsanleitung beschrieben.

Dafür werden
- der EasyClean Adapter und
- der EasyClean Tab

benötigt, die im Lieferumfang des Systems enthalten sind.

BLANCO UNIT App

Verbinden Sie Ihr kompatibles Drink.System mit der BLANCO UNIT App und profitieren Sie von erweiterten Funktionen. Installieren Sie die BLANCO UNIT App und folgen Sie den Anweisungen.

Die BLANCO UNIT App ermöglicht die Verbindung zu kompatiblen BLANCO Produkten, wodurch Sie weitere Funktionen wie Unterstützung bei Bedienung, Wartung und Pflege erhalten. Über die BLANCO UNIT App können Sie bequem den BLANCO Service direkt kontaktieren.

An den Besitzer des Geräts übergeben:
- Bedienungsanleitung
- kleiner Strahlreglerschlüssel Filterwasser
- großer Strahlreglerschlüssel Brausekopf
- EasyClean Adapter

Erklären Sie dem Benutzer die Funktion der Kühleinheit und der Armatur. Machen Sie ihn mit dem Gebrauch vertraut und gehen Sie mit ihm die Bedienungsanleitung durch.

5. Außerbetriebnahme

- ► Eckventile schließen.
- ► Filter abschrauben und entfernen.
- ► CO_2-Zylinder abschrauben und entfernen.
- ► Netzstecker ziehen.

HINWEIS!
Beim Trennen von wasserführenden Leitungen/Schläuchen können kleine Mengen an Wasser austreten.

- ► Schläuche an den Eckventilen abschrauben.
- ► Blaue Verbindungsleitung entweder an der Armatur oder an der Kühleinheit lösen. Hierzu den Sicherungsclip entfernen und den äußeren Ring am Verbindungsstück eindrücken.
- ► Signalkabel an der Kühleinheit abziehen.
- ► Montagemutter lösen und Armatur entnehmen.

6. Armatur und Kühleinheit entsorgen

Ihre gesetzlichen Pflichten, um Abfall zu vermeiden, sowie Ihre Gesundheit und die Umwelt zu schützen:

- ► Das Produkt an einer Sammelstelle abgeben. NICHT in den unsortierten Siedlungsabfall/Restmüll geben.

Händler nehmen das System kostenlos zurück.

7. Kundendienst

Bei Beanstandungen oder Fragen wenden Sie sich an Ihren Händler oder an unseren Kundendienst → siehe Rückseite.

Weitere Informationen und Ersatzteile erhalten Sie im BLANCO-Webshop: **blanco.com/soda**

Content

1. Safety 25
1.1 General information 25
1.2 Intended use 25
1.3 Restrictions on the user group 26
1.4 Safe installation 26
1.5 Safe use 28
2. Avoiding property damage 29
2.1 Transport 30
2.2 Storage 30
3. Environmental protection 30
4. Installation and connecting 31
4.1 Scope of delivery 31
4.2 Criteria for the installation location 32
4.3 Installation mixer tap and cooling unit 33
4.4 Prepare mixer tap and cooling unit for first use 38
5. Shutting down 45
6. Disposing of the mixer tap and the cooling unit 45
7. Customer service 45

1. Safety

Please observe the following instructions.

1.1 General information

- ▶ Please read these instructions and other accompanying instructions carefully before assembling and using the product to ensure correct assembly and safe use of the product.
- ▶ Ensure installation complies with local laws and regulations.
- ▶ Ensure that you follow the work steps in the specified order.
- ▶ Observe the safety instructions and the installation requirements.
- ▶ Pay attention to the indicator elements on the components: the LEDs on the mixer tap and the display on the cooling unit.
- ▶ Keep the manuals and product information in a safe place ready to use at a later date or pass on to the subsequent owner.
- ▶ Do not connect the mixer tap or the cooling unit if it has been damaged during transport.

1.2 Intended use

This mixer tap and cooling unit are designed for use in Germany,

Italy, Austria, Poland, Portugal, Spain and Switzerland. Use the mixer tap BLANCO drink.soda EVOL-S Pro only in conjunction with the BLANCO drink.soda cooling unit. Use the BLANCO drink.soda cooling unit only in conjunction with the mixer tap BLANCO drink. soda EVOL-S Pro. The system was designed for private use, usually within a kitchen space. However, it can also be used in public areas like an office or medical practice. Such use would entail extra requirements in terms of cleaning and maintenance, for which the user is responsible. Any operation beyond the intended usage or any other use is considered misuse. BLANCO accepts no liability for any damage caused by misuse.

1.3 Restrictions on the user group

Children aged 8 or over and people with reduced physical, sensory or mental capabilities or lacking in experience and knowledge may only use the system under supervision or if they undergo a suitable briefing on safe usage and they are aware of the associated risks and hazards. Children must not play with the system. Children must not carry out cleaning and user maintenance without supervision.

1.4 Safe installation

⚠ WARNING Risk of electric shock!

Items installed incorrectly pose a hazard!

- ► Only connect and operate the unit as indicated in the specifications on the rating plate.
- ► Only connect the unit to an AC mains supply via an earthed socket outlet installed in accordance with regulations.

The building's electrical installation protective system must be fitted in accordance with regulations.

- ► Never connect the unit to the power supply via an external switch, such as a timer or remote control.
- ► When the unit is installed, the plug on the mains connection cable must be freely accessible. If it is not possible to provide easy access, a cut-off device must be fitted to the fixed electrical installation in compliance with installation regulations.

- ▶ Ensure that the mains connection cable is not pinched or damaged when positioning the unit.

If the insulation on the mains connection cable is damaged, this poses a serious hazard!

- ▶ Never allow the mains connection cable to come into contact with sources of heat.
- ▶ Ensure the cable is not kinked or pinched.
- ▶ Ensure the cable does not come into contact with sharp edges.
- ▶ Do not use the mains cable to carry the unit.
- ▶ Do not pull on the mains cable. Always take direct hold of the mains plug by its handle.
- ▶ Ensure that the cable does not pose a risk of tripping.

Live parts within the cooling unit!

- ▶ Do not open the cooling unit.

⚠ WARNING Risk of explosion!

If the vents of the cooling unit or the base cabinet are blocked or covered, this can allow a flammable gas-air mixture to form in the event of a leak from the refrigerant circuit!

- ▶ Do not block or cover the ventilation openings of the cooling unit housing or the base cabinet.
- ▶ Only install the device in a room with a volume of at least 1 m^3 per 8 g of refrigerant.

⚠ WARNING Danger posed by magnetic field!

The spray head holder contains a strong magnet. This magnetic field can prevent a pacemaker or other electronic implants from functioning properly!

- ▶ Individuals with such devices should keep a distance of at least 25 cm.

⚠ WARNING Fire hazard!

The unit's cooling circuit contains a flammable refrigerant that may leak out if the cooling circuit is damaged!

- ▶ Make sure no parts of the cooling circuit get damaged.
- ▶ If the cooling circuit is damaged, keep naked flames and ignition sources away and ensure good ventilation.

It is dangerous to use an extended mains connection cable or non-approved adapters!

- ▶ Do not use extension cables or multi-sockets.
- ▶ Only use adapters and mains connection leads approved by the manufacturer.
- ▶ If the mains connection cable is too short and there is no longer mains connection cable available, contact a specialist electrical company to adapt the building's electrical installation.

Portable multi-sockets or power supply adapters can overheat and cause a fire!

- ▶ Do not place portable multiple-sockets or power supply adapters at the rear of the unit.

NOTICE!

Maintain cleanliness. Careless handling can cause problems with water hygiene.

- ▶ Keep water-conducting parts such as seals, threads and hose connections clean. Only touch after cleaning your hands thoroughly.
- ▶ Do not touch any surfaces that will come into contact with drinking water after installation.

1.5 Safe use

⚠ WARNING Risk of electric shock!

Moisture penetrating the installation can cause an electric shock!

- ▶ Use the unit in closed rooms only.
- ▶ Never expose the unit to extreme heat or moisture.
- ▶ Do not use a steam cleaner or high-pressure cleaner to clean the unit.

⚠ WARNING Risk of suffocation!

Children can pull packaging material over their heads or wrap themselves in it and suffocate!

- ► Keep packaging material away from children.
- ► Do not allow children to play with packaging material.

Children can inhale or swallow small parts and choke as a result!

- ► Keep small parts away from children
- ► Do not allow children to play with small parts.

Inhaling CO_2 poses a threat to life. If CO_2 is discharged due to a leak, it may accumulate in the base cabinet, resulting in hazardous concentrations confined to the cabinet space!

- ► Do not modify the unit or the CO_2 cylinder.
- ► Keep the vents of the base cabinet clear.
- ► Prevent children from playing near the base cabinet unit (e.g. from crawling into the base cabinet).

⚠ WARNING Risk of explosion!

CO_2 cylinders are pressurised!

- ► Protect CO_2 cylinders from direct sunlight, sources of heat and overheating.

2. Avoiding property damage

Damage, incorrect installation and improper repairs can cause leaks and considerable property damage.

- ► Only trained specialists may install and connect the system. BLANCO assumes no liability for improper or non-professional installation.
- ► Cables and hoses must be routed in such a way that they cannot be damaged. If you use a waste system, you must pay special attention and ensure that cables and hoses cannot become caught or damaged.
- ► Never put a damaged mixer tap or cooling unit into use.
- ► Only trained specialists may repair the system.
- ► Have damaged parts replaced by a professional.
- ► Only original spare parts may be used to repair the system.
- ► You may only use the original BLANCO CO_2 cylinders with a standard filling capacity of 425 g in the unit.
- ► The blue connection tube for cooled/filtered drinking water is supplied with the mixer tap. You may only use this tube to connect the cooling unit to the mixer tap, not any other. The tube must not be kinked or trimmed, as this will prevent the unit from functioning properly!
- ► The unit must be left to rest without use for 6 hours after it has been transported to its installation site. You may prepare for installation, but the refrigeration unit's power supply may only be connected after a waiting period of 6 hours.

2.1 Transport

The CO_2 cylinder must be removed before the device can be transported. → see section 5 - 'Shutting down'.

2.2 Storage

Store the system in a frost-proof place since water may be left inside the components, which can freeze and cause damage. The unit is not designed to be stored for a long time once it has been used. If necessary, contact BLANCO customer service → see rear page.

3. Environmental protection

The packaging materials are environmentally friendly and recyclable.

► Sort and dispose of each individual part by material type.

4. Installation and connecting

4.1 Scope of delivery

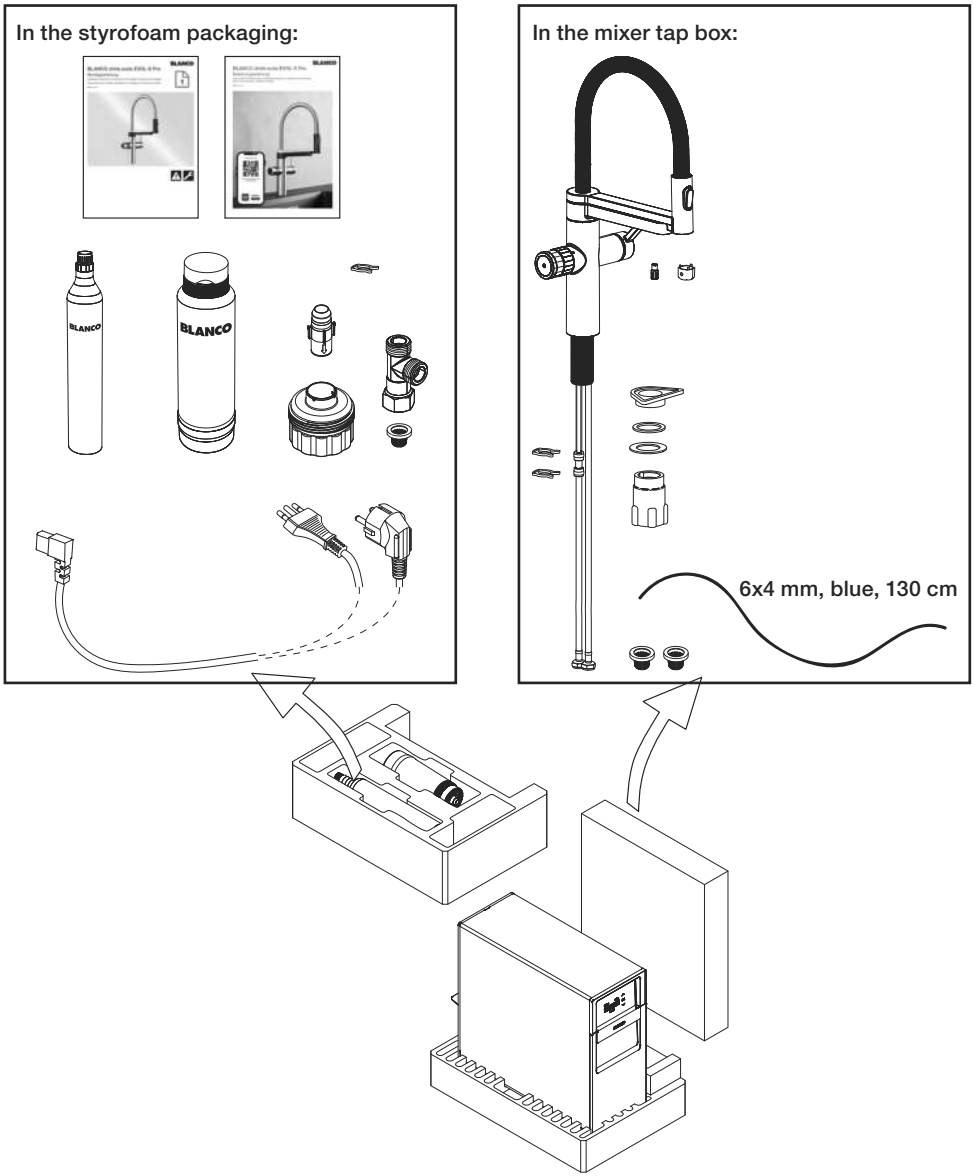

After unpacking the delivery, check all parts for transport damage and ensure everything is complete. If you have any complaints, please contact your dealer or our customer service → see rear page.

4.2 Criteria for the installation location

Water connection requirements:

- Constant drinking water quality
- Constant flow pressure
- Do not use osmosis water or highly filtered water in the system. This can lead to problems in level control.

Hot water corner valve:

- Maximum temperature 70 °C (158 °F)
- Maximum pressure 10 bar (145 psi)

Cold water corner valve:

- Temperature 5 - 30 °C (40 - 86 °F)
- Pressure 1 - 10 bar (14,5 - 145 psi)

Tap hole requirements:
The sink or worktop must have a tap hole 35 mm in diameter; maximum thickness of the worktop: 50 mm.

Requirements for cooling unit:
Install unit in closed, permanently frost-protected rooms only: room temperature 16 - 43 °C (16 - 109 °F). Avoid direct sunlight. The room where the unit is installed must be at least 5 m² in size. If the room has a ceiling height of less than 2 m, the room must be larger than 5 m². The unit requires constant air circulation to prevent the installation area from heating up due to warm exhaust air. Cooling slits or a suitably sized ventilation grate must be fitted if necessary. The unit requires a level, horizontal supporting surface. Install the unit in an upright position only. The unit cannot be used in a place where a water jet is used for cleaning.

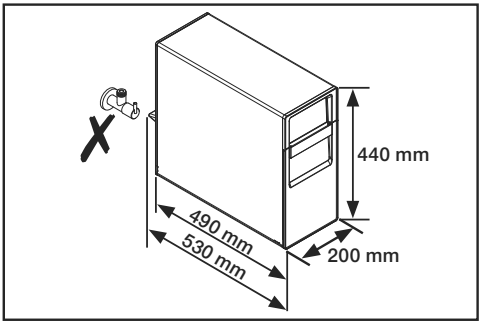

Dimensions of the cooling unit:
Height: 440 mm
Width: 200 mm
Depth of housing: 490 mm
Depth, incl. spacer at rear: 530 mm

When positioning the unit in the base cabinet, make sure that there are no corner valves behind the unit.

NOTICE!
Please note that it takes time for the unit's entire system to cool down after installation. The unit needs 1 to 2 days to reach the desired values.

Distance between mixer tap and cooling unit:
The spacing between the mixer tap and cooling unit should not exceed 80 cm. Tubes, pipelines and cables must not be tensioned. Leave some tube slack in the base cabinet so the cooling unit can be pulled forward for maintenance or cleaning purposes.

4.3 Installation mixer tap and cooling unit

Before installing the cooling unit, the sink with mixer tap and drain set should always be installed on the worktop with the worktop positioned on the base cabinet. This defines the installation space (projecting edges of the basin) for the cooling unit.

For installation in conjuction with a BLANCO UNIT, the cooling unit is installed after the waste separation system (BLANCO SELECT) has been fitted in the base cabinet.

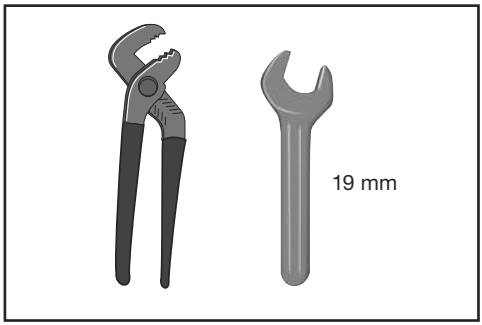

Required tools:
- Pliers
- Wrench, width 19 mm

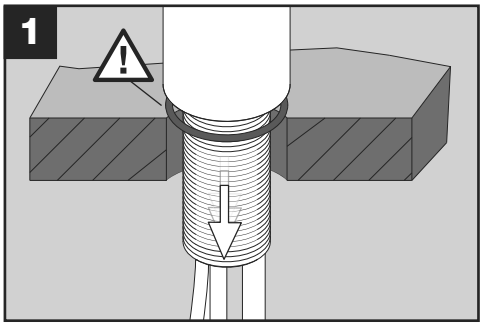

Install the mixer tap in the tap hole.

NOTICE!
Ensure the seal is correctly seated!

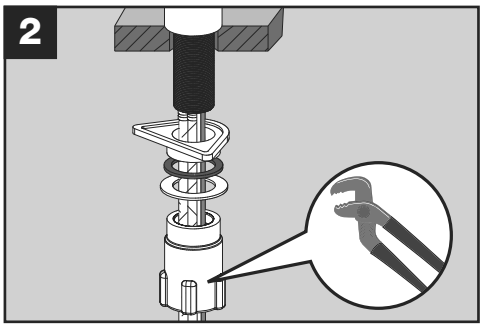

Fasten the mixer tap with the assembly set.

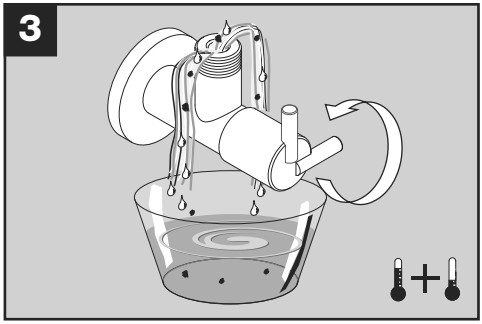

Rinse both corner valves until clean water comes out.

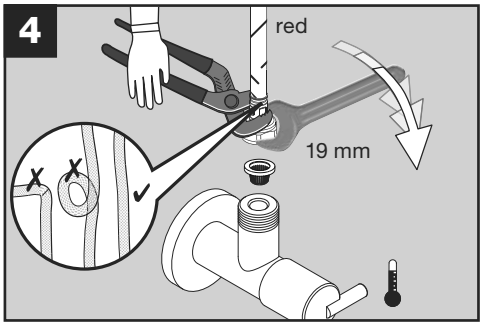

NOTICE!
Hoses must not be twisted or kinked!

- ► Install the hoses so that they are straight and secure them against twisting when tightening the nut. Ensure that a sieve seal is inserted.

Attach the red flexible hose from the mixer tap to the hot water corner valve (left).

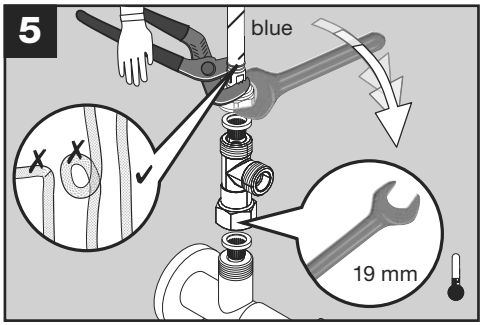

NOTICE!
Make sure that a sieve seal has been inserted both above and below the T-piece!

Fit the T-piece to the cold water corner valve.

NOTICE!
Hoses must not be twisted or kinked!

- ► Install the hoses so that they are straight and secure them against twisting when tightening the nut.

Fit the blue flexible hose from the mixer tap to the upper end of the T-piece.

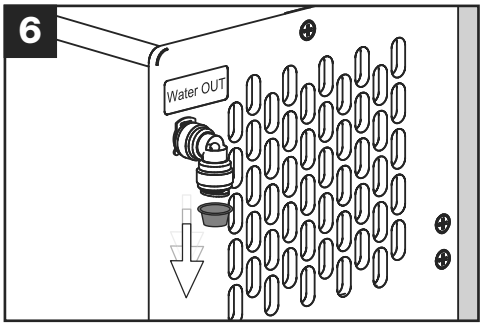

Remove the yellow hygiene cap from the back of the cooling unit.

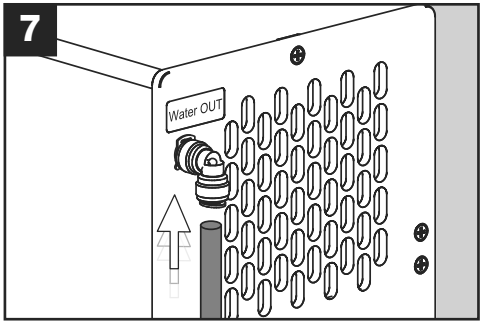

Insert the blue connection tube as far as it will go ...

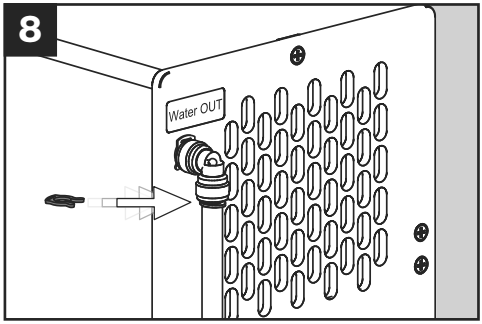

... and secure with the red locking clip.

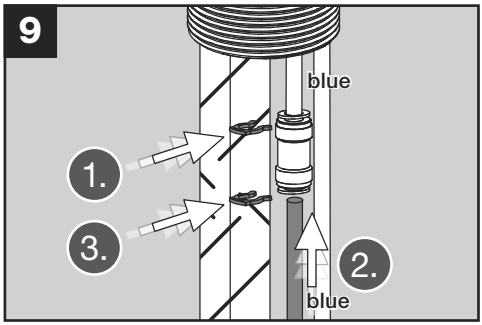

There is a blue tube with coupling at the bottom of the mixer tap.

1. Press in the locking clip at the top of the coupling.
2. Insert the blue connection tube fully into the coupling as far as it will go.
3. Press in the locking clip at the lower end of the coupling.

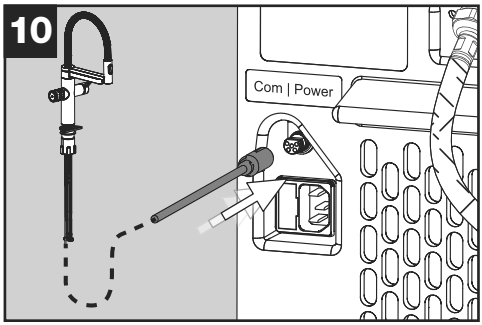

Connect the signal cable from the mixer tap with the cooling unit.

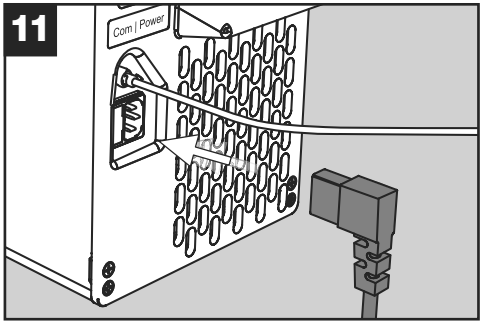

Connect the mains plug to the cooling unit.

NOTICE!
Do not insert the other end of the power cable into the socket outlet yet!

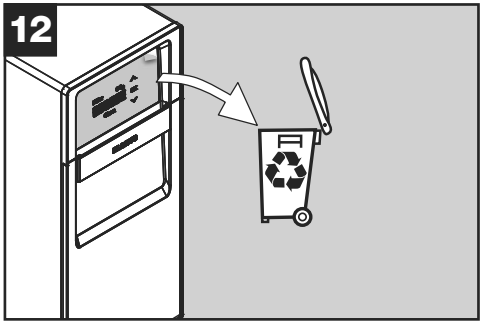

Carefully and slowly remove the protective film from the display and recycle. Static charge may cause display errors to appear on the display. These will disappear by itself after some time.

Depending on the situation in your base cabinet, it may be easier to connect the hose to the T-piece first (illustration 14) before you insert the cooling unit into the base cabinet (illustration 13).

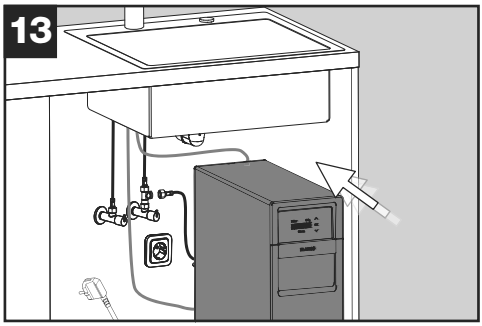

Insert the cooling unit into the base cabinet.

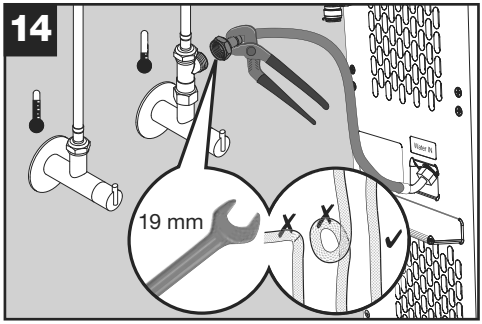

Attach the cooling unit connection hose to the side outlet on the T-piece. Secure the flexible hose against twisting during tightening.

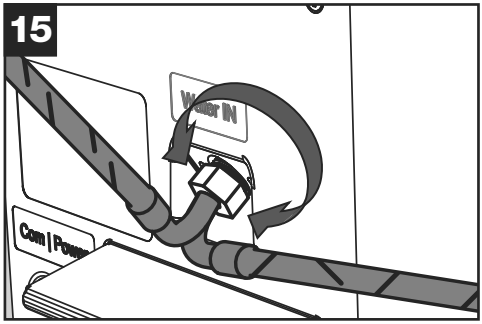

If, due to the specific installation situation, it is advantageous to turn the tube connection:

- ► Loosen the nut on the cooling unit,
- ► turn the connection to achieve the desired orientation,
- ► carefully tighten the nut again.

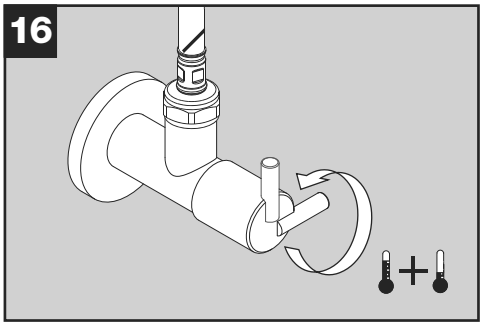

Fully open both corner valves.

NOTICE!
Check connections for leaks!

4.4 Prepare mixer tap and cooling unit for first use

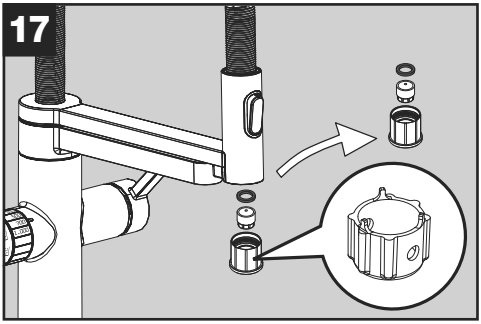

Remove the flow regulator from the spray head (key is supplied with the mixer tap).

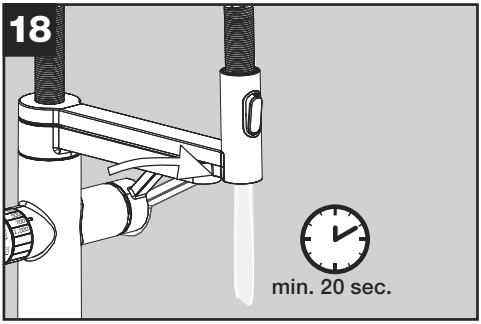

Rinse mixer tap and hoses thoroughly (hot and cold water; at least 20 seconds).

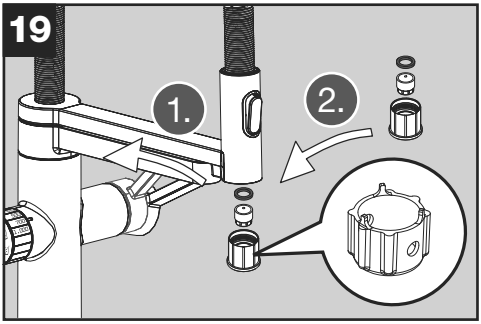

Close the lever and re-assemble the flow regulator.

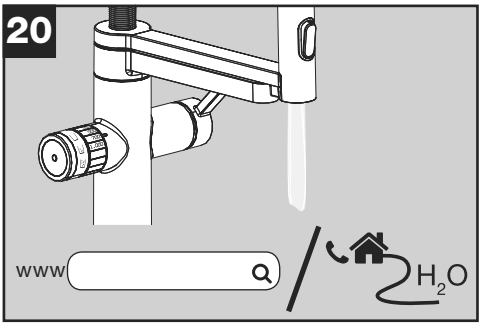

Determine local water hardness.

Please note that the use of a central water softening system changes the value in your household and no longer corresponds to the value of your waterworks.

Filter capacity:
Determine the filter cartridge capacity according to the local water hardness specified in the documents.

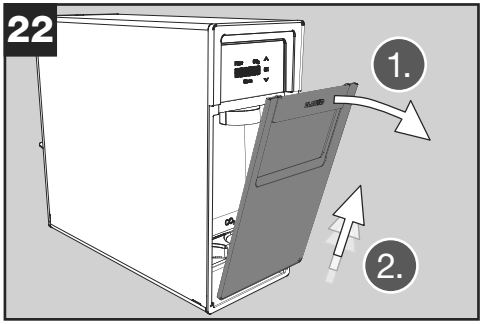

Remove the cover on the front of the cooling unit.

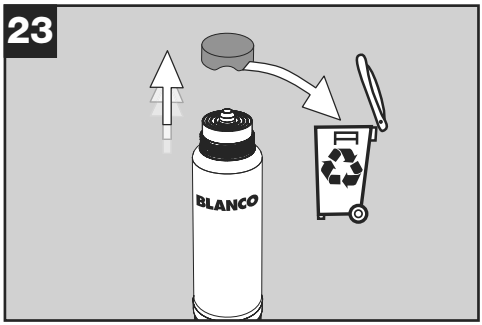

Remove and recycle the filter cartridge cap.

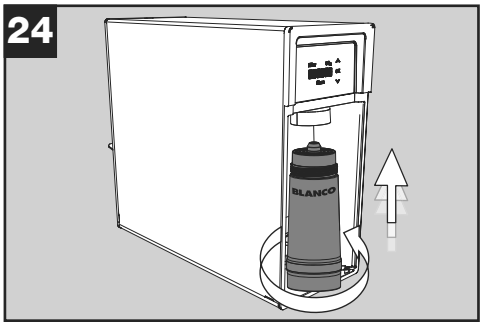

Insert the filter cartridge upright from below and screw into place (approx. two turns).

Notice:
The filter supplied with the unit is a universal filter with decalcification. You can purchase these and other filters via the online shop at **www.blanco.com/soda**.

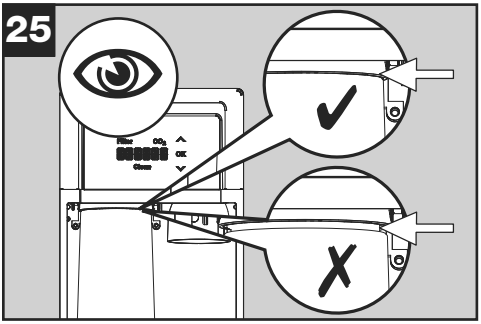

Check that the filter cartridge is screwed in completely.

NOTICE!
No gaps should be visible on the holder!

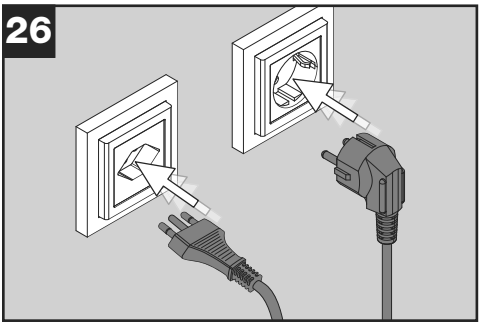

Connect the cooling unit's power cable to a socket outlet with residual-current circuit breaker.

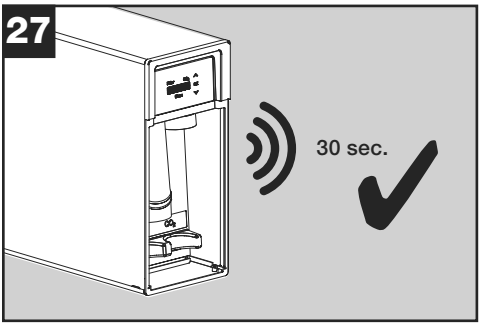

The cooling unit will start working and will emit noises for approx. 30 seconds. This is normal.

Wait for the noise to stop.

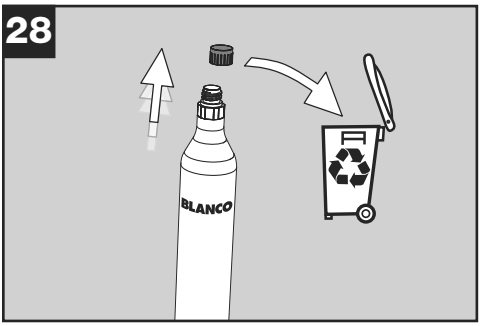

Unscrew the protective cap from the CO_2 cylinder and recycle.

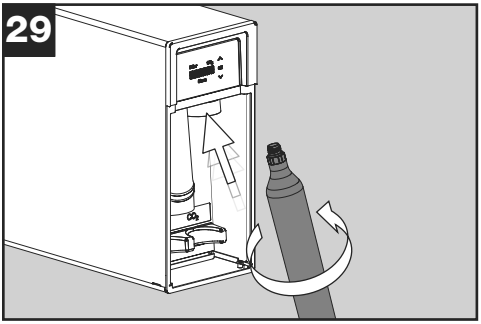

Tightly screw the cylinder into the cooling unit.

When screwing in, there may be a slight hissing sound and small amounts of CO_2 may escape. This is completely normal.

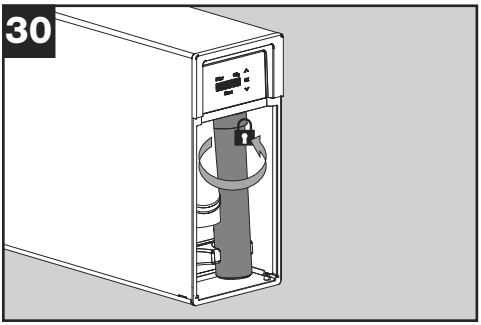

Firmly turn approx. one more quarter as far as it will go.

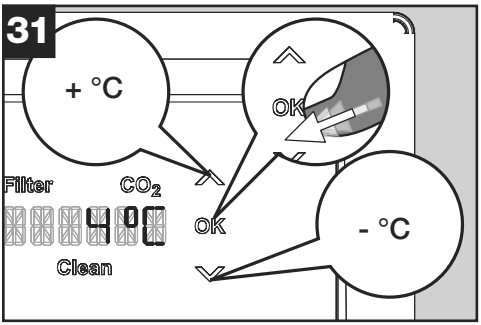

Set the desired temperature on the display on the front of the cooling unit and confirm with OK.

NOTICE!
Please note that it takes time for the unit's entire system to cool down after installation. The unit needs 1 to 2 days to reach the desired values.

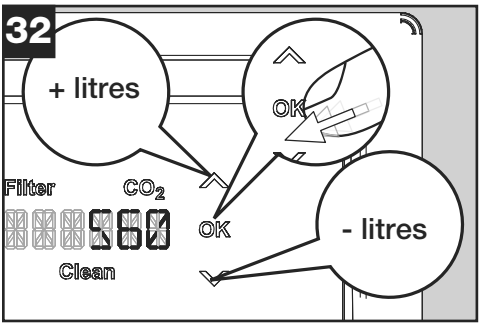

Set the filter cartridge capacity and confirm with OK.

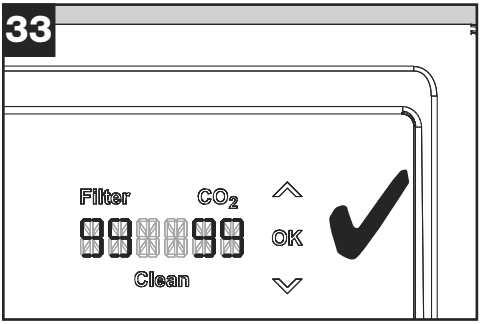

The display shows the capacity of the filter (99 %) and the CO_2 cylinder (99 %).

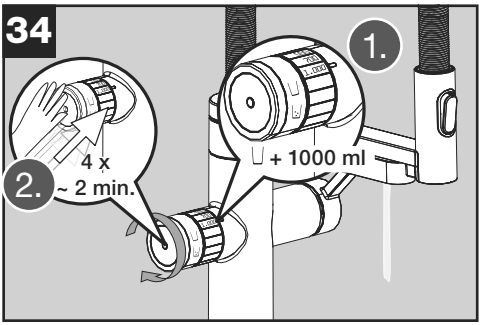

Rinsing filtered water:
Set the rotary knob to 'Still water' ( ) and the quantity to 1000 ml and run four times consecutively. Please wait for one minute after running for the fourth time.

To run filtered water, briefly touch the rotary knob on the left-hand side with your hand.

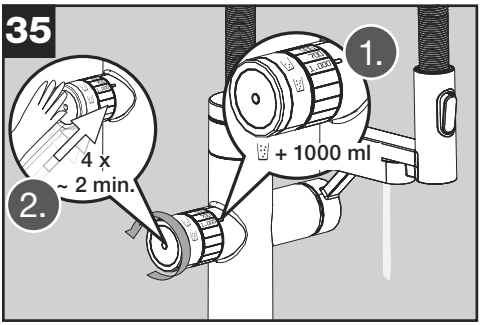

Rinsing sparkling water:
Then turn the rotary knob to 'Sparkling' ( ) and run 1000 ml four times consecutively. Please wait for one minute after running for the fourth time.

Occasionally, it may happen that little or no sparkling water runs, or the flow rate may drop significantly after the first 1-3 litres. This means that the system requires ventilation. For more information, see 'Ventilation' in the user manual. Please allow the unit to 'rest' for approx. five minutes before starting the ventilation process.

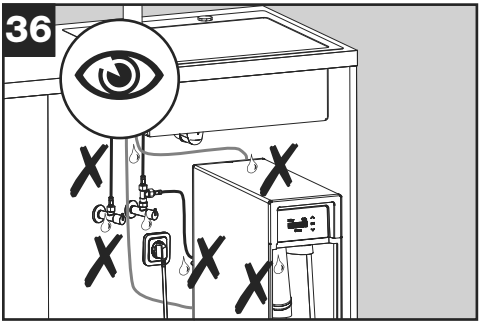

Check all connections for leaks:
tubes and connections to the mixer tap, corner valves and rear of the cooling unit.

Also check that the filter cartridge has been screwed in tightly.

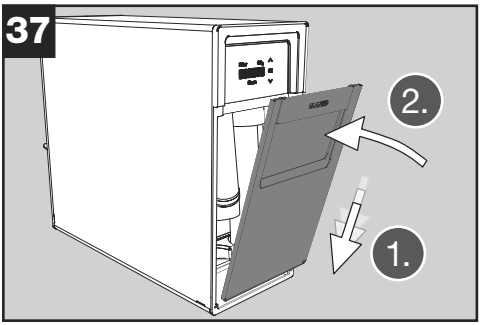

Fit the cooling unit cover.

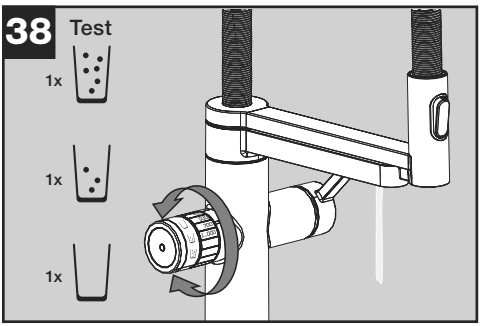

Testing function:
Please run 300 ml each of sparkling ( ), semi-sparkling ( ) and still water ( ).

If the system does not work properly, see the user manual for troubleshooting.

Please calibrate the dispensing quantities. For more information, see 'Calibration' in the user manual.

Water may show initial turbidity due to technical reasons. This will subside over time. The water is completely safe for consumption. Alternatively, you can run still water after installation until the turbidity disappears (max. 10 litres). Please then run another liter of sparkling water.

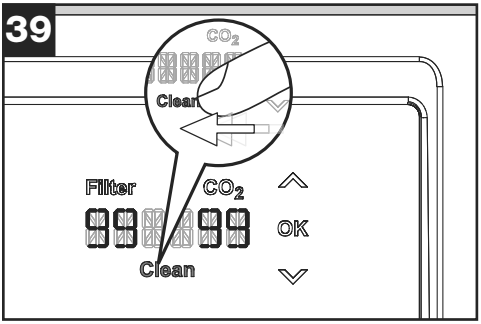

Conduct the cleaning procedure before the first use.
The process is described in the user manual.

This requires the
- EasyClean Adapter and
- EasyClean Tab

both of which are supplied with the system.

BLANCO UNIT App

Connect your Drink.System for full functionality with the BLANCO UNIT app and benefit from extended features. Install the BLANCO UNIT app and follow the instructions.

The BLANCO UNIT app can be paired with connective BLANCO products to use additional functions. The BLANCO UNIT app also assists with operating, maintaining and caring for your product and allows you to contact BLANCO Service directly.

Please hand over the following to the unit owner:
- user manual
- Small aerator key for filtered water
- Large aerator key for spray head
- EasyClean Adapter

Explain to the user how the cooling unit and mixer tap work. Familiarise the user with their operation and go through the user manual with them.

5. Shutting down

- ► Close the corner valves.
- ► Unscrew and remove filter.
- ► Unscrew and remove CO_2cylinder.
- ► Pull out the mains plug.

NOTICE!

When disconnecting water-conveying pipes/hoses, small amounts of water may leak out!

- ► Unscrew hoses to the corner valves.
- ► Detach the blue connecting pipe either from the mixer tap or at the base cabinet unit. Remove the locking clip. Press the outer ring on the connecting piece to do so.
- ► Detach the signal cable from the cooling unit.
- ► Undo installation nut and remove mixer tap.

6. Disposing of the mixer tap and the cooling unit

You are legally obliged to avoid generating waste and protect your health and the environment:

- ► Return the products to a collection point. Do NOT dispose of the products in general household waste.

Dealers will take their Products back free of charge.

7. Customer service

If you have any questions or complaints, please contact your dealer or our customer service → see rear.

For more information and spare parts, please visit the BLANCO online shop: **blanco.com/soda**

Contenu

1. Sécurité 46
1.1 Indications générales 46
1.2 Utilisation conforme 47
1.3 Limitation du cercle des utilisateurs 47
1.4 Installation sûre 48
1.5 Utilisation sûre 50
2. Prévention des dommages matériels 51
2.1 Transport 51
2.2 Stockage 51
3. Protection de l'environnement 51
4. Montage et raccordement 52
4.1 Étendue de la livraison 52
4.2 Critères pour le lieu d'installation 53
4.3 Monter la robinette et l'unité de réfrigération 54
4.4 Préparer la robinette et l'unité de réfrigération pour la première utilisation 59
5. Mise hors service 66
6. Jetez la robinetterie et l'unité de réfrigération 66
7. Service clientèle 67

1. Sécurité

Respectez les consignes de sécurité qui suivent.

1.1 Indications générales

- ▶ Pour un montage correct et une utilisation sûre du produit, lisez attentivement ces instructions ainsi que les autres instructions avant le montage et l'utilisation du produit.
- ▶ Assurez-vous que le montage est conforme aux lois et réglementations locales.
- ▶ Respectez l'ordre des étapes de travail.
- ▶ Respectez les consignes de sécurité et les instructions d'installation.
- ▶ Observez les éléments d'affichage des composants : les LED de la robinetterie et l'écran de l'unité de réfrigération.
- ▶ Conservez les instructions ainsi que les informations sur le produit pour une utilisation ultérieure ou un nouveau propriétaire.
- ▶ Ne raccordez pas la robinetterie et l'unité de réfrigération si elles ont été endommagées pendant le transport.

1.2 Utilisation conforme

La robinetterie et l'unité de réfrigération sont conçues pour une utilisation en Allemagne, Italie, Autriche, Pologne, Portugal, Espagne et Suisse. Utilisez la robinetterie BLANCO drink.soda EVOL-S Pro uniquement en combinaison avec l'unité de réfrigération BLANCO drink.soda. Utilisez l'unité de réfrigération BLANCO drink.soda uniquement en combinaison avec la robinetterie BLANCO drink.soda EVOL-S Pro. Le système a été conçu pour l’usage domestique, en général dans les cuisines. Toutefois, il peut aussi être utilisé dans les lieux publics, par exemple dans les bureaux ou cabinets. Ceci implique néanmoins des exigences supplémentaires en termes de nettoyage et de maintenance, pour lesquelles l’exploitant est responsable. Toute utilisation différente ou allant au-delà de l'utilisation conforme est considérée comme une utilisation incorrecte. BLANCO rejette toute responsabilité pour les dommages survenus suite à une utilisation incorrecte.

1.3 Limitation du cercle des utilisateurs

Ce système peut être employée par des enfants âgés de plus de 8 ans et par des personnes aux capacités physiques, sensorielles ou mentales diminuées, ou par les personnes manquant d'expérience et/ou de connaissances, si ces personnes sont supervisées ou bien si on leur a montré comment utiliser la système de manière sûre et qu'elles ont compris les dangers résultant de la manipulation. Les enfants ne doivent pas jouer avec la système. Le nettoyage et la maintenance par l'utilisateur ne doivent pas être effectués par des enfants sans surveillance.

1.4 Installation sûre

⚠ AVERTISSEMENT Risque d'électrocution !

Les installations non conformes sont dangereuses !

- ► Ne raccorder et n'utiliser l'appareil que conformément aux indications figurant sur la plaque signalétique.
- ► Ne raccorder l'appareil à un réseau électrique à courant alternatif qu'à l'aide d'une prise de courant avec mise à la terre, installée conformément aux prescriptions.

Le système de conducteurs de protection de l'installation électrique domestique doit être installé conformément aux prescriptions.

- ► Ne jamais alimenter l'appareil via un dispositif de commutation externe, par exemple une minuterie ou une télécommande.
- ► Si l'appareil est encastré, la fiche secteur du câble d'alimentation doit être librement accessible ou, si l'accès libre n'est pas possible, un dispositif de séparation doit être intégré à l'installation électrique fixe conformément aux dispositions d'installation
- ► Lors de la mise en place de l'appareil, veiller à ce que le câble d'alimentation ne soit pas coincé ou endommagé.

Une isolation endommagée du câble d'alimentation est dangereuse !

- ► Ne jamais mettre le câble d'alimentation en contact avec des sources de chaleur.
- ► Assurez-vous que le câble n'est pas plié ou coincé.
- ► Assurez-vous que le câble n'entre pas en contact avec des arêtes vives.
- ► Ne transportez pas l'appareil en le tenant par le cordon d'alimentation.
- ► Ne tirez pas sur le cordon d'alimentation, mais saisissez toujours la fiche secteur directement par la poignée.
- ► Veillez à ce que le câble ne constitue pas un risque de trébuchement.

Pièces sous tension dans l’unité de réfrigération.

- ► Ne pas ouvrir l’unité de réfrigération !

⚠ AVERTISSEMENT Risque d'explosion !

Si les orifices d'aération de l'appareil ou du meuble bas sont obstrués, une fuite du circuit frigorifique peut entraîner la formation d'un mélange gaz/air inflammable !

- ► Ne pas obstruer les ouvertures d'aération du boîtier de l'appareil ou du caisson.
- ► Installer l'appareil uniquement dans un local ayant un volume d'au moins 1 m^3 pour 8 g de réfrigérant.

⚠ AVERTISSEMENT Risque lié au champ magnétique !

Le support du pommeau de douchette contient un aimant puissant. Ce champ magnétique peut influencer le fonctionnement des stimulateurs cardiaques ou autres implants électroniques !

- ► Les personnes équipées d'appareils de ce type doivent respecter une distance minimale de 25 cm.

⚠ AVERTISSEMENT Risque d'incendie !

Le circuit de réfrigération de l'appareil contient un réfrigérant inflammable qui peut s'échapper si le circuit de réfrigération est endommagé.

- ► Veiller à ce qu'aucune des pièces qui composent le circuit de réfrigération ne soit endommagée !
- ► Si le circuit de réfrigération est endommagé, éviter les flammes nues et les sources d'allumage et veiller à une bonne aération !

L'utilisation d'un câble d'alimentation prolongé et d'adaptateurs non autorisés est dangereuse !

- ► Ne pas utiliser de rallonges ou de multiprises.
- ► N'utiliser que des adaptateurs et des câbles d'alimentation approuvés par le fabricant.
- ► Si le câble d'alimentation est trop court et qu'aucun câble d'alimentation plus long n'est disponible, contacter un électricien spécialisé pour adapter l'installation domestique.

Les blocs multiprises ou blocs d'alimentation mobiles peuvent surchauffer et provoquer un incendie !

- ► Ne pas placer de blocs multiprises ou blocs d'alimentation mobiles à l'arrière de l'appareil.

REMARQUE !

Pour éviter la contamination bactérienne de l'eau potable, il est essentiel de respecter des normes d'hygiène strictes lors de la manipulation et de l'installation des composants.

- ► Veillez à ce que tous les éléments conducteurs d'eau - tels que joints, filetages et raccords de tuyaux - soient toujours propres. Ces composants ne doivent être manipulés qu'après un lavage et une désinfection soigneuse des mains et des outils.
- ► Ne touchez pas les surfaces qui seront en contact direct avec l'eau potable.

1.5 Utilisation sûre

⚠ AVERTISSEMENT Risque d'électrocution !

L'infiltration d'humidité peut provoquer un choc électrique !

- ► Exploiter l'appareil uniquement dans des locaux fermés.
- ► Ne jamais exposer l'appareil à une forte chaleur ou à l'humidité.
- ► Ne pas utiliser de nettoyeur à vapeur ou de nettoyeur haute pression pour nettoyer l'appareil.

⚠ AVERTISSEMENT Risque d'étouffement !

Les enfants peuvent mettre des matériaux d'emballage sur leur tête ou s'envelopper dedans et s'étouffer !

- ► Tenir les matériaux d'emballage éloignés des enfants.
- ► Ne pas laisser les enfants jouer avec les matériaux d'emballage.

Les enfants peuvent inhaler ou avaler de petites pièces et s'étouffer !

- ► Tenir les petites pièces éloignées des enfants.
- ► Ne pas laisser les enfants jouer avec les petites pièces.

Danger de mort en cas d'inhalation de CO_2 ! Si du CO_2 s'échappe par une fuite, il peut s'accumuler dans le caisson et y atteindre

localement des concentrations potentiellement mortelles.
- ► Ne pas modifier l'appareil ou la bouteille de CO_2.
- ► Ne pas obstruer les ouvertures d'aération du caisson.
- ► Empêcher les enfants de jouer à proximité de l'unité de caisson (par exemple, de se faufiler dans le caisson).

⚠ AVERTISSEMENT Risque d'explosion !

Les bouteilles de CO_2 sont sous pression !
- ► Protégez les bouteilles de CO_2 du rayonnement solaire, des sources de chaleur et de la surchauffe.

2. Prévention des dommages matériels

Les dommages, le montage incorrect et les réparations non conformes peuvent entraîner des fuites et des dommages matériels importants.
- ► Seul un personnel spécialisé et formé peut monter et raccorder le système. BLANCO rejette toute responsabilité en cas de montage incorrect ou non professionnel.
- ► Les câbles et tuyaux doivent être disposés de manière à prévenir tout endommagement. En particulier en cas d'utilisation d'un système de tri des déchets, assurez-vous expressément que les câbles et tuyaux ne puissent pas être coincés ni endommagés.
- ► Ne mettez jamais en service une robinetterie ou unité de réfrigération endommagée.
- ► Seul un personnel spécialisé et formé est habilité à effectuer des réparations sur le système.
- ► Remplacer les pièces endommagées de manière professionnelle.
- ► Seules des pièces de rechange d'origine peuvent être utilisées pour réparer le systéme.
- ► Seules des bouteilles de CO_2 BLANCO originales d'une contenance standard de 425 g peuvent être utilisées dans l'appareil.
- ► Le tuyau de raccordement bleu pour l'eau potable réfrigérée/filtrée est joint à la robinetterie. Seul ce tuyau peut être utilisé pour relier l'unité de réfrigération à la robinetterie. Ce tuyau ne doit pas être plié ni raccourci, ceci pouvant affecter le fonctionnement de l'appareil !
- ► Après le transport de l'appareil jusqu'au lieu d'installation, l'appareil doit être laissé au repos dans sa position d'installation pendant 6 heures. L'installation peut être préparée, mais l'alimentation électrique de l'unité de réfrigération peut uniquement être établie après un temps d'attente de 6 heures.

2.1 Transport

Pour le transport de l'appareil, la bouteille de CO_2 doit être retirée. → voir section 5 - 'Mise hors service'.

2.2 Stockage

Stocker l'appareil à l'abri du gel, car les composants peuvent contenir de l'eau qui risque de geler et de causer des dommages. Un stockage prolongé à l'état usagé n'est pas prévu ! Le cas échéant, adressez-vous au service après-vente BLANCO → voir au verso.

3. Protection de l'environnement

Les matériaux d'emballage sont écologiques et recyclables.
- ► Éliminer les différents composants séparément par type.

4. Montage et raccordement

4.1 Étendue de la livraison

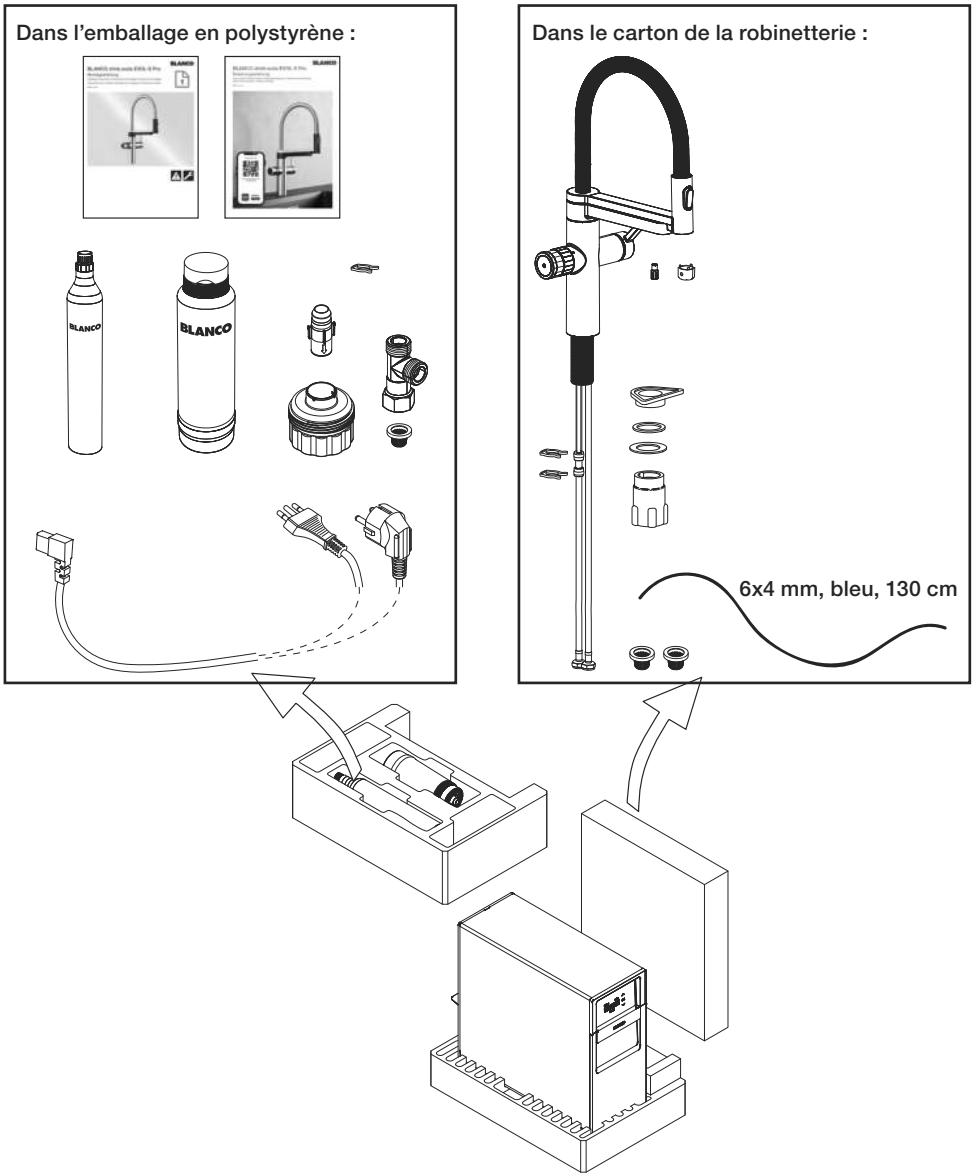

Après le déballage, vérifier qu'aucune pièce n'a été endommagée pendant le transport et que toutes les pièces sont présentes. La livraison comprend les pièces illustrées ici et deux manuels. En cas de réclamation, adressez-vous à votre revendeur ou à notre service clientèle → voir au verso.

4.2 Critères pour le lieu d'installation

Exigences portant sur le raccordement à l'eau :

- Qualité constante de l'eau potable.
- Pression d'écoulement constante.
- N'utilisez pas d'eau osmosée ou d'eau très filtrée dans le système. Ceci peut causer des problèmes dans la régulation du niveau de remplissage.

Vanne d'eau chaude :

- Température maximale de 70 °C (158 °F)
- Pression maximale de 10 bar (145 psi)

Vanne d'eau froide :

- Température 5 - 30 °C (40 - 86 °F)
- Pression 1 - 10 bar (14,5 - 145 psi)

Exigences portant sur le trou de robinet :
L'évier ou le plan de travail doit avoir un trou de robinet de 35 mm de diamètre; épaisseur maximale du plan de travail : 50 mm .

Exigences de l'unité de réfrigération :
Installer l'appareil uniquement dans des locaux fermés protégés du gel en permanence : température ambiante 16 - 43 °C (16 - 109 °F). Veiller à empêcher tout rayonnement solaire direct. Le local dans lequel l'appareil est installé doit avoir une surface d'au moins 5 m². Si la hauteur sous plafond dans le local est de moins de 2 m, la surface du local doit être supérieure à 5 m². L'appareil nécessite un échange d'air permanent pour éviter un échauffement du lieu d'installation causé par l'échappement d'air chaud. Si nécessaire, des fentes de refroidissement ou une grille d'aération d'une taille adéquate doivent être prévues. L'appareil doit être placé sur une surface plane et horizontale. Installer l'appareil uniquement à la verticale. L'appareil ne peut pas être utilisé dans un lieu dans lequel le nettoyage est effectué avec un jet d'eau.

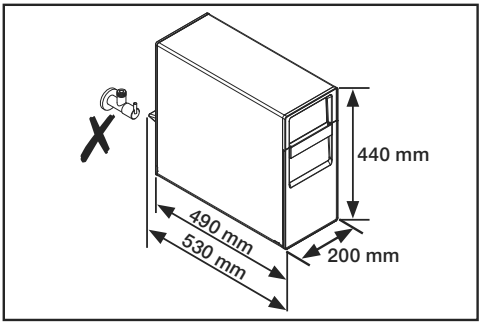

Dimensions de l'unité de réfrigération :
Hauteur : 440 mm
Largeur : 200 mm
Profondeur du boîtier : 490 mm
Profondeur avec pièce d'écartement arrière : 530 mm

Lors du positionnement de l'appareil dans le caisson, assurez-vous qu'aucune vanne d'angle ne se trouve derrière l'unité.

REMARQUE !
Après l'installation, l'appareil a besoin de temps pour réfrigérer l'ensemble du système. L'appareil n'atteint les valeurs souhaitées qu'après 1 à 2 jours.

Distance entre la robinetterie et l'unité de réfrigération :
La distance entre la robinetterie et l'unité de réfrigération ne doit pas dépasser 80 cm. Les tuyaux, conduites et câbles ne doivent pas subir de tension. Pour la réparation ou le nettoyage, il doit être possible de tirer l'unité de réfrigération vers l'avant. Il faut donc prévoir une petite réserve de tuyau dans le caisson.

4.3 Monter la robinette et l'unité de réfrigération

Avant le montage de l'unité de réfrigération, l'évier avec la robinetterie et le vidage doivent toujours être montés dans le plan de travail et le plan de travail doit reposer sur le caisson. L'espace de montage disponible à cet effet pour l'unité de réfrigération est restreint (arêtes gênantes des cuves).

Pour le montage en combinaison avec une BLANCO UNIT, le montage de l'unité de réfrigération doit s'effectuer après le montage du système de tri des déchets (BLANCO SELECT) dans le caisson.

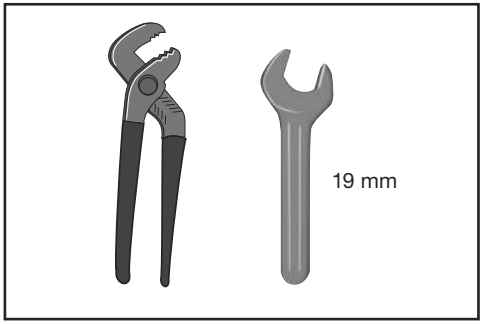

Outillage requis :
- Pince
- Clé plate de 19 mm

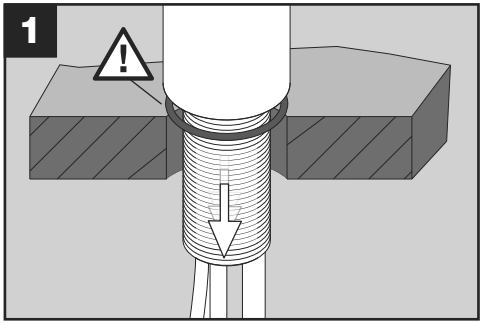

Insérer la robinetterie dans le trou de robinet.

REMARQUE !
Veillez à la bonne assise du joint en caoutchouc !

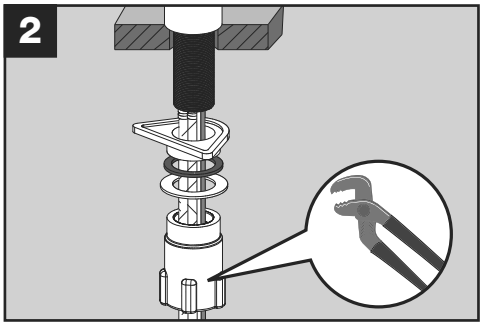

Fixer la robinetterie avec le kit de montage.

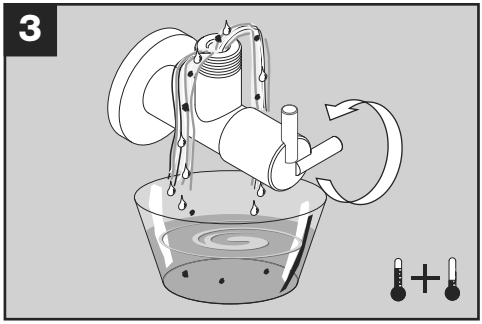

Rincez les deux vannes d'angle jusqu'à ce que de l'eau propre sorte.

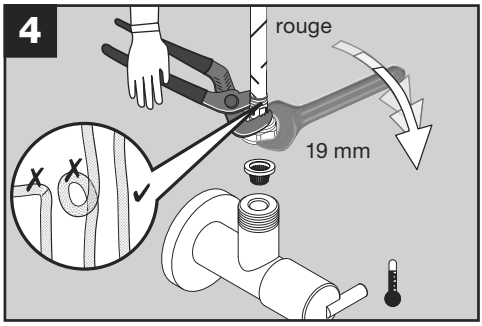

REMARQUE !
Les tuyaux ne doivent pas être tordus ou pliés !

- ► Poser les conduites et les tuyaux de manière droite et les protéger contre la torsion lors du serrage de l'écrou. Assurez-vous qu'un joint de tamisage est mis en place.

Monter le tuyau flexible rouge de la robinetterie sur la vanne d'angle d'eau chaude (à gauche) .

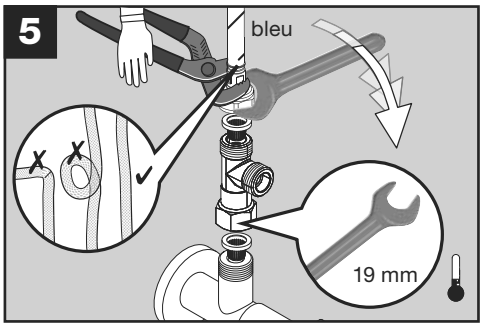

REMARQUE !
Assurez-vous qu'un joint filtre est mis en place au-dessus et en-dessous de la pièce en T !

Monter la pièce en T sur la vanne d'angle d'eau froide.

REMARQUE !
Les tuyaux ne doivent pas être tordus ou pliés !

- ► Poser les conduites et les tuyaux de manière droite et les protéger contre la torsion lors du serrage de l'écrou.

Monter le tuyau flexible bleu de la robinetterie sur l'extrémité supérieure de la pièce en T.

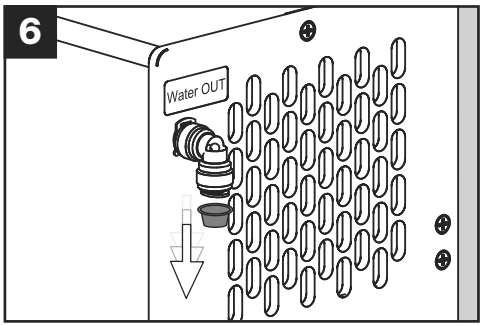

Le capuchon hygiénique jaune doit tout d'abord être retiré.

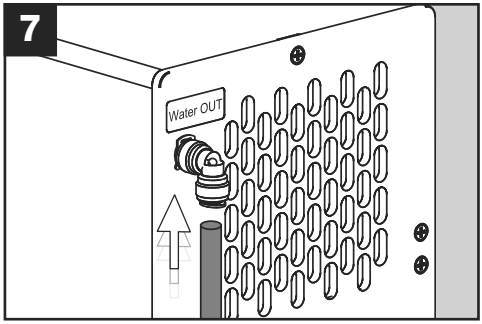

Enfoncer le tuyau de raccordement bleu complètement jusqu'à la butée...

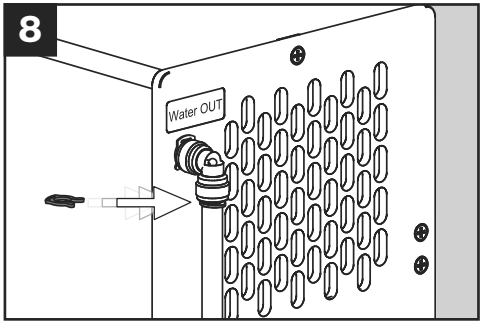

... et le fixer avec le clip de sécurité rouge.

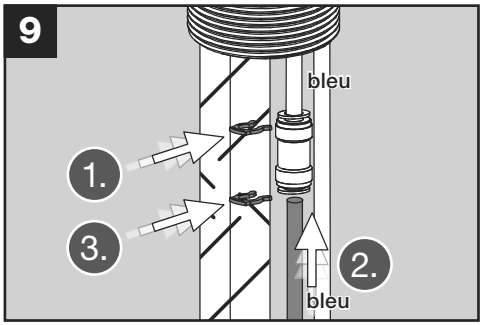

Un tuyau bleu avec accouplement se trouve sur le dessous de la robinetterie.

1. Enfoncer un clip de sécurité sur l'extrémité supérieure de l'accouplement.
2. Sur le dessous, enfoncer le tuyau de raccordement bleu dans l'accouplement complètement jusqu'à la butée.
3. Enfoncer un clip de sécurité sur l'extrémité inférieure de l'accouplement.

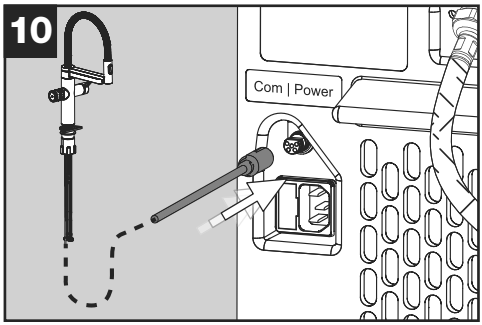

Brancher le câble de signal de la robinetterie à l'unité de réfrigération.

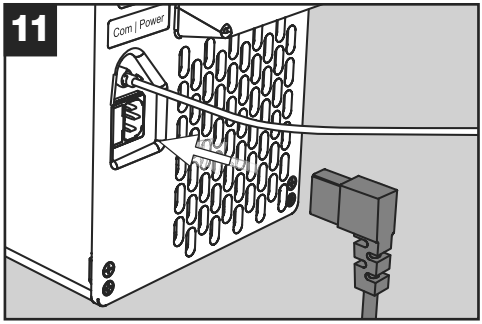

Brancher la fiche IEC sur l'unité de réfrigération.

REMARQUE !
Ne pas brancher l'autre extrémité du câble électrique dans la prise de courant !

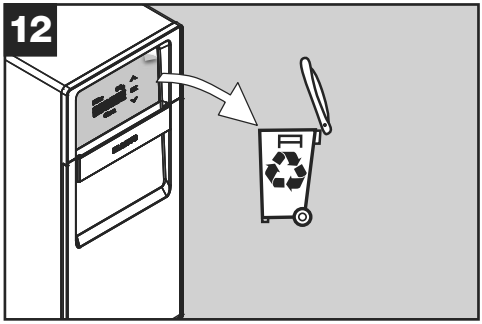

Retirer le film de protection de l'écran lentement et avec précaution et le recycler. Des charges statiques peuvent causer des erreurs d'affichage sur l'écran. Ces erreurs disparaissent d'elles-mêmes après quelque temps.

Selon la situation dans votre caisson, il peut être plus simple de raccorder d'abord le tuyau de raccordement à la pièce en T (fig. 14) avant d'insérer l'appareil dans le caisson (fig. 13).

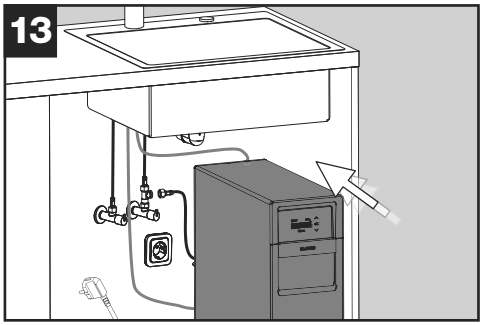

Insérer l'unité de réfrigération dans le caisson.

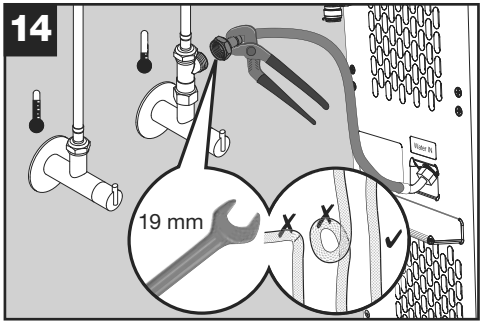

Monter le tuyau de raccordement de l’unité de réfrigération sur la sortie latérale de la pièce en T. Éviter de tordre le tuyau flexible lors du vissage.

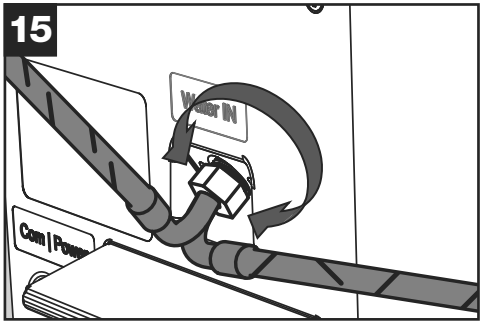

Si, en raison de la situation de montage, il est plus avantageux de tourner le raccordement du tuyau :

- ► Vous pouvez desserrer légèrement l’écron sur l’unité de réfrigération,
- ► tourner le raccordement dans l’orientation,
- ► souhaitée puis serrer à nouveau l’écrons avec précaution et en veillant à leur étanchéité.

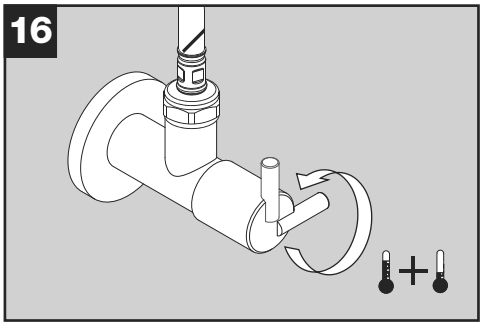

Ouvrir totalement les deux vannes d’angle.

REMARQUE !
Contrôler l'étanchéité des raccordements.

4.4 Préparer la robinette et l'unité de réfrigération pour la première utilisation

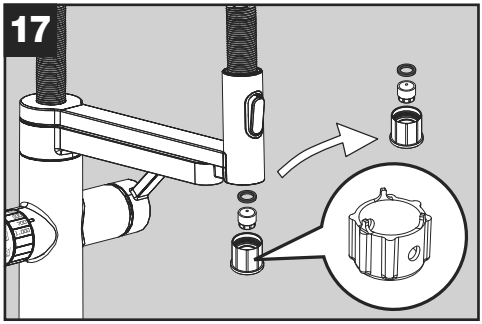

Démonter le régulateur de jet sur le pommeau de la douchette (la clé est jointe à la robinetterie).

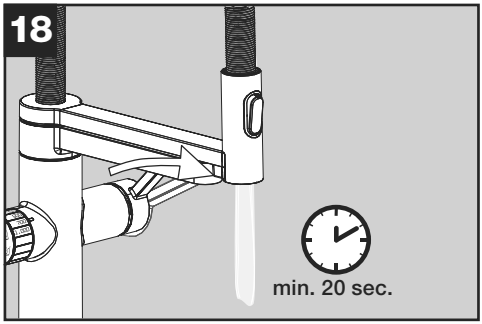

Rincer soigneusement la robinetterie et les conduites (eau chaude et froide, au moins 20 secondes).

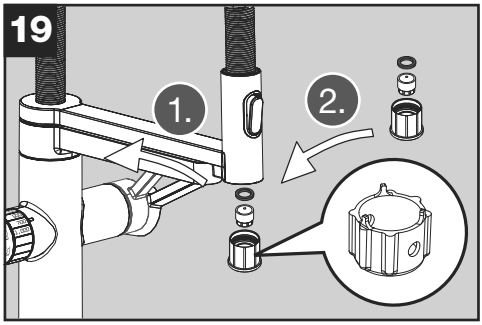

Fermer le levier et monter à nouveau le régulateur de jet.

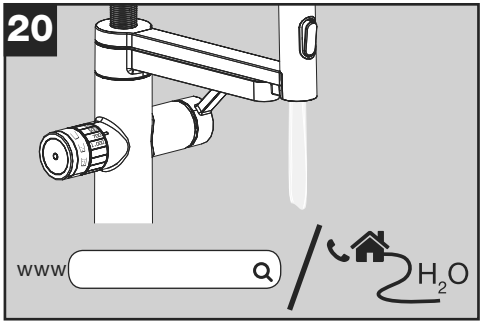

Déterminer la dureté locale de l'eau.

Notez bien que l'utilisation d'un adoucisseur d'eau central modifie la valeur dans votre domicile, qui ne correspond donc plus à la valeur indiquée par votre distributeur d'eau.

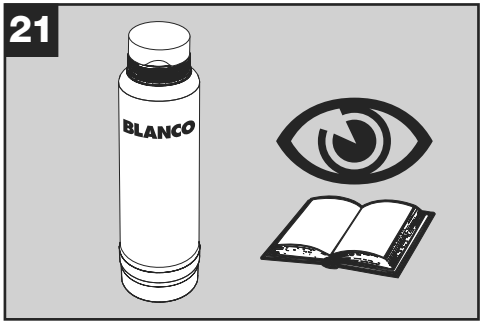

Capacité de filtration :
Déterminer la capacité de la cartouche de filtre en fonction de la dureté de l'eau locale selon les documents.

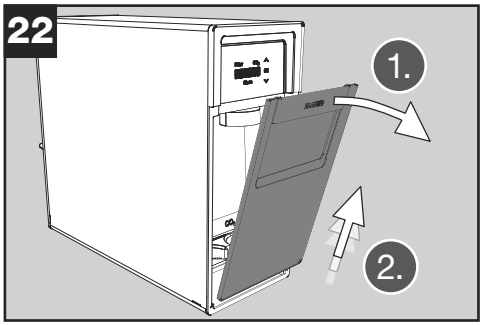

Retirer le volet sur l'avant de l'unité de réfrigération.

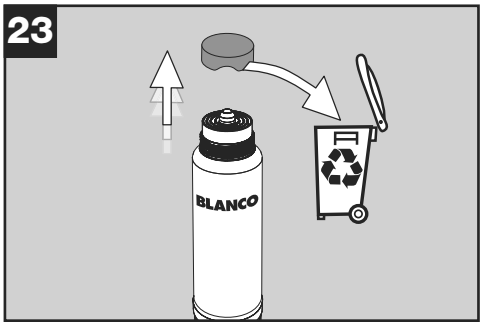

Retirer et recycler le couvercle de la cartouche de filtre.

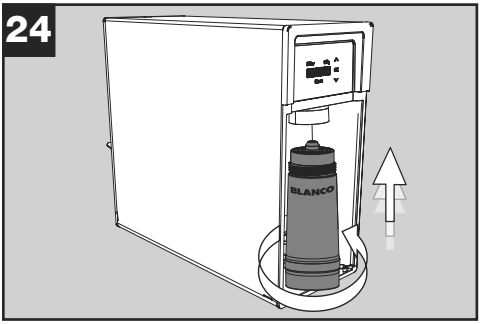

Introduire la cartouche de filtre tout droit par le bas et la visser (environ deux rotations).

Remarque :
Le filtre joint à l'appareil est un filtre universel avec effet anticalcaire. Il est disponible, ainsi que d'autres filtres, dans notre boutique en ligne à l'adresse **www.blanco.com/soda** .

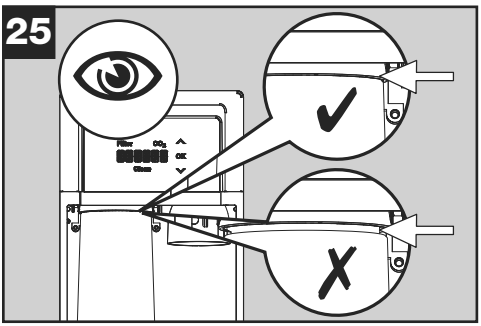

Vérifier que la cartouche de filtre est entièrement vissée.

Remarque !
Le logement de filtre ne doit présenter aucun espace !

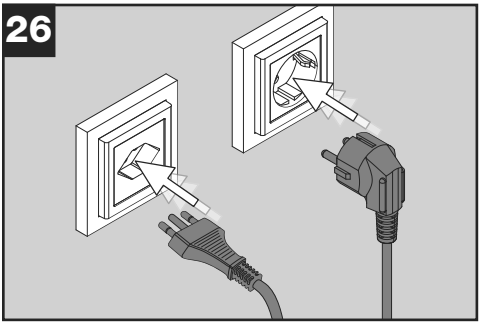

Brancher le câble électrique de l'unité de réfrigération à une prise de courant de sécurité.

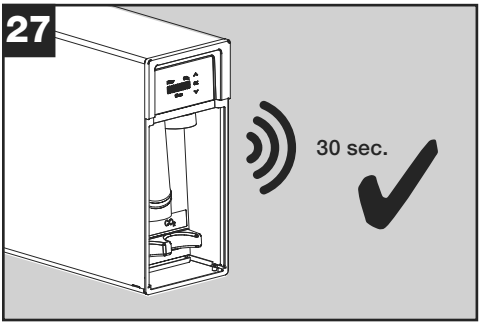

L'unité de réfrigération démarre et émet des bruits pendant environ 30 secondes. Ceci est parfaitement normal.

Patienter jusqu'à ce que le bruit cesse.

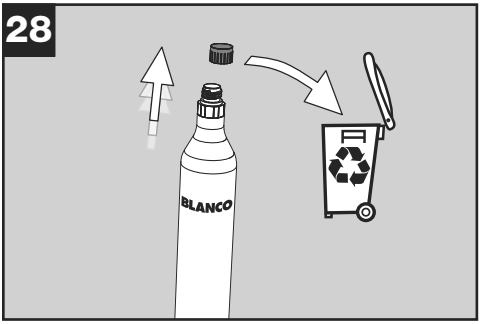

Dévisser le capuchon de protection de la bouteille de CO_2 et le recycler.

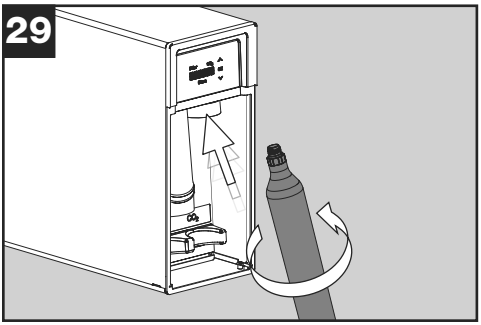

Visser solidement la bouteille dans l'unité de réfrigération.

Lors du vissage, un léger sifflement et l'échappement d'une petite quantité de CO_2 peuvent survenir, ce qui est parfaitement normal.

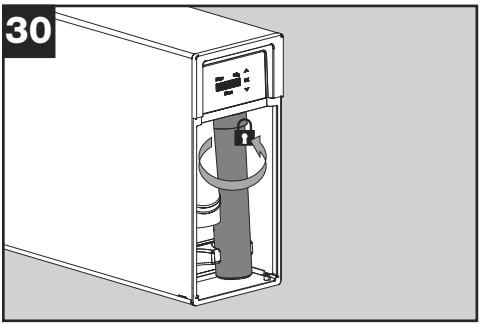

Visser encore fortement d'environ un quart de tour jusqu'à la butée !

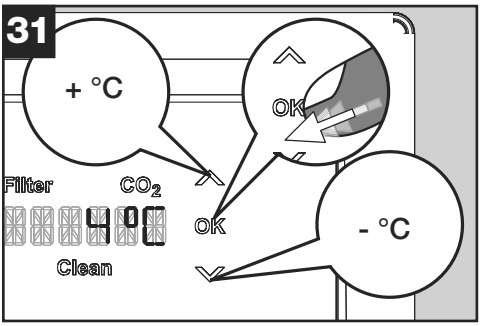

Régler la température souhaitée sur la face avant de l'unité de réfrigération et confirmer par OK.

Remarque!
Après l'installation, l'appareil a besoin de temps pour réfrigérer l'ensemble du système. L'appareil n'atteint les valeurs souhaitées qu'après 1 à 2 jours.

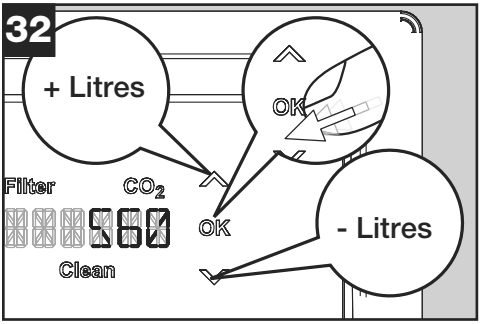

Définir la capacité de la cartouche de filtre et confirmer par OK.

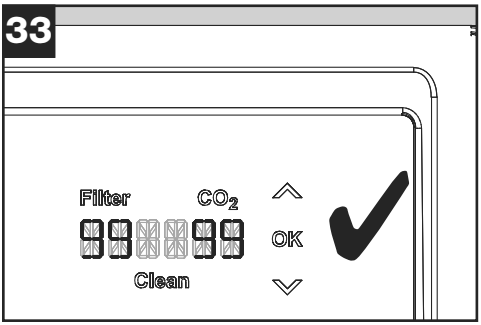

L'écran affiche la capacité du filtre (99 %) et de la bouteille de CO_2 (99 %).

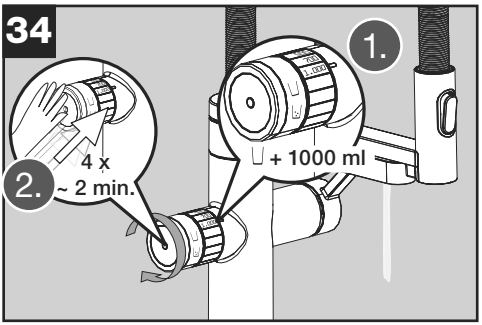

Rincer l'eau filtrée :
Placer le bouton rotatif sur ' Eau plate ' ( ), définir la quantité sur 1000 ml et tirer de l'eau 4 fois d'affilée. Après le quatrième tirage, patienter une minute.

Le tirage de l'eau filtrée commence lorsque l'on touche brièvement de la main le bouton rotatif sur le côté.

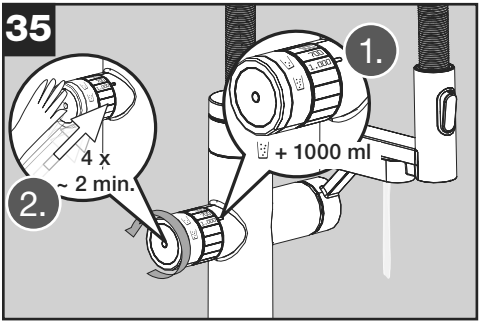

Rincer l'eau gazeuse :
Placer ensuite le bouton rotatif sur ' Eau gazeuse ' ( ) et tirer à nouveau 1000 ml d'eau 4 fois d'affilée. Après le quatrième tirage, patienter une minute.

Dans des cas isolés, il est possible que le volume d'eau gazeuse qui s'écoule soit faible ou nul, ou que le débit diminue sensiblement après les 1 à 3 premiers litres. Le système doit alors être purgé d'air. Pour cela, consultez votre mode d'emploi à la section ' Aération '. Avant l'aération, patienter environ cinq minutes pour laisser à l'appareil le temps de se mettre ' au repos '.

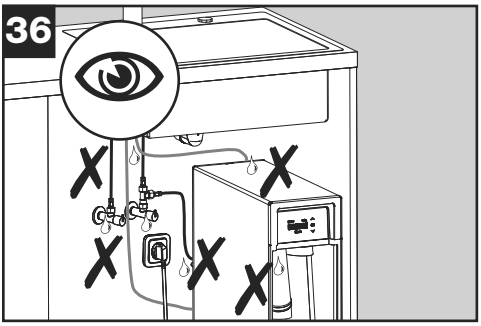

Contrôler l'étanchéité de tous les raccordements :
tuyaux et raccordements au niveau de la robinetterie, des vannes d'angle et sur l'arrière de l'unité de réfrigération.

Vérifier également que la cartouche de filtre est vissée de manière étanche.

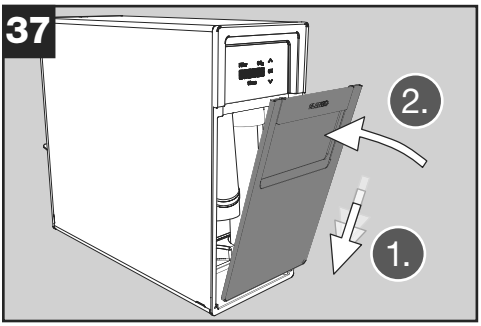

Remettre en place le volet de l'unité de réfrigération.

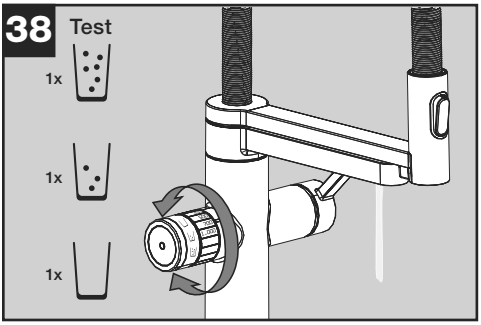

Tester le fonctionnement :
Tirer 1 x 300 ml d'eau gazeuse ( ), 1 x 300 ml d'eau moyenne ( ) et 1 x 300 ml d'eau plate ( ).

Si le système ne fonctionne pas correctement, consulter le chapitre 'Dysfonctionnements' des erreurs du mode d'emploi.

Veuillez calibrer les quantités distribuées : Pour cela, consultez votre mode d'emploi à la section ' Étalonnage '.

L'eau peut présenter une turbidité initiale pour des raisons techniques, qui disparaît avec le temps. L'eau peut néanmoins être consommée sans danger. Vous pouvez également tirer de l'eau non gazeuse après l'installation jusqu'à ce que la turbidité disparaisse (max. 10 litres). Puis, veuillez tirer 1 litre d'eau gazeuse.

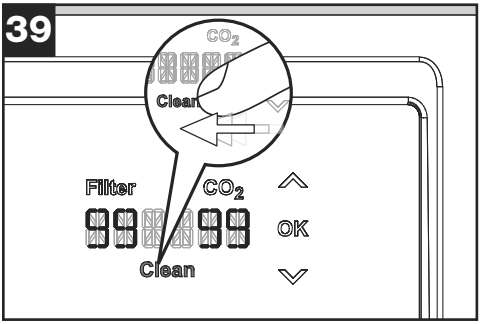

Le programme de nettoyage doit être effectué avant la première utilisation.
La procédure est décrite dans le mode d'emploi.

Pour cette opération, vous aurez besoin des éléments suivants, compris dans la livraison :

- l'adaptateur EasyClean et
- EasyClean Tab

Application BLANCO UNIT

Connectez votre Drink.System pour bénéficier de toutes les fonctions. Installez l'application BLANCO UNIT et suivez les instructions.

L'application BLANCO UNIT permet de connecter les produits BLANCO connectables afin d'utiliser des fonctions supplémentaires. L'application BLANCO UNIT offre également une assistance pour l'utilisation, la maintenance et l'entretien de votre produit et permet un contact direct avec le service après-vente BLANCO.

À remettre au propriétaire de l'appareil :

- Mode d'emploi
- Petite clé pour le régulateur de jet de l'eau filtrée
- Grande clé pour le régulateur de jet du pommeau de douchette
- Adaptateur EasyClean

Expliquez à l'utilisateur le fonctionnement de l'unité de réfrigération et de la robinetterie. Familiarisez-le avec l'utilisation et parcourez le mode d'emploi avec lui.

5. Mise hors service

► Fermez les vannes d'angle.
► Dévissez et retirez le filtre.
► Dévissez et retirez la bouteille de CO_2.
► Débranchez la fiche secteur.

REMARQUE !
De petites quantités d'eau peuvent s'écouler lors de la déconnexion des conduites/tuyaux d'eau !

► Dévisser les tuyaux au niveau des vannes d'angle.
► Débrancher le tuyau de raccordement bleu soit au niveau de la robinetterie, soit au niveau de l'unité de réfrigération. Retirez le clip de sécurité. Pour ce faire, enfoncer l'anneau extérieur de la pièce de jonction.
► Débrancher le câble de signal sur l'unité de réfrigération.
► Desserrer l'écrou de montage et retirer la robinetterie.

6. Jetez la robinetterie et l'unité de réfrigération

Vos obligations légales pour éviter les déchets et protéger votre santé et l'environnement :
► Déposer les produits dans un point de collecte. Ne PAS jeter avec les déchets ménagers/les déchets résiduels non triés.
Les revendeurs reprennent gratuitement les produits.

7. Service clientèle

Pour toute réclamation, adressez-vous à votre revendeur ou à notre service clientèle → voir au verso.

Vous trouverez davantage d'informations ainsi que des pièces de rechange dans la boutique en ligne BLANCO :
blanco.com/soda

Indice

1. Sicurezza 68
1.1 Avvisi generali 68
1.2 Uso conforme 69
1.3 Limitazione del gruppo di utenti 69
1.4 Installazione sicura 69
1.5 Utilizzo sicuro 72
2. Prevenzione di danni materiali 73
2.1 Trasporto 73
2.2 Magazzinaggio 73
3. Protezione dell'ambiente 73
4. Montaggio e collegamento 74
4.1 Volume di fornitura 74
4.2 Criteri del luogo di installazione 75
4.3 Montaggio del miscelatore e dell'unità di raffreddamento 76
4.4 Preparare del miscelatore e dell'unità di raffreddamento per il primo utilizzo 81
5. Dismissione 88
6. Smaltimento del miscelator e dell'apparecchio di raffreddamento 88
7. Servizio di assistenza 89

1. Sicurezza

Osservare le seguenti avvertenze di sicurezza.

1.1 Avvisi generali

- ▶ Per garantire un montaggio corretto e un utilizzo sicuro del prodotto, prima di installare e di utilizzare il prodotto leggere attentamente sia le presenti istruzioni sia gli altri manuali di istruzioni.
- ▶ Verificare che il montaggio sia conforme alle leggi e alle disposizioni locali.
- ▶ Attenersi sia alla sequenza dei singoli passi di lavoro.
- ▶ Osservare le avvertenze di sicurezza e le disposizioni e specifiche per l'installazione.
- ▶ Prestare attenzione agli elementi indicatori dei componenti: i LED del miscelatore e il display dell'unità di raffreddamento.
- ▶ Conservare le istruzioni e le informazioni sul prodotto per il loro uso futuro o per gli eventuali proprietari futuri.
- ▶ Non collegare il miscelatore e l'unità di raffreddamento se hanno subito danni di trasporto.

1.2 Uso conforme

Il miscelatore e l'unità di raffreddamento sono progettati per l'uso in Austria, Germania, Italia, Polonia, Portogallo, Spagna e Svizzera. Utilizzare il miscelatore BLANCO drink.soda EVOL-S Pro solo in combinazione con l'unità di raffreddamento BLANCO drink.soda. Utilizzare l'unità di raffreddamento BLANCO drink.soda solo in combinazione con il miscelatore BLANCO drink.soda EVOL-S Pro. Il sistema è stato concepito per l'uso in ambienti domestici privati, tipicamente nell'ambiente della cucina. Può essere però utilizzato anche in luoghi pubblici, ad esempio in un ufficio o in uno ambulatorio. Ciò richiede tuttavia ulteriori misure di pulizia, igiene e manutenzione di cui è responsabile il titolare. Qualsiasi utilizzo che esuli o differisca dall'uso conforme è considerato improprio. BLANCO declina qualsiasi responsabilità per i danni dovuti a un uso improprio.

1.3 Limitazione del gruppo di utenti

Il sistema può essere utilizzato da bambini di età uguale o maggiore di 8 anni e anche da persone con ridotte capacità fisiche, sensoriali o mentali, insufficiente esperienza e/o inadeguate conoscenze purché sorvegliati da una persona responsabile della loro sicurezza o abbiano ricevuto istruzioni sull'uso sicuro dell'sistema ed abbiano compreso i pericoli che ne possono derivare. I bambini non devono giocare con l'sistema. La pulizia e la manutenzione che può svolgere l'utente non devono essere eseguite da bambini senza sorveglianza.

1.4 Installazione sicura

⚠ AVVERTENZA Pericolo di folgorazione elettrica!

Un'installazione impropria dà luogo a pericoli!

- ► Collegare e far funzionare l'sistema solo in conformità alle specifiche riportate sulla targhetta.
- ► Collegare l'sistema alla rete di alimentazione elettrica CA solo tramite una presa di corrente installata correttamente e dotata di messa a terra.

Il sistema dei conduttori di protezione dell'impianto elettrico domestico deve essere stato installato in conformità alle norme in materia.

- ► Non alimentare l'apparecchio tramite un dispositivo di manovra esterno, ad esempio un timer o un telecomando.
- ► Una volta installato l'apparecchio, la spina del cavo di collegamento alla rete elettrica deve essere liberamente accessibile o, se non è possibile accedervi liberamente, è necessario installare un organo di disconnessione nell'impianto elettrico fisso in conformità alle norme di installazione.
- ► Quando si installa l'apparecchio, assicurarsi che il cavo di collegamento alla rete non sia schiacciato o danneggiato.

L'isolamento danneggiato del cavo di collegamento alla rete elettrica dà luogo a pericoli!

- ► Non portare il cavo di collegamento alla rete elettrica a contatto con fonti di calore.
- ► Assicurarsi che il cavo non sia attorcigliato o schiacciato.
- ► Verificare che il cavo non venga a contatto con bordi taglienti.
- ► Non trasportare l'apparecchio appeso al cavo elettrico.
- ► Non tirare il cavo elettrico; afferrare la spina di rete direttamente sull'impugnatura.
- ► Verificare che il cavo non venga a costituire un pericolo di inciampo.

Parti sotto tensione elettrica all'interno dell'unità di raffreddamento.

- ► Non aprire l'unità di raffreddamento!

⚠ AVVERTENZA Pericolo di esplosione!

Se le aperture di ventilazione dell'apparecchio o del mobile base sono chiuse, in caso di perdita del circuito di refrigerazione si può formare una miscela infiammabile di gas e aria!

- ► Non chiudere le aperture di ventilazione dell'alloggiamento dell'apparecchio e del mobile base.
- ► Installare l'apparecchio solo in un locale avente un volume di almeno 1 m^3 per ogni 8 g di refrigerante utilizzato.

⚠ AVVERTENZA Pericolo dovuto al campo magnetico!

Il supporto della testa della doccia contiene un potente magnete. Il campo magnetico generato può influenzare il funzionamento di un pacemaker o di altri impianti elettronici!

- ► I portatori di tali apparecchi devono mantenere una distanza di sicurezza di almeno 25 cm.

⚠ AVVERTENZA Pericolo di incendio!

Il circuito di raffreddamento dell'apparecchio contiene refrigerante infiammabile che può fuoriuscire se il circuito di raffreddamento subisce danni.

- ► Prestare attenzione a non danneggiare le parti che compongono il circuito di raffreddamento!
- ► Se il circuito di raffreddamento ha subito danni, evitare fiamme libere e fonti di ignizione e assicurare una buona ventilazione dell'ambiente!

È pericoloso utilizzare una prolunga per il cavo di collegamento alla rete elettrica e adattatori non autorizzati!

- ► Non utilizzare né cavi di prolunga né prese multiple.
- ► Utilizzare esclusivamente adattatori e cavi di collegamento alla rete elettrica approvati dall'azienda produttrice.
- ► Se la lunghezza del cavo di collegamento alla rete elettrica è insufficiente e non è disponibile un cavo di collegamento più lungo, contattare un'azienda di installazioni elettriche specializzata per rendere idoneo l'impianto domestico.

Le prese multiple non fisse o gli alimentatori possono surriscaldarsi e provocare un incendio!

- ► Non collocare prese multiple non fisse o alimentatori dietro l'apparecchio.

AVVISO!

Prestare attenzione alla pulizia! Il maneggio senza la dovuta cautela può causare problemi di igiene dell'acqua.

- ► Mantenere pulite le parti che trasportano l'acqua (guarnizioni, attacchi dei tubi flessibili, filettature). Toccare soltanto con le

mani accuratamente pulite.

► Non toccare le superfici che verranno a contatto con l'acqua potabile al termine dell'installazione.

1.5 Utilizzo sicuro

⚠ AVVERTENZA Pericolo di folgorazione elettrica!

La penetrazione di umidità può provocare folgorazione elettrica!

► Utilizzare l'apparecchio solo in ambienti chiusi.

► Non esporre l'apparecchio a un intenso calore o a una forte umidità.

► Non utilizzare apparecchi a vapore o ad alta pressione per pulire l'apparecchio.

⚠ AVVERTENZA Pericolo di soffocamento!

I bambini possono tirarsi il materiale di imballaggio sopra la testa o avvilupparsi in esso e soffocare!

► Tenere il materiale di imballaggio lontano dai bambini.

► Non permettere ai bambini di giocare con il materiale di imballaggio.

I bambini possono inalare o ingerire piccole parti e soffocare.

► Tenere le piccole parti lontano dai bambini.

► Non permettere ai bambini di giocare con piccole parti.

Pericolo di morte per inalazione di CO_2! Se, a causa di una perdita, fuoriesce CO_2, quest'ultima può accumularsi nel mobile base e raggiungere localmente al suo interno concentrazioni pericolose.

► Non modificare né l'apparecchio né il cilindro di CO_2.

► Mantenere libere le aperture di ventilazione del mobile base.

► Impedire ai bambini di giocare nelle immediate vicinanze dell'apparecchio all'interno del mobile base (ad esempio di strisciare all'interno del mobile base).

⚠ AVVERTENZA Pericolo di esplosione!

Il cilindro di CO_2 è sotto pressione!

► Proteggere il cilindro di CO_2 dai raggi solari, dalle fonti di calore e dal surriscaldamento.

2. Prevenzione di danni materiali

I danni, il montaggio improprio e le riparazioni non eseguite correttamente possono causare perdite e ingenti danni materiali.

- ► Il montaggio e il collegamento dell'sistema devono essere eseguiti esclusivamente da un tecnico qualificato. BLANCO declina qualsiasi responsabilità in caso di installazione impropria o non eseguita a regola d'arte.
- ► Posare i cavi e i tubi flessibili in modo da escludere un loro danneggiamento. Se si impiega un sistema di raccolta dei rifiuti, prestare soprattutto attenzione a non schiacciare o altrimenti danneggiare i cavi e i tubi flessibili.
- ► Non mettere mai in funzione un'unità di raffreddamento o un miscelatore danneggiato.
- ► La riparazione del sistema deve essere eseguita esclusivamente da un tecnico qualificato.
- ► Sostituire correttamente le parti danneggiate.
- ► Per la riparazione del sistema si devono utilizzare solo parti di ricambio originali.
- ► Nell'apparecchio si devono utilizzare soltanto i cilindri di CO_2 BLANCO originali con una capacità standard di 425 g.
- ► Il tubo flessibile di collegamento blu per l'acqua potabile raffreddata/filtrata è accluso al miscelatore. Solo esso deve essere utilizzato per collegare l'unità di raffreddamento e il miscelatore. Questo tubo flessibile non deve essere né schiacciato né accorciato, altrimenti l'apparecchio non funzionerebbe più perfettamente!
- ► Dopo averlo trasportato al luogo di installazione, l'apparecchio deve riposare nella posizione di montaggio per almeno 6 ore. L'installazione può essere preparata, ma l'alimentazione elettrica per l'unità di raffreddamento deve essere allacciata solo dopo un tempo di attesa di almeno 6 ore.

2.1 Trasporto

Prima di trasportare l'apparecchio si deve togliere il cilindro di CO_2. → vedere la sezione 5 - 'Dismissione'.

2.2 Magazzinaggio

Conservare l'apparecchio al riparo dal gelo, in quanto all'interno dei componenti potrebbe essere presente dell'acqua che potrebbe congelare e causare danni. L'immagazzinamento prolungato dell'apparecchio usato non è previsto! Se necessario, rivolgersi al servizio di assistenza BLANCO → vedere a tergo.

3. Protezione dell'ambiente

I materiali di imballaggio sono compatibili con l'ambiente e riciclabili.

- ► I singoli componenti devono essere smaltiti separandoli per tipologia.

4. Montaggio e collegamento

4.1 Volume di fornitura

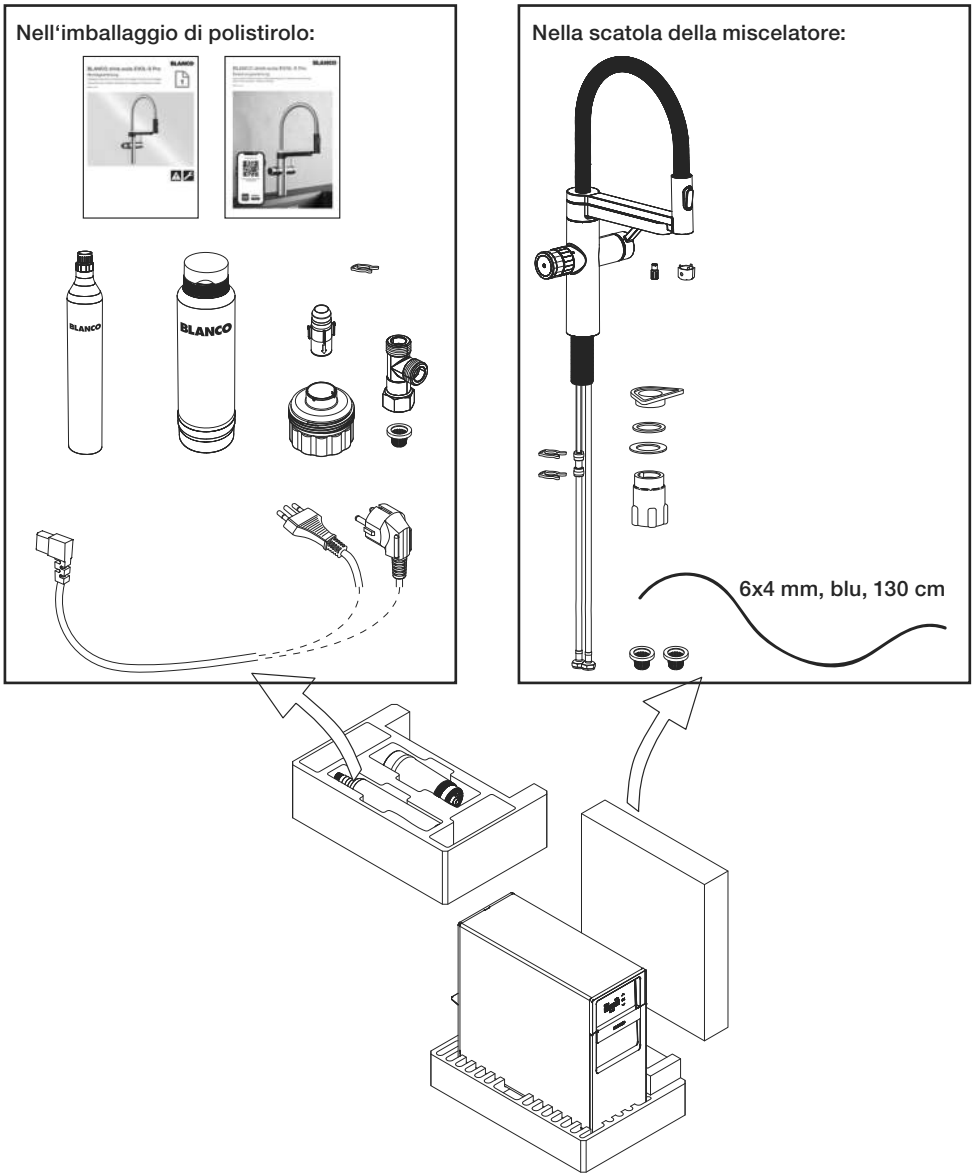

La fornitura comprende le parti qui illustrate e due manuali di istruzioni. Dopo averle disimballate, verificare la completezza e l'integrità di tutte le parti. In caso di reclami, contattare il rivenditore o il nostro servizio di assistenza → vedere a tergo.

4.2 Criteri del luogo di installazione

Requisiti dell'allacciamento idrico:

- Acqua potabile di qualità costante
- Pressione dinamica costante
- Nel sistema non utilizzare acqua ottenuta per osmosi o per ultrafiltrazione. In caso contrario si potrebbero presentare problemi di regolazione del livello di riempimento.

Valvola dell'acqua calda:

- Temperatura massima 70 °C (158 °F)
- Pressione massima 10 bar (145 psi)

Valvola dell'acqua fredda:

- Temperatura 5 - 30 °C (40 - 86 °F)
- Pressione 1 - 10 bar (14,5 - 145 psi)

Requisiti del foro per il miscelatore:
Il lavello o il piano di lavoro deve avere un foro per il miscelatore con un diametro di 35 mm; spessore massimo del piano di lavoro: 50 mm.

Requisiti dell'unità di raffreddamento:
Installare l'apparecchio soltanto in un ambiente chiuso e al riparo dal gelo in modo permanente: temperatura ambiente compresa tra 16 °C e 43 °C (16 °F ... 109 °F). È necessario evitare la luce solare diretta. L'ambiente in cui viene installato l'apparecchio deve avere una superficie di almeno 5 m². Se il soffitto dell'ambiente è più basso di 2 m, la sua superficie deve essere maggiore di 5 m². L'apparecchio richiede un continuo scambio d'aria per impedire che il luogo di installazione si riscaldi a causa dell'aria calda scaricata dall'apparecchio stesso. Se necessario, si devono predisporre fessure di ventilazione o una griglia di ventilazione di grandezza adeguata. L'apparecchio richiede una superficie di appoggio piana e orizzontale. Installare l'apparecchio solo in posizione verticale. L'apparecchio non è utilizzabile in un luogo in cui si lavora con getti d'acqua per la pulizia.

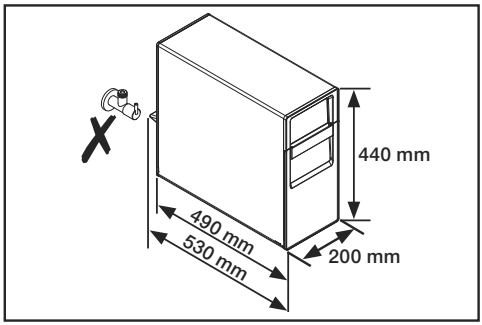

Dimensioni dell'unità di raffreddamento:
Altezza: 440 mm
Larghezza: 200 mm
Profondità dell'alloggiamento: 490 mm
Profondità, distanziale posteriore incluso: 530 mm

Nel posizionamento dell'apparecchio nel mobile base è necessario prestare attenzione al fatto che la valvola a gomito non si trovi dietro l'unità.

AVVISO!
Una volta installato, l'apparecchio richiede un certo tempo per raffreddare l'intero sistema. L'apparecchio raggiunge i valori desiderati solo dopo che sono trascorsi 1 o 2 giorni.

Distanza tra il miscelatore e l'unità di raffreddamento:
La distanza tra il miscelatore e l'unità di raffreddamento non deve essere maggiore di 80 cm. I tubi flessibili e rigidi e i cavi non devono essere sottoposti a trazione. A scopo di riparazione o di pulizia, l'unità di raffreddamento deve poter essere tirata in avanti, per cui nel mobile base dovrebbe essere presente una piccola riserva di tubo flessibile.

4.3 Montaggio del miscelatore e dell'unità di raffreddamento

Prima di montare l'unità di raffreddamento si raccomanda di montare sempre il lavello con miscelatore e gruppo di scarico nel piano di lavoro e di poggiare il piano di lavoro sul mobile base. In questo modo si delimita lo spazio di montaggio (bordi di intralcio delle vasche) disponibile per l'unità di raffreddamento.

Per il montaggio con una BLANCO UNIT, l'unità di raffreddamento viene montata solo dopo aver montato il sistema di separazione rifiuti (BLANCO SELECT) nel mobile base.

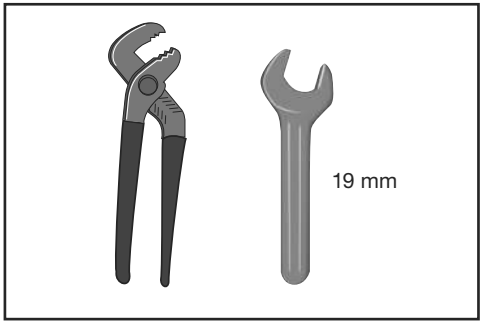

Utensili necessari:
- Pinza
- Chiave fissa da 19 mm

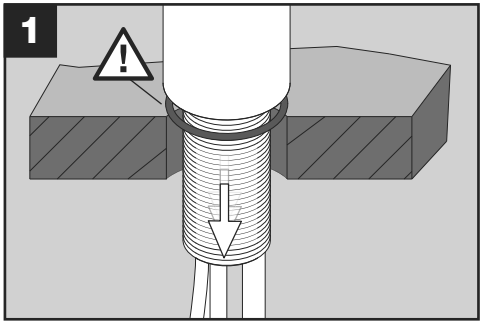

Applicare il miscelatore nel foro per miscelatore.

AVVISO!
Verificare che la guarnizione sia applicata correttamente!

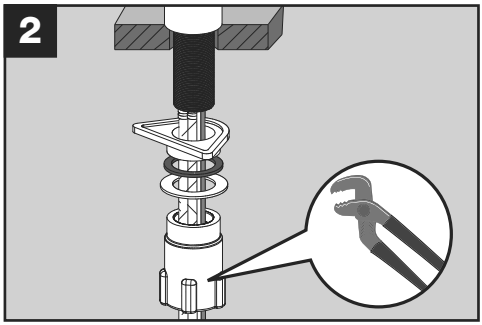

Fissare il miscelatore con il set di montaggio.

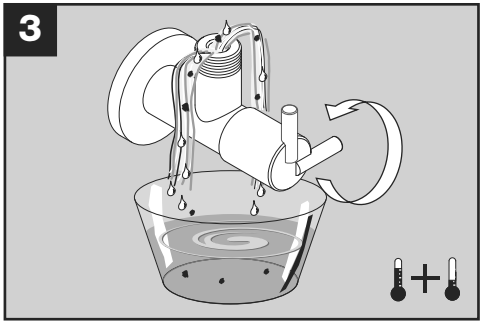

Flussare entrambe le valvole a gomito finché non esce acqua pulita.

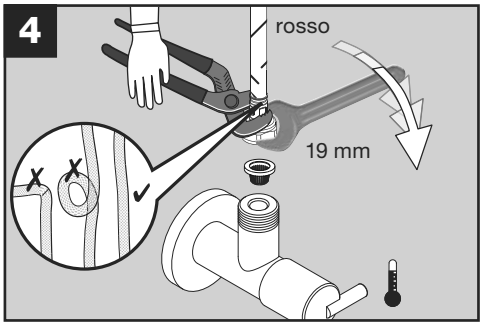

AVVISO!
I tubi flessibili non devono essere sottoposti a torsione o schiacciati!

- ▶ Posare i tubi flessibili in posizione diritta e bloccarli per evitarne la torsione quando si serrano i dadi. Verificare di aver montato una guarnizione con filtro a rete.

Montare il tubo flessibile rosso del miscelatore sulla valvola a gomito dell'acqua calda (a sinistra).

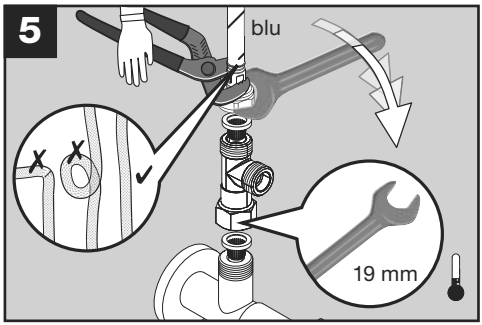

AVVISO!
Verificare che sopra e sotto il raccordo a T sia stata applicata rispettivamente una guarnizione con filtro a rete!

Montare il raccordo a T sulla valvola a gomito dell'acqua fredda.

AVVISO!
I tubi flessibili non devono essere sottoposti a torsione o schiacciati!

- ▶ Posare i tubi flessibili in posizione diritta e bloccarli per evitarne la torsione quando si serrano i dadi.

Sull'estremità superiore del raccordo a T montare il tubo flessibile blu del miscelatore.

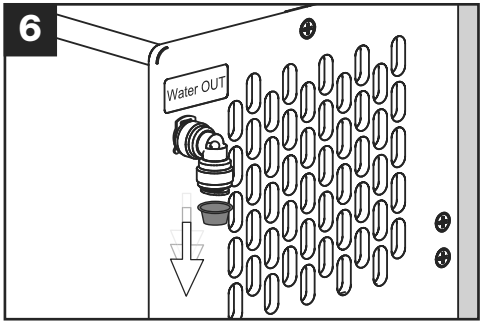

Sul retro dell'apparecchio di raffreddamento prima si deve rimuovere il cappuccio di igiene giallo.

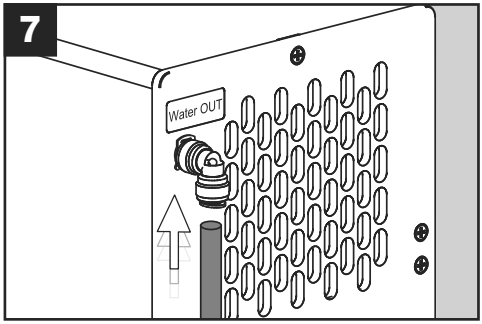

Spingere il tubo flessibile di collegamento blu completamente nell‘attacco…

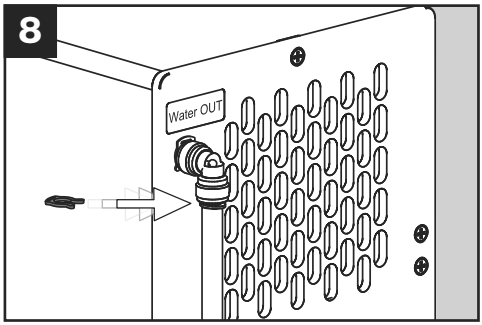

... e bloccarlo con la fascetta di sicurezza rossa.

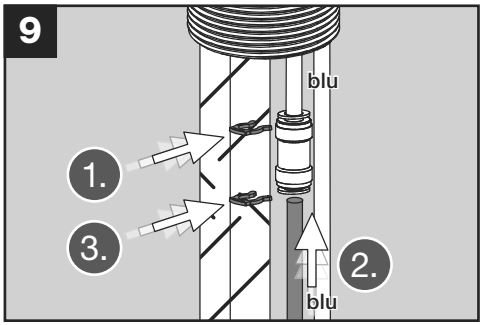

In basso, sotto il miscelatore si trova un tubo flessibile blu con giunto.

1. Sull'estremità superiore del giunto applicare una fascetta di sicurezza.
2. In basso spingere il tubo flessibile di collegamento blu completamente nel giunto.
3. Sull'estremità inferiore del giunto applicare una fascetta di sicurezza.

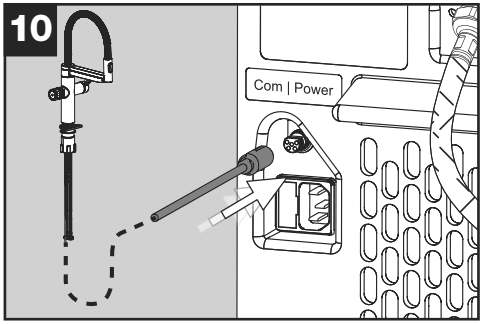

Collegare il cavo del segnale del miscelatore all'unità di raffreddamento.

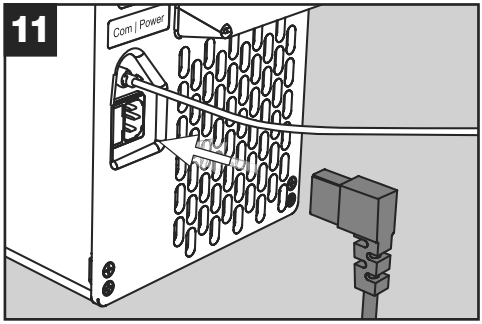

Inserire il connettore a spina sull'unità di raffreddamento.

AVVISO!
Non collegare ancora l‘altra estremità del cavo elettrico alla presa di corrente!

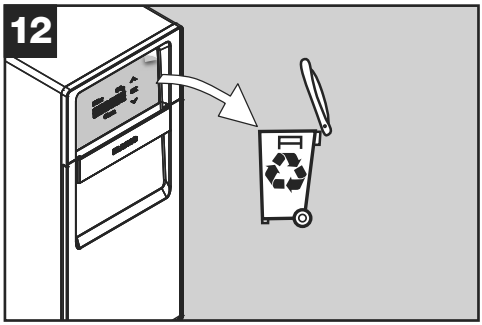

Rimuovere la pellicola protettiva con cautela e lentamente dal display e riciclarla. L'elettrizzazione può causare errori di visualizzazione del display. Essi scompaiono da soli dopo un certo tempo.

A seconda della situazione all'interno del mobile base, può essere più facile collegare il tubo flessibile di collegamento al raccordo a T (fig. 14) prima di collocare l'apparecchio nel mobile base stesso (fig. 13).

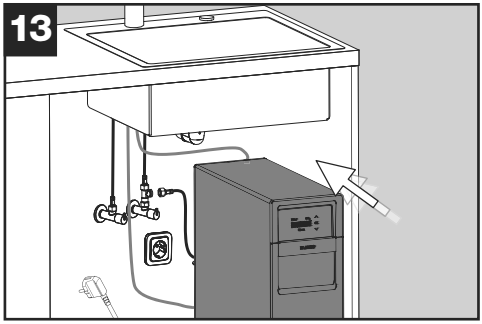

Collocare l'unità di raffreddamento nel mobile base.

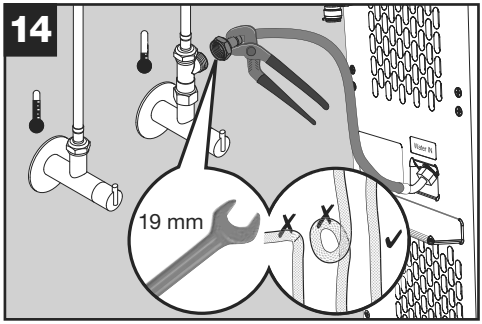

Montare il tubo flessibile di collegamento dell'unità di raffreddamento all'uscita laterale del raccordo a T. In fase di serraggio, bloccare il tubo flessibile per evitarne la torsione.

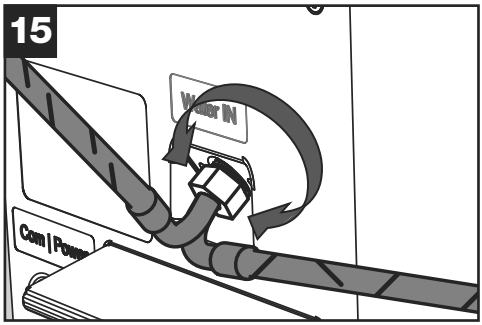

Se, a causa della situazione di montaggio, risulta vantaggioso ruotare l'attacco del tubo flessibile:

- ► Allentare leggermente il dado dell'unità di raffreddamento,
- ► ruotare l'attacco nella direzione desiderata,
- ► quindi serrare di nuovo con cautela il dado rendendo l'attacco a tenuta.

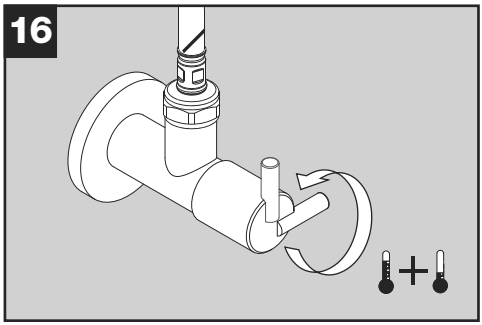

Aprire completamente entrambe le valvole a gomito.

AVVISO!
Verificare la tenuta di tutti i collegamenti!

4.4 Preparare del miscelatore e dell'unità di raffreddamento per il primo utilizzo

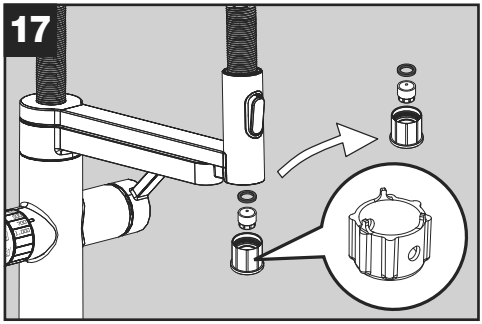

Smontare l'inserto di regolazione del getto dalla testa della doccia (la chiave è acclusa con il miscelatore).

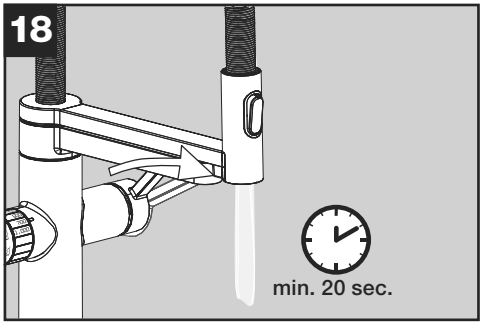

Flussare bene il miscelatore e le tubazioni (acqua calda e fredda, almeno 20 secondi).

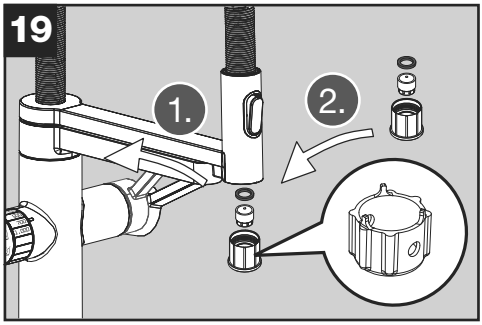

Chiudere la leva e rimontare l'inserto di regolazione del getto.

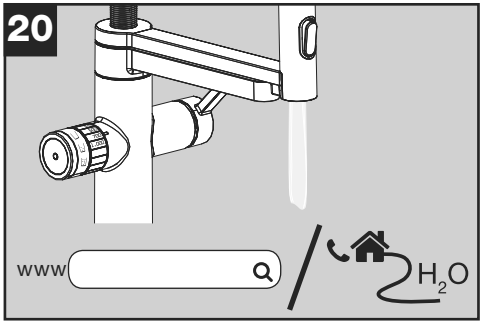

Determinare la durezza dell'acqua locale.

Tenere presente che, utilizzando un sistema di addolcimento dell'acqua centralizzato, il valore della durezza dell'acqua cambia e non corrisponde più al valore indicato dall'azienda idrica.

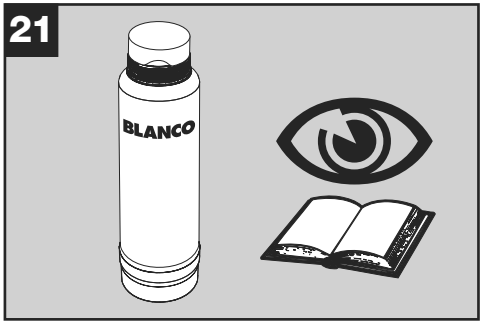

Capacità del filtro:
Dalla documentazione individuare la capacità della cartuccia filtrante corrispondente alla durezza dell'acqua locale.

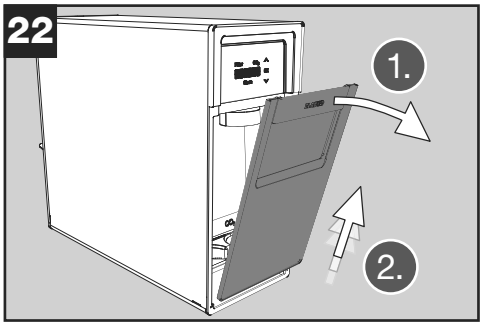

Togliere lo sportello anteriore dell'unità di raffreddamento.

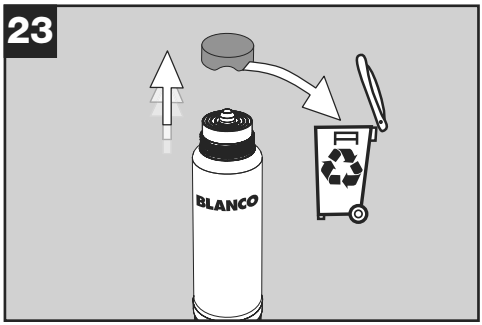

Togliere e riciclare il coperchio della cartuccia filtrante.

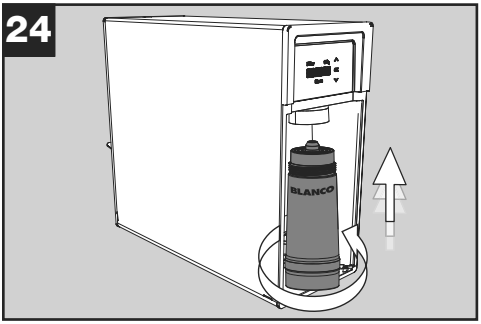

Inserire la cartuccia filtrante dal basso in modo dritto e avvitarla (circa due giri)

AVVISO:
Il filtro accluso all'apparecchio è un filtro universale con decalcificazione. Esso ed altri filtri possono essere acquistati comodamente nel sito **www.blanco.com/soda**.

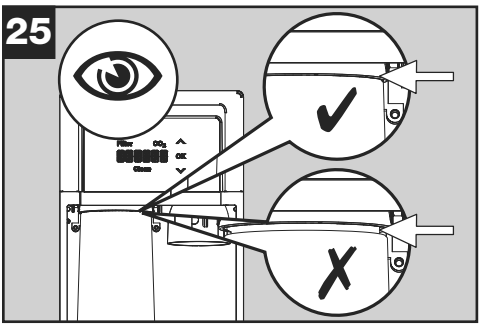

Controllare che la cartuccia filtrante sia avvitata completamente.

AVVISO!
Sul supporto non devono essere presenti fessure!

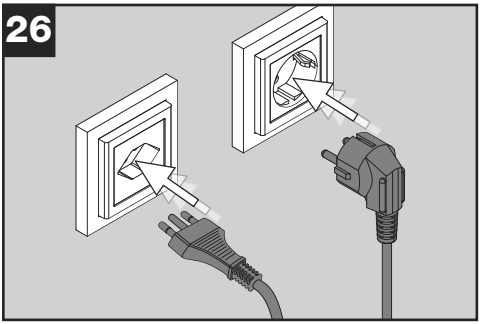

Collegare il cavo elettrico dell'unità di raffreddamento a una presa di corrente con contatto di terra.

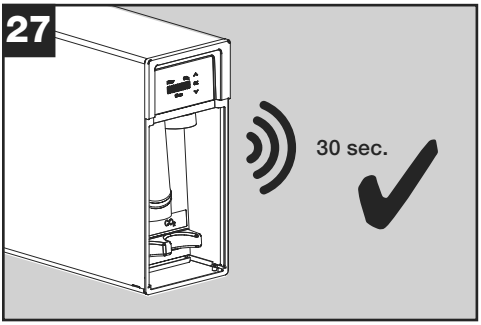

L'unità di raffreddamento inizia a funzionare ed emette rumori per circa 30 secondi. Ciò è del tutto normale.

Attendere che i rumori cessino.

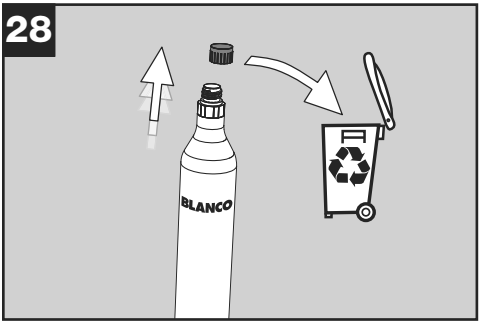

Svitare la calotta di protezione del cilindro di CO_2 e riciclarla.

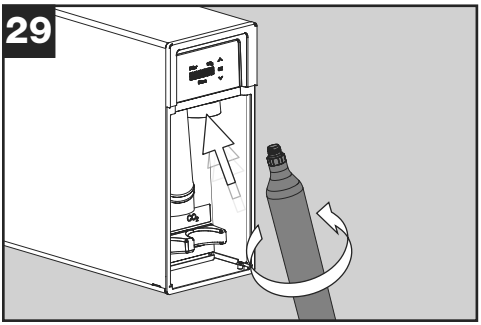

Avvitare e serrare il cilindro nell'unità di raffreddamento.

Mentre si avvita, si possono verificare un leggero sibilo e la fuoriuscita di una piccola quantità di CO_2. Ciò è del tutto normale.

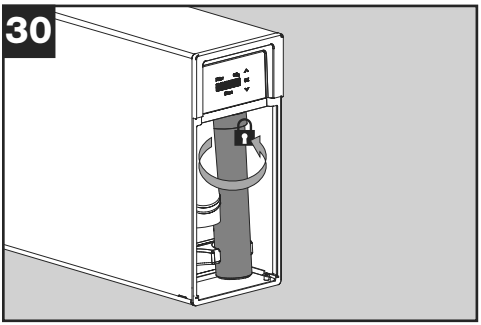

Avvitare di nuovo con forza e completamente di circa un quarto di giro!

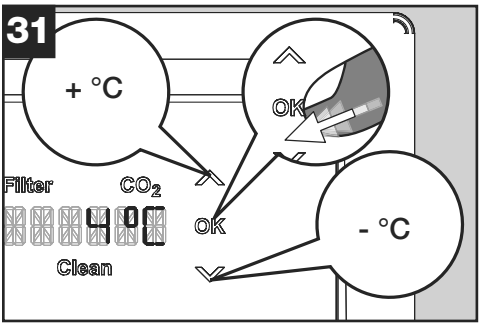

Sul display situato sul pannello anteriore dell'unità di raffreddamento impostare la temperatura desiderata e confermare con OK.

AVVISO!
Una volta installato, l'apparecchio richiede un certo tempo per raffreddare l'intero sistema. L'apparecchio raggiunge i valori desiderati solo dopo che sono trascorsi 1 o 2 giorni.

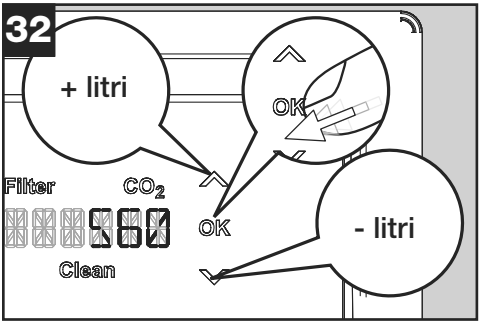

Impostare la capacità della cartuccia filtrante e confermare con OK.

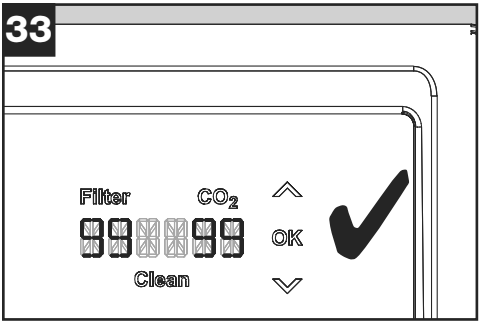

Il display visualizza la capacità del filtro (99 %) e del cilindro di CO_2 (99 %).

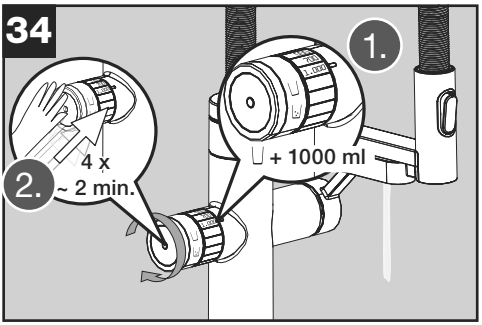

Spillatura dell'acqua filtrata:
Portare la manopola in posizione 'acqua non gassata' ( ), impostare la quantità su 1000 ml e spillare acqua 4 volte di seguito. Dopo il quarto spillamento attendere un minuto.

Lo spillatura dell'acqua filtrata si avvia toccando brevemente con una mano la manopola situata sulla superficie laterale sinistra.

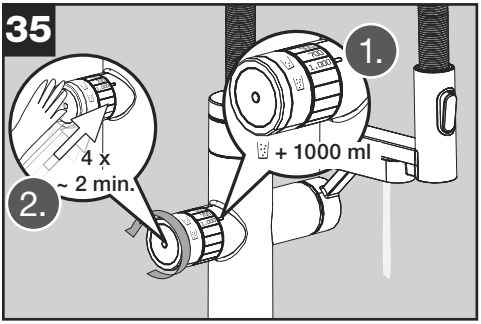

Spillatura dell'acqua gassata:
Poi portare la manopola in posizione 'acqua gassata' ( ) e spillare di nuovo 1000 ml d'acqua 4 volte di seguito. Dopo il quarto spillamento attendere un minuto.

In casi isolati è possibile che scorra poca acqua gassata o che non scorra del tutto o che la portata volumetrica si riduca in modo considerevole dopo i primi 1-3 litri. In questi casi il sistema deve essere ventilato. A tal fine consultare la sezione 'Aerazione' del manuale di istruzioni. Prima di eseguire l'aerazione attendere circa 5 minuti per consentire all'apparecchio di 'calmarsi'.

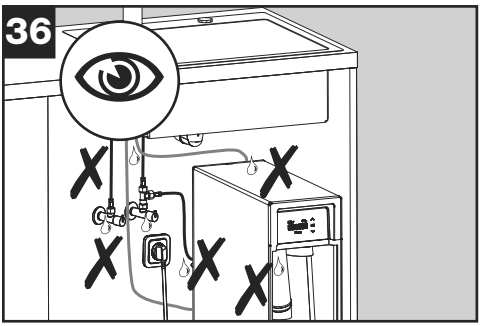

Controllare la tenuta di tutti i collegamenti:
Tubi flessibili e collegamenti del miscelatore, delle valvole a gomito e sul retro dell'apparecchio di raffreddamento.

Verificare anche che la cartuccia filtrante sia stata avvitata a tenuta.

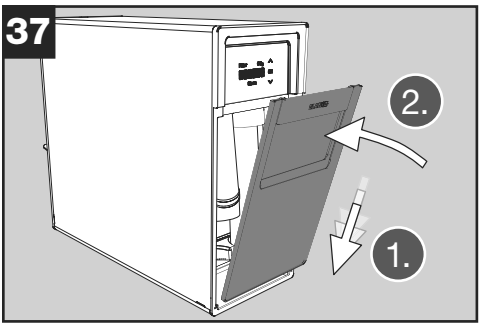

Riapplicare lo sportello dell'unità di raffreddamento.

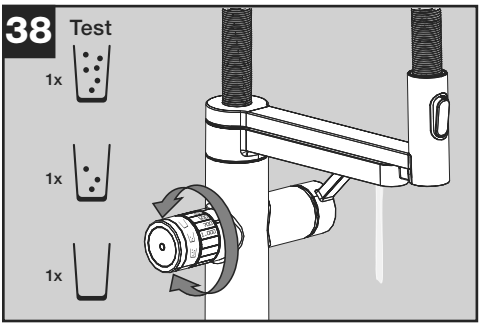

Testare il funzionamento:
Spillare 1 x 300 ml di acqua gassata ( ), media ( ) e non gassata ( ).

Se il sistema non funziona correttamente, per l'eliminazione dei guasti consultare il manuale di istruzioni.

Eseguire la taratura delle quantità di emissione: A tal fine consultare la sezione 'Taratura' del manuale di istruzioni.

Un intorbidamento iniziale dell'acqua è tecnicamente inevitabile e diminuisce al passare del tempo. L'acqua può essere tuttavia consumata senza alcun problema. In alternativa, dopo l'installazione si può spillare acqua fino alla scomparsa dell'intorbidamento (max. 10 litri). Quindi, spillare un altro litro di acqua gassata.

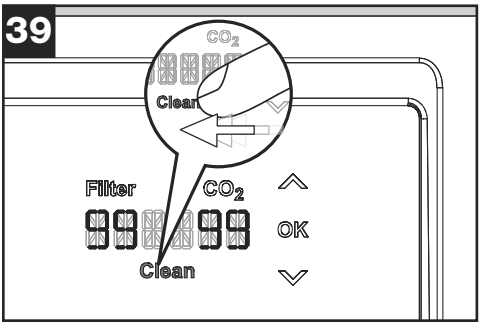

Il programma di pulizia deve essere eseguito prima del primo uso.
Lo svolgimento è descritto nel manuale di istruzioni.

A tale scopo sono necessari
- l'adattatore EasyClean e
- la tab EasyClean

compresi nel volume di fornitura del sistema.

App BLANCO UNIT

Collega il tuo Drink.System per usufruire di tutte le funzioni. Installa l'app BLANCO UNIT e segui le istruzioni.

L'app BLANCO UNIT può essere utilizzata per connettere i prodotti BLANCO predisposti, al fine di utilizzare ulteriori funzioni. L'app BLANCO UNIT offre inoltre supporto per l'uso, la manutenzione e la cura del prodotto e consente un contatto diretto con il servizio di assistenza BLANCO.

Consegnare al proprietario dell'apparecchio:

- Manuale di istruzioni
- Chiave piccola per la regolazione del getto acqua filtrata
- Chiave grande per la regolazione del getto testa della doccia
- Adattatore EasyClean

Spiegare all'utente il funzionamento dell'unità di raffreddamento e del miscelatore. Farlo familiarizzare con l'uso del sistema e leggere il manuale di istruzioni insieme adesso.

5. Dismissione

► Chiudere valvole a gomito.
► Svitare e rimuovere il filtro.
► Svitare e rimuovere la bombola di CO_2.
► Estrarre la spina di rete.

AVVISO!
Quando si scollegano i tubi flessibili dell'acqua, possono fuoriuscire piccole quantità d'acqua!

► Svitare i tubi flessibili dalle valvole a gomito.
► Sbloccare i tubi di collegamento blu e rossi o del miscelatore o dell'apparecchio di raffreddamento. Rimuovi la fascetta di sicurezza. A tal fine spingere sull'anello esterno del raccordo.
► Staccare il cavo del segnale dell'apparecchio di raffreddamento.
► Sbloccare il dado di montaggio e togliere il miscelatore.

6. Smaltimento del miscelator e dell'apparecchio di raffreddamento

Gli obblighi legali da osservare per evitare i rifiuti e proteggere la salute e l'ambiente:
► Consegnare i prodotti a un centro di raccolta. NON smaltirlo insieme ai rifiuti urbani/ai rifiuti indifferenziati.
I rivenditori ritirano i prodotti gratuitamente.

7. Servizio di assistenza

In caso di reclami o di domande, contattare il rivenditore o il nostro servizio di assistenza → Vedere a tergo.

Ulteriori informazioni e parti di ricambio sono disponibili nel webshop BLANCO: **blanco.com/soda**

Índice de contenidos

1. Seguridad 90
1.1 Indicaciones generales 90
1.2 Uso previsto 91
1.3 Limitación del grupo de usuarios 91
1.4 Instalación segura 91
1.5 Uso seguro 94
2. Prevención de daños materiales 95
2.1 Transporte 95
2.2 Almacenamiento 95
3. Protección del medioambiente 95
4. Montaje y conexión 96
4.1 Artículos suministrados 96
4.2 Criterios para el lugar de instalación 97
4.3 Montaje de la grifería y la unidad de refrigeración 98
4.4 Preparación de la grifería y la unidad de refrigeración para el primer uso 103
5. Desmantelamiento 110
6. Eliminación de la grifería y de la unidad de refrigeración. 110
7. Servicio de atención al cliente 110

1. Seguridad

Tenga en cuenta las siguientes indicaciones de seguridad.

1.1 Indicaciones generales

- ▶ Para garantizar el montaje correcto del producto, así como su uso seguro, será necesario que lea las presentes y las demás instrucciones antes del montaje y de la utilización del producto.
- ▶ Asegúrese de que el montaje cumple las leyes y prescripciones locales.
- ▶ Respete la secuencia de los pasos de trabajo.
- ▶ Observe las indicaciones de seguridad y las especificaciones de instalación.
- ▶ Tenga en cuenta los elementos de indicación de los componentes: los LED de la grifería y la pantalla de la unidad de refrigeración.
- ▶ Conserve las instrucciones y la información del producto para su uso posterior o para posteriores propietarios.
- ▶ En caso de daños de transporte, no conecte la grifería y la unidad de refrigeración.

1.2 Uso previsto

La grifería y la unidad de refrigeración están diseñados para el uso en Alemania, Italia, Austria, Polonia, Portugal, España y Suiza. Utilice la grifería BLANCO drink.soda EVOL-S Pro solo en combinación con la unidad de refrigeración BLANCO drink. soda. Utilice la unidad de refrigeración BLANCO drink.soda solo en combinación con la grifería BLANCO drink.soda EVOL-S Pro. El sistema ha sido diseñado para el uso doméstico privado, habitualmente en el entorno de la cocina. No obstante, también puede utilizarse en lugares públicos, como p. ej. una oficina o una consulta médica. Sin embargo, esto conlleva requisitos adicionales en cuanto a la limpieza y al mantenimiento, que son responsabilidad del comprador. Cualquier uso que exceda el previsto o que sea distinto al indicado se considerará un uso indebido. BLANCO no asumirá ningún tipo de responsabilidad por los daños resultantes de un uso indebido.

1.3 Limitación del grupo de usuarios

El sistema podrá utilizarse por mayores de 8 años y por personas con discapacidades físicas, sensoriales o mentales, así como por personas sin experiencia ni conocimientos, siempre que vayan a ser supervisados o reciban instrucciones sobre el uso seguro el sistema y que comprendan los peligros que conlleva. Se prohíbe que los niños jueguen con el sistema. La limpieza y el mantenimiento por parte del usuario no deben realizarse por menores sin supervisión.

1.4 Instalación segura

⚠ ADVERTENCIA ¡Peligro de descarga eléctrica!

¡Las instalaciones inadecuadas son peligrosas!

- ► Conecte y utilice el sistema únicamente de acuerdo con las especificaciones de la placa identificativa.
- ► Conecte el sistema a una red eléctrica con corriente alterna únicamente mediante base de enchufe con puesta a tierra que haya sido instalada de acuerdo con la normativa.

¡El sistema de conductores protectores de la instalación doméstica eléctrica debe instalarse de acuerdo con la normativa!

- ► Nunca alimente el aparato a través de un dispositivo de conmutación externo, p. ej., un temporizador o un mando a distancia.
- ► Si el sistema está montado, la clavija de red del cable de conexión a la red debe estar libremente accesible o si el libre acceso no es posible, debe montarse un dispositivo de desconexión en la instalación eléctrica fija de acuerdo con las normas de instalación.
- ► Al instalar la unidad de refrigeración, asegúrese de que el cable de conexión a la red no esté atrapado o dañado.

¡El aislamiento dañado del cable de conexión a la red es peligroso!

- ► No ponga nunca el cable de conexión a la red en contacto con fuentes de calor.
- ► Asegúrese de que el cable no esté doblado ni aprisionado.
- ► Asegúrese de que el cable no entre en contacto con bordes afilados.
- ► No transporte el aparato sujetándolo por el cable de red.
- ► No tire del cable de red, sino sujete siempre la clavija de red directamente por el mango.
- ► Asegúrese de que el cable no se convierta en un peligro de tropiezo.

Piezas conductoras de tensión dentro de la unidad de refrigeración.

- ► No abra la unidad de refrigeración!

⚠ ADVERTENCIA ¡Peligro de explosión!

¡Si las aberturas de ventilación del aparato o del armario de base están cerradas, puede producirse una mezcla de gas y aire inflamable si hay una fuga en el circuito de refrigeración!

- ► No cierre las aberturas de ventilación de la carcasa del aparato y del armario de base.
- ► Instale el aparato únicamente en un local que tenga un volumen mínimo de 1 m^3 por cada 8 g de agente refrigerante.

⚠ ADVERTENCIA ¡Peligro por campo magnético!

El soporte del cabezal rociador incluye un imán potente. Este campo magnético puede perjudicar la función de los marcapasos o de otros implantes electrónicos!

- ► Los pacientes que lleven este tipo de aparatos deberán mantener una distancia mínima de 25 cm.

⚠ ADVERTENCIA ¡Peligro de incendio!

¡El circuito de refrigeración del aparato contiene agente refrigerante inflamable que puede salir si se producen daños en el circuito de refrigeración!

- ► Asegúrese de que las piezas pertenecientes al circuito de refrigeración no resulten dañadas.
- ► Si se producen daños en el circuito de refrigeración, evite las llamas abiertas y las fuentes de ignición y asegúrese de que haya una buena ventilación.

¡Es peligroso utilizar un cable de conexión a la red prolongado y adaptadores no aprobados!

- ► No utilice cables alargadores ni regletas de bases de enchufe múltiples.
- ► Utilice únicamente adaptadores y cables de conexión a la red aprobados por el fabricante.
- ► Si el cable de conexión a la red es demasiado corto y no se dispone de un cable de conexión a la red más largo, póngase en contacto con una empresa especializada en electricidad para que adapte la instalación doméstica.

¡Las regletas de bases de enchufe múltiples o las fuentes de alimentación portátiles pueden sobrecalentarse y provocar un incendio!

- ► No coloque regletas de bases de enchufe múltiples o fuentes de alimentación portátiles en la parte trasera del aparato.

¡AVISO!

¡Tenga en cuenta la limpieza! Una manipulación descuidada puede provocar problemas de higiene del agua.

- ► Mantenga limpias las piezas conductoras de agua (juntas, conexiones de tubos, roscas). Solo deberán tocarse con las manos bien limpias.
- ► No deberá tocarse ninguna superficie que vaya a entrar en contacto con el agua potable después del montaje.

1.5 Uso seguro

⚠ ADVERTENCIA ¡Peligro de descarga eléctrica!

¡La humedad penetrante puede provocar una descarga eléctrica!

- ► Utilice el aparato solamente en espacios cerrados.
- ► No exponga nunca el aparato a calor o humedad extremos.
- ► No utilice un limpiador de vapor o un limpiador de alta presión para limpiar el aparato.

⚠ ADVERTENCIA ¡Peligro de asfixia!

¡Los niños pueden colocarse el material de embalaje por encima de la cabeza o quedarse enredados y asfixiarse!

- ► Mantenga el material de embalaje lejos de los niños.
- ► Evite que los niños jueguen con el material de embalaje.

¡Los niños pueden inhalar o tragarse piezas pequeñas y asfixiarse!

- ► Mantenga las piezas pequeñas lejos de los niños.
- ► Evite que los niños jueguen con las piezas pequeñas.

¡Peligro de muerte por inhalación de CO_2! ¡Si se produce una salida de CO_2 debido a una fuga, puede acumularse en el armario de base y alcanzar allí concentraciones potencialmente mortales en zonas localizadas!

- ► No modifique el aparato y el cilindro de CO_2.
- ► Mantenga despejadas las aberturas de ventilación del armario de base.
- ► Evite que los niños jueguen en las inmediaciones la unidad de refrigeración (p. ej., gateando dentro del armario de base).

⚠ ADVERTENCIA ¡Peligro de explosión!

¡Los cilindros de CO_2 están sometidos a presión!

► Proteja los cilindros de CO_2 contra la luz solar, las fuentes de calor y el calentamiento excesivo.

2. Prevención de daños materiales

Los daños, el montaje incorrecto y las reparaciones inadecuadas pueden provocar fugas y daños materiales de consideración.

- ► El montaje y la conexión del sistema deberán realizarse exclusivamente por personal especializado formado. BLANCO no asume ningún tipo de responsabilidad en caso de un montaje incorrecto o inadecuado.
- ► Coloque los cables y los tubos de manera que no puedan producirse daños. Especialmente al utilizar un sistema de residuos, será necesario asegurarse de que los cables y los tubos no se quedan enganchados y que no pueden resultar dañados.
- ► Nunca ponga en funcionamiento una grifería o una unidad de refrigeración dañada.
- ► Las reparaciones en el sistema deberán realizarse exclusivamente por personal especializado formado.
- ► Sustituya correctamente las piezas dañadas.
- ► Utilice solo piezas de recambio originales para la reparación del sistema.
- ► En el aparato solo deben utilizarse los cilindros de CO_2 de BLANCO originales con una cantidad de llenado estándar de 425 g.
- ► El tubo de unión azul para agua potable refrigerada/filtrada se adjunta suelto con la grifería. Solo éste puede utilizarse como conexión entre la unidad de refrigeración y la grifería. Este tubo no debe doblarse ni acortarse, ya que de lo contrario el aparato ya no funcionará correctamente.
- ► Después del transporte del aparato hasta el lugar de instalación, el aparato debe reposar durante 6 horas en la posición de montaje. La instalación puede prepararse, pero el suministro de corriente para la unidad de refrigeración no debe conectarse hasta que haya transcurrido un tiempo de espera de 6 horas.

2.1 Transporte

Para el transporte del aparato, debe extraerse el cilindro de CO_2 → véase el apartado 5 - 'Desmantelamiento'.

2.2 Almacenamiento

Almacene el aparato en un lugar libre de heladas, ya que puede haber agua en el interior de los componentes que puede congelarse y causar daños. No está previsto un almacenamiento prolongado en estado usado. En caso necesario, póngase en contacto con el servicio técnico de BLANCO → véase al dorso.

3. Protección del medioambiente

Los materiales de embalaje son compatibles con el medioambiente y reciclables.

- ► Elimine los componentes individuales separados por tipos.

4. Montaje y conexión

4.1 Artículos suministrados

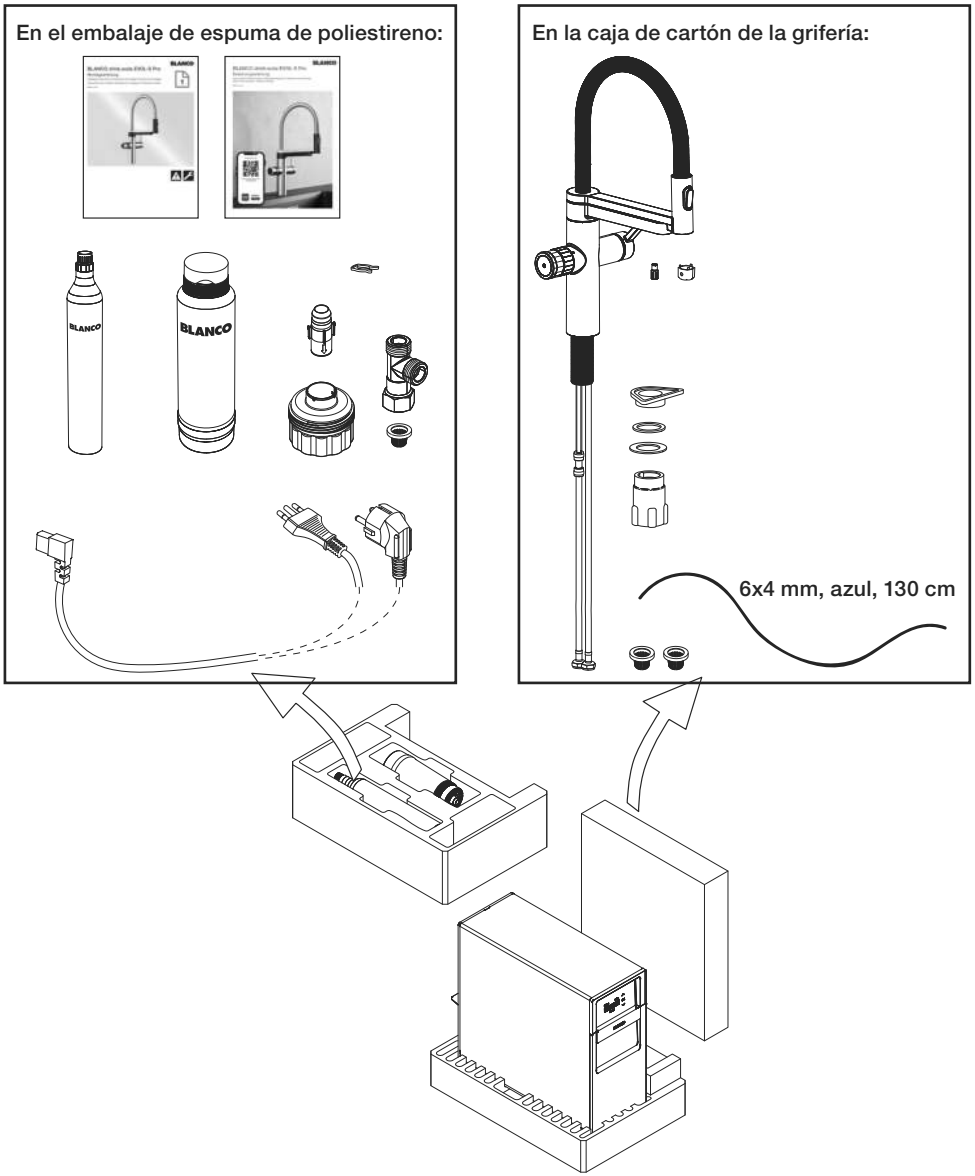

El suministro consta de las piezas que se muestran aquí y de dos instrucciones. Tras el desembalaje, será necesario garantizar que todas las piezas están completas y que no presentan daños de transporte. En caso de quejas, póngase en contacto con su distribuidor o con nuestro servicio de atención al cliente → véase al dorso.

4.2 Criterios para el lugar de instalación

Requisitos para la conexión de agua:

- Calidad constante del agua potable
- Caudal constante
- No utilice agua de ósmosis o agua altamente filtrada en el sistema. Esto puede provocar problemas en la regulación del nivel de llenado.

Válvula de agua caliente:

- Temperatura máxima 70 °C (158 °F)
- Presión máxima 10 bar (145 psi)

Válvula de agua fría:

- Temperatura 5 - 30 °C (40 - 86 °F)
- Presión 1 - 10 bar (14,5 - 145 psi)

Requisitos del agujero para el grifo:
El fregadero o la encimera deben tener un agujero para el grifo de 35 mm de diámetro; espesor máximo de la encimera: 50 mm.

Requisitos para la unidad de refrigeración:
Instale el aparato solo en espacios cerrados y protegidos contra heladas de forma permanente: Temperatura ambiente de 16 - 43 °C (16 - 109 °F). Debe evitarse la radiación solar directa. El tamaño del espacio en el que se instale el aparato debe ser de al menos 5 m². Si el espacio tiene una altura de techo inferior a 2 m, el espacio deberá tener un tamaño mayor que 5 m². El aparato necesita un intercambio de aire continuo para que el lugar de instalación no se pueda calentar debido al aire de salida caliente. En caso necesario, deberán preverse rejillas de refrigeración o una rejilla de ventilación con el tamaño adecuado. El aparato necesita una superficie de apoyo nivelada y horizontal. Instale el aparato solo en posición vertical. El aparato no puede utilizarse en un lugar donde se utilice un chorro de agua para la limpieza.

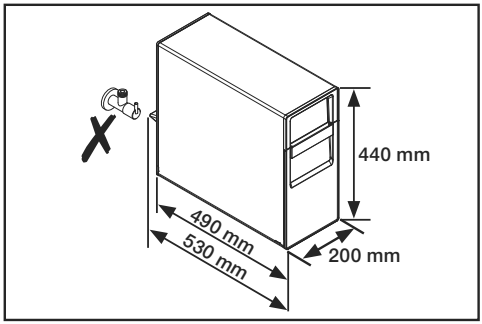

Dimensiones de la unidad de refrigeración:
Altura: 440 mm
Ancho: 200 mm
Profundidad de la carcasa: 490 mm
Profundidad incl. el distanciador trasero: 530 mm

Durante el posicionamiento del aparato en el armario de base deberá asegurarse de que detrás de la unidad no haya ninguna válvula angular.

¡AVISO!
El aparato necesita tiempo después de la instalación para refrigerar el sistema completo. El aparato alcanzará los valores deseados después de 1 a 2 días.

Distancia entre la grifería y la unidad de refrigeración:
La distancia entre la grifería y la unidad de refrigeración no deberá ser superior a 80 cm. Los tubos, las tuberías y los cables no deberán estar sometidos a tracción. La unidad de refrigeración debe poder retirarse hacia delante para realizar reparaciones o para fines de limpieza y por ello debe haber una reserva de tubo en el armario de base.

4.3 Montaje de la grifería y la unidad de refrigeración

Antes del montaje de la unidad de refrigeración siempre deberá estar montado el fregadero con la grifería y el juego de desagüe en la encimera y la encimera deberá estar colocada sobre el armario de base. De este modo está delimitado el espacio disponible (bordes de las pilas) para la unidad de refrigeración.

Para el montaje en combinación con una BLANCO UNIT, el montaje de la dad de refrigeración se realiza después de que se haya montado el sistema de separación de residuos (BLANCO SELECT) en el armario de base.

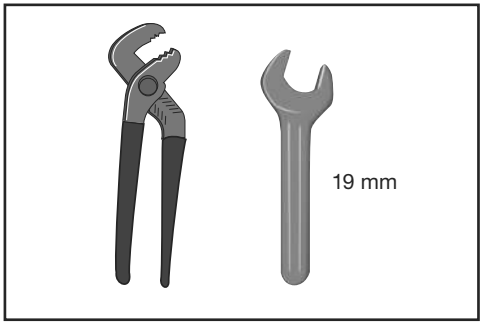

Herramientas necesarias:
- Tenazas
- Llave con ancho de llave de 19 mm

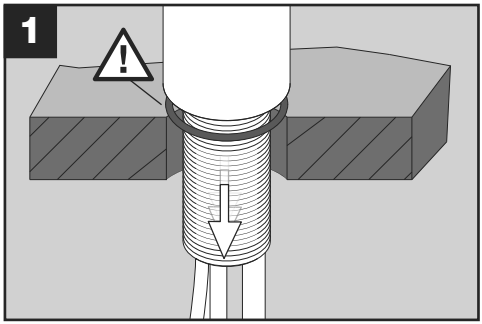

Inserte la grifería en el agujero para el grifo.

¡AVISO!
¡Asegúrese de que la junta está bien colocada!

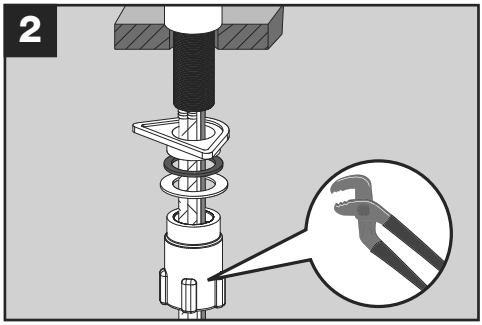

Fije la grifería con el juego de montaje.

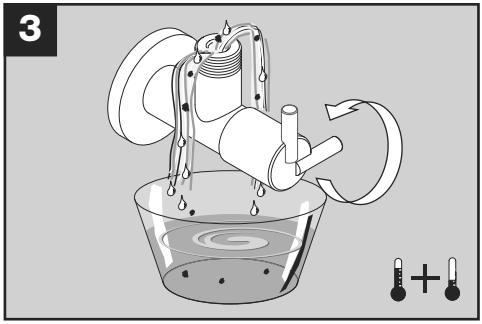

Enjuague las dos válvulas angulares, hasta que el agua salga limpia.

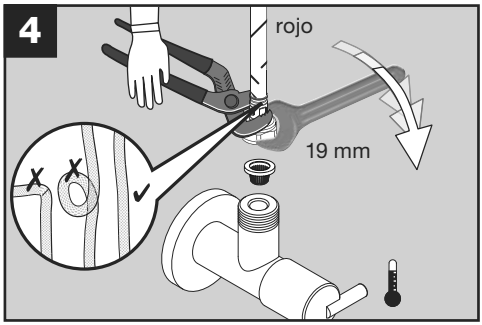

¡AVISO!
¡No retorcer ni girar los tubos!
- ► Coloque los tubos rectos, sujételos al apretar la tuerca para evitar que se giren. Asegúrese de insertar una junta de filtración.

Monte el tubo flexible rojo de la grifería en la válvula angular de agua caliente (izquierda).

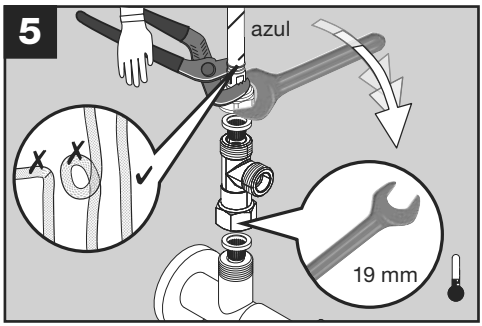

¡AVISO!
Asegúrese de insertar una junta de filtración respectivamente encima y debajo de la pieza en T.

Monte la pieza en T en la válvula angular de agua fría.

¡AVISO!
¡No retorcer ni girar los tubos!
- ► Coloque los tubos rectos, sujételos al apretar la tuerca para evitar que se giren.

En el extremo superior de la pieza en T monte el tubo flexible azul de la grifería.

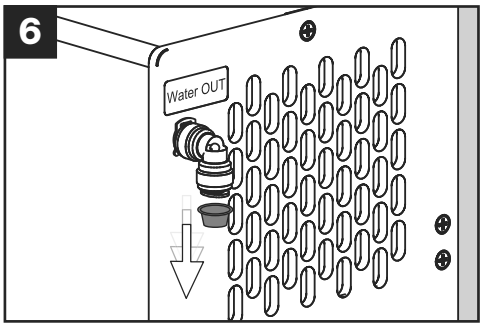

En la parte posterior del aparato de refrigeración primero se tiene que retirar la tapa higiénica amarilla.

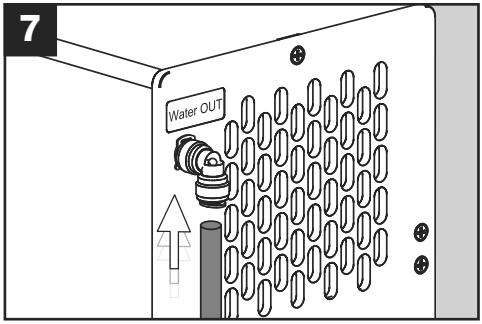

Introduzca el tubo de unión azul completamente hasta el tope...

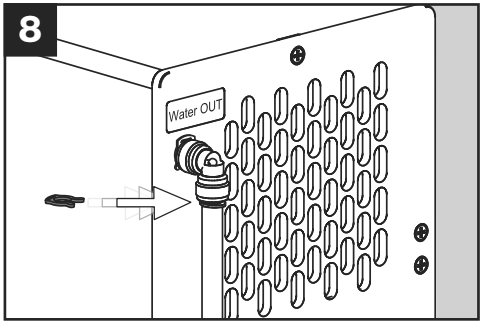

...y asegúrelo con el clip de seguridad rojo.

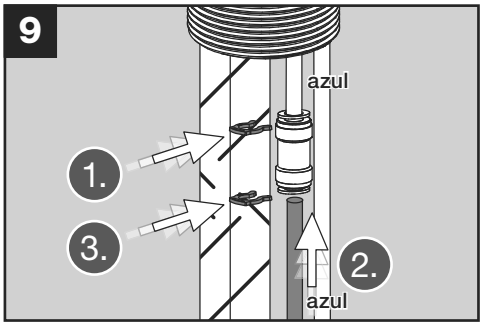

In basso, sulla rubinetteria si trova un tubo flessibile blu con giunto.

1. Sull'estremità superiore del giunto applicare un clip de seguridad.
2. In basso spingere il tubo flessibile di collegamento blu completamente nel giunto.
3. Sull'estremità inferiore del giunto applicare un clip de seguridad.

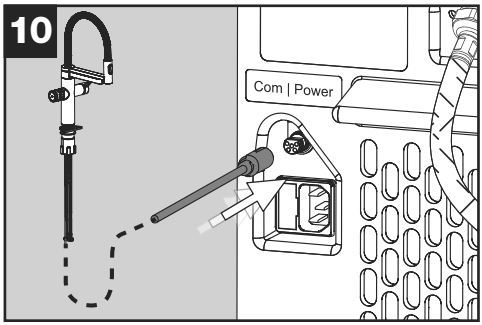

Conecte el cable de señalización de la grifería con la unidad de refrigeración.

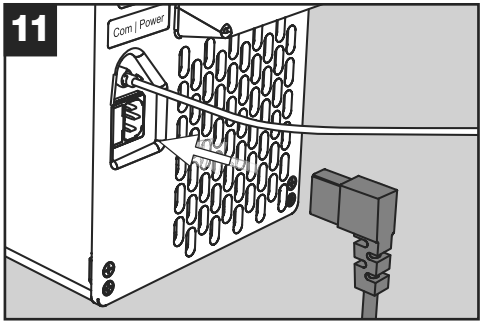

Conecte el conector para aparatos fríos en la unidad de refrigeración.

¡AVISO!
Aún no conecte el otro extremo del cable de corriente en la base de enchufe.

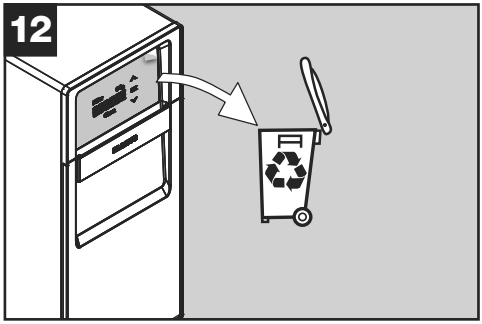

Retire el plástico protector con cuidado y lentamente de la pantalla y recíclela. Debido a la electricidad estática pueden producirse errores de indicación en la pantalla. Estos vuelven a desaparecer por sí solos después de un tiempo.

Dependiendo de la situación en su armario de base, puede resultar más sencillo conectar primero el tubo de conexión a la pieza en forma de T (fig. 14) antes de insertar el aparato en el armario de base (fig. 13).

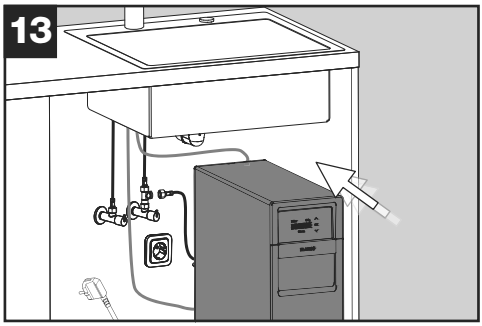

Inserte la unidad de refrigeración en el armario de base.

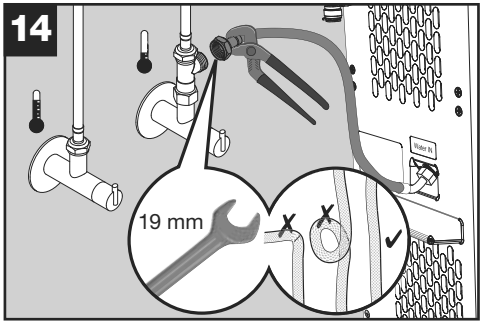

Monte el tubo de conexión de la unidad de refrigeración en la salida lateral de la pieza en forma de T. Asegure el tubo flexible para evitar que gire al apretarlo.

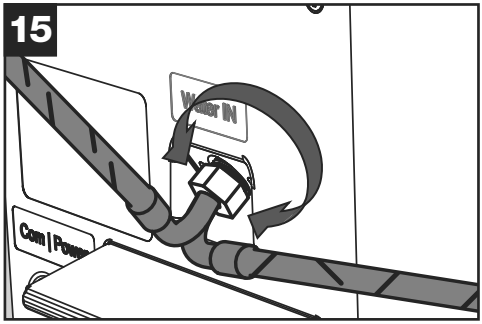

Si debido a la situación de montaje resultara beneficioso girar la conexión del tubo:

- ► Podrá aflojar la tuerca ligeramente en la unidad de refrigeración,
- ► girar la conexión hasta la orientación deseada y,
- ► a continuación, apretar de nuevo la tuerca con cuidado y de forma estanca.

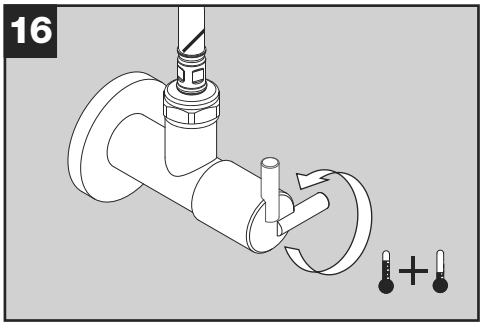

Abra las dos válvulas angulares completamente.

¡AVISO!
¡Compruebe la estanqueidad de las uniones!

4.4 Preparación de la grifería y la unidad de refrigeración para el primer uso

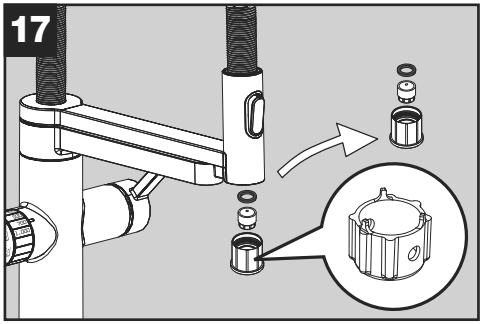

Desmonte el inserto del regulador del chorro en el cabezal rociador (la llave se adjunta con la grifería).

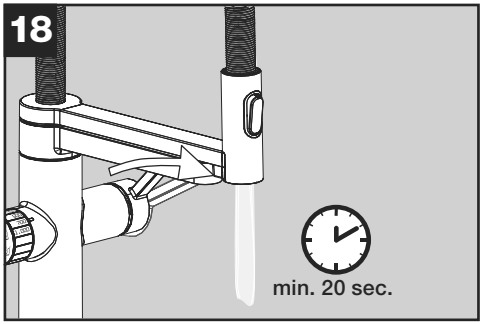

Enjuague cuidadosamente la grifería y los conductos (agua caliente y fría; al menos 20 segundos).

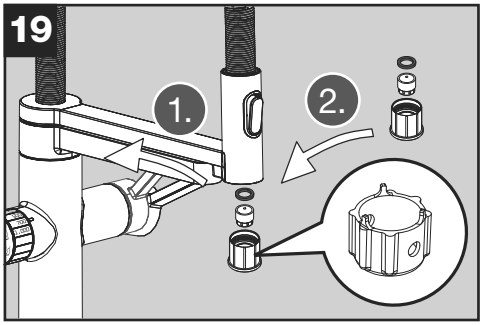

Cierre la palanca y vuelva a montar el inserto del regulador del chorro.

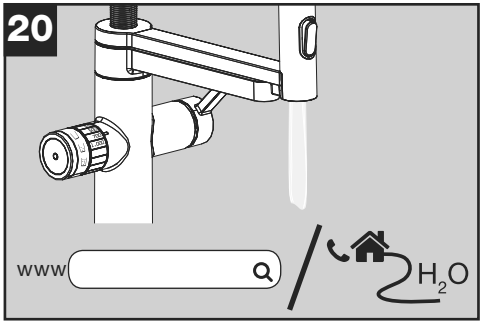

Calcule la dureza local del agua.

Tenga en cuenta que mediante la utilización de un sistema de desendurecimiento central del agua cambia su valor en el ámbito doméstico y que ya no corresponde al valor de su compañía abastecedora de agua.

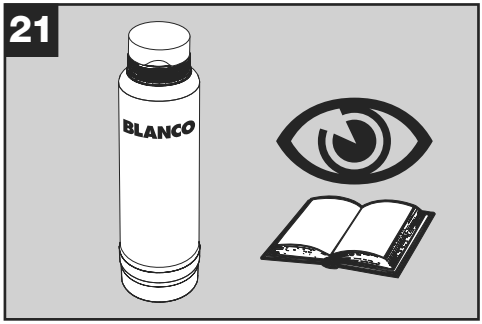

Capacidad del filtro:
Determine la capacidad del cartucho filtrante de acuerdo con la dureza local del agua consultando para ello la documentación.

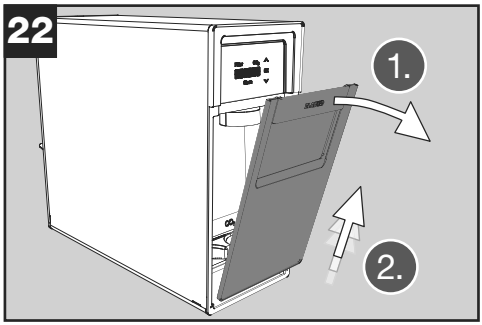

Retire la tapa de la unidad de refrigeración.

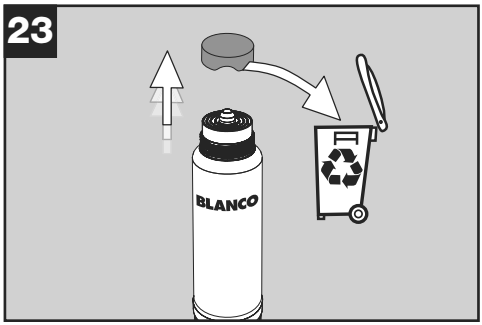

Retire y recicle la tapa del cartucho filtrante.

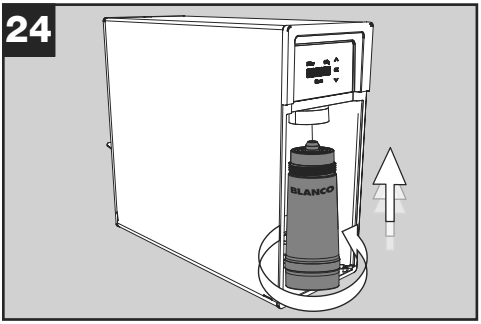

Introduzca y enrosque el cartucho filtrante recto desde abajo (aprox. dos vueltas).

AVISO:
El filtro que se adjunta al aparato es un filtro universal con descalcificación. Puede adquirir este u otros filtros cómodamente en la tienda online en **www.blanco.com/soda**.

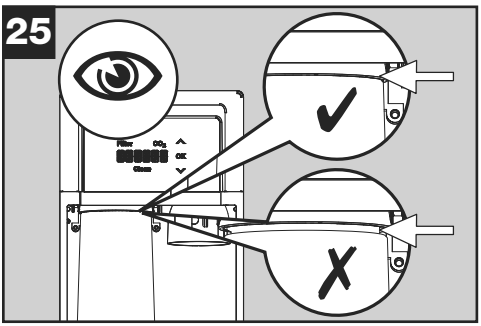

Compruebe que el cartucho filtrante está completamente enroscado.

¡AVISO!
¡En el alojamiento no debe haber ningún hueco!

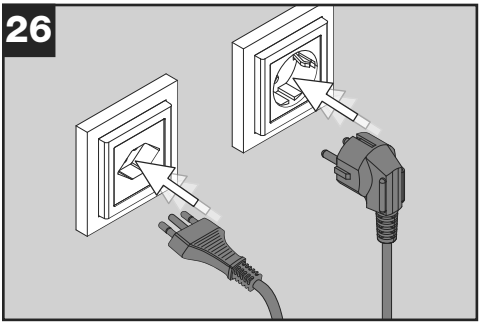

Conecte el cable de corriente de la unidad de refrigeración en una base de enchufe con contacto de protección.

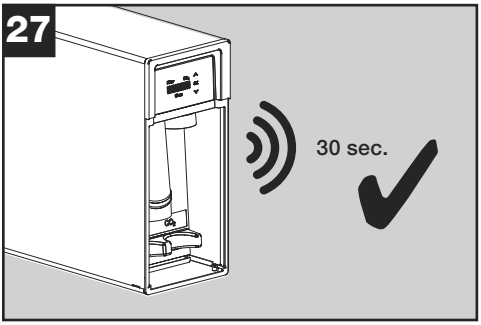

La unidad de refrigeración comienza a funcionar y emite ruidos durante aprox. 30 segundos. Esto es completamente normal.

Espere hasta durante este tiempo hasta que el ruido se haya silenciado.

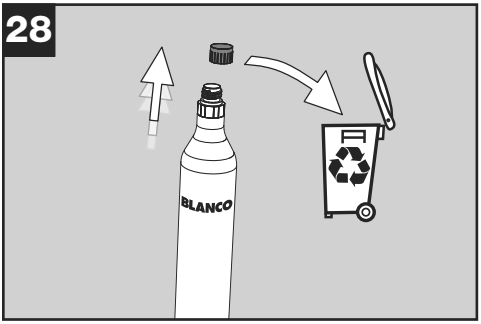

Desenrosque la caperuza protectora del cilindro de CO_2 y recíclela.

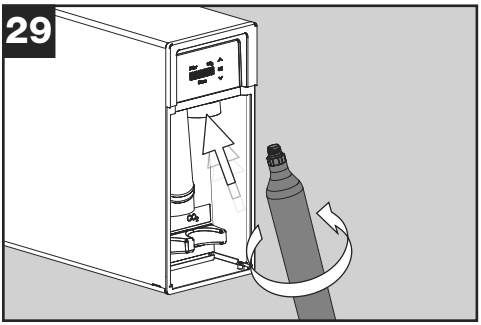

Enrosque el cilindro de forma fija en la unidad de refrigeración.

Durante el enroscado puede producirse un silbido ligero y el escape de pequeñas cantidades de CO_2, lo cual es completamente normal.

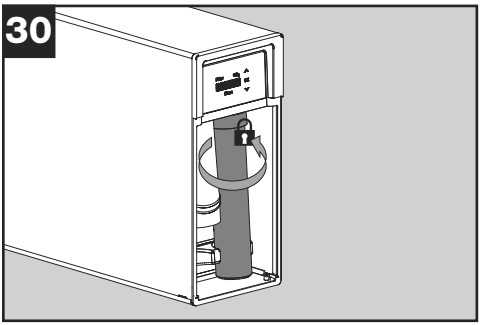

Vuelva a girar por seguridad aproximadamente un cuarto de vuelta con fuerza hasta el tope.

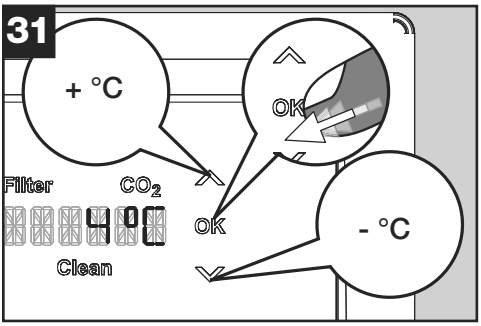

Ajuste la temperatura deseada en la parte delantera en la pantalla de la unidad de refrigeración y confirme con OK.

¡AVISO!
El aparato necesita tiempo después de la instalación para refrigerar el sistema completo. El aparato alcanzará los valores deseados después de 1 a 2 días.

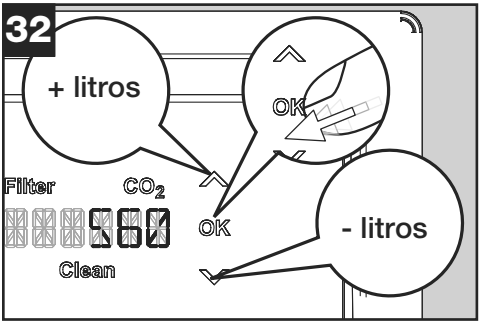

Ajuste la capacidad del cartucho filtrante y confirme con OK.

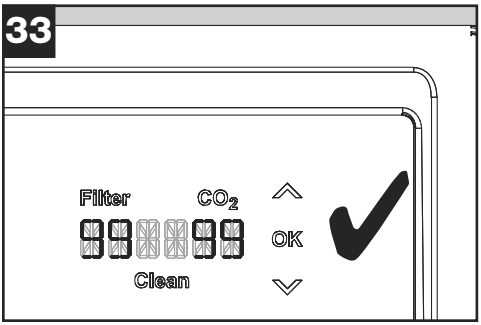

En la pantalla se indica la capacidad del filtro (99 %) y del cilindro de CO_2 (99 %).

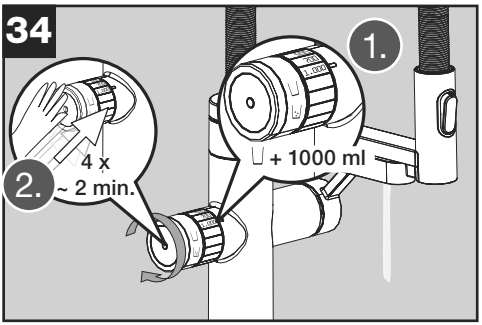

Enjuague el agua filtrada:
Para ello, ajuste el regulador giratorio en 'Agua sin gas' ( ) y la cantidad en 1000 ml y extraiga agua 4 veces de forma consecutiva. Espere un minuto después de la cuarta extracción.

La extracción de agua filtrada se inicia tocando el regulador giratorio brevemente con la mano en la superficie lateral izquierda.

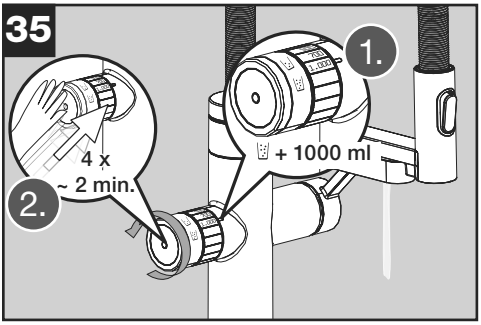

Enjuague el agua con gas:
A continuación, gire el regulador giratorio a 'Agua con gas' ( ) y extraiga también 4 veces 1000 ml de agua de forma consecutiva. Espere un minuto después de la cuarta extracción.

En casos aislados, es posible que fluya agua con poca cantidad de gas o agua con nada de gas, o que el caudal disminuya considerablemente después de los primeros 1-3 litros. A continuación, debe purgarse el sistema. Para ello, consulte el apartado 'Purga' en el manual de instrucciones. Espere aprox. cinco minutos para la 'estabilización' del aparato antes de la purga de aire.

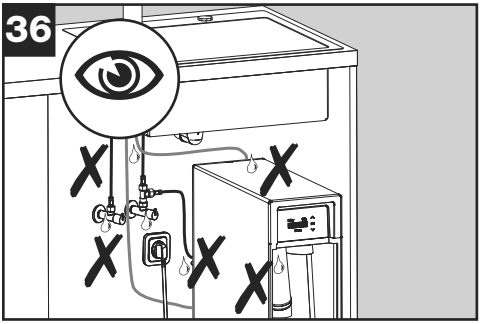

Compruebe todas las uniones en cuanto a la estanqueidad:
Tubos y uniones en la grifería, en las válvulas angulares y en la parte posterior del aparato de refrigeración.

Compruebe también que el cartucho filtrante esté enroscado de forma estanca.

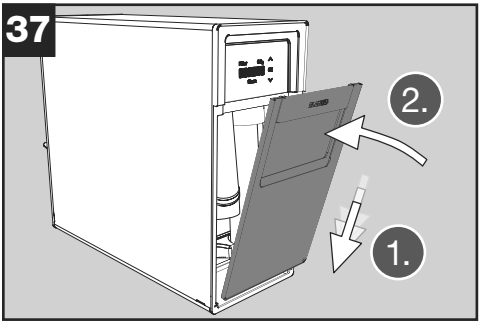

Vuelva a colocar la tapa de la unidad de refrigeración.

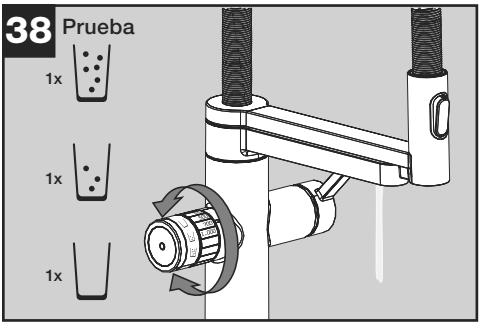

Compruebe la función:
Extraiga respectivamente 1 x 300 ml de Agua con gas ( ), Medio ( ) y Agua sin gas ( ).

Si el sistema no funciona correctamente, consulte el apartado de subsanación de errores en el manual de instrucciones.

Realice la calibración de las cantidades de salida:
Para ello, consulte el apartado 'Calibración' en el manual de instrucciones.

La turbiedad inicial del agua puede estar condicionada técnicamente y cesa con el tiempo. No obstante, el agua puede consumirse sin preocupaciones. Alternativamente puede extraer agua sin gas después de la instalación hasta que desaparezca la turbiedad (máx. 10 litros). Después, extraiga otro litro de agua con gas.

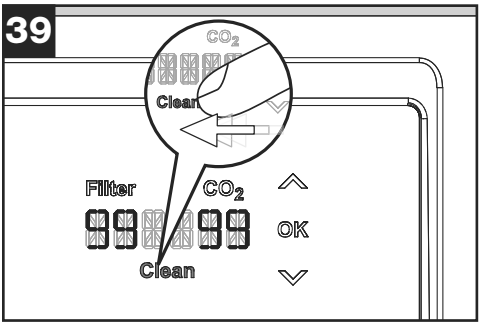

El programa de limpieza debe ejecutarse antes de la primera utilización.
El proceso se describe en el manual de instrucciones.

Para ello es necesario
- el adaptador EasyClean y
- el tapón EasyClean

que se incluyen en los artículos suministrados del sistema.

Aplicación BLANCO UNIT

Conecte su Drink.System para disfrutar de todas las funciones. Instala la aplicación BLANCO UNIT y sigue las instrucciones.

Con la aplicación BLANCO UNIT se pueden conectar productos BLANCO que tengan la opción de conectividad para utilizar funciones adicionales. Además, la aplicación BLANCO UNIT ofrece asistencia durante el manejo, el mantenimiento y los cuidados de su producto, y permite el contacto directo con el Servicio Técnico de BLANCO.

Entregue lo siguiente al propietario del aparato:

- Manual de instrucciones
- Llave pequeña del regulador del chorro para agua filtrada
- Llave grande del regulador del chorro para el cabezal rociador
- Adaptador EasyClean

Explique al usuario la función de la unidad de refrigeración y de la grifería. Haga que se familiarice con el uso y revise el manual de instrucciones con él.

5. Desmantelamiento

► Cerrar las válvulas angular.
► Desenrosque y retire el filtro.
► Desenrosque y retire la botella de CO_2.
► Desconecte el enchufe.

¡AVISO!
¡Al desconectar los conductos/tubos de agua, puede salir agua en pequeñas cantidades!

► Desenrosque los tubos de las válvulas angulares.
► Suelte los conductos de conexión azul y rojo de la grifería o la unidad de refrigeración. Retira el clip de seguridad. Para ello, introduzca a presión el anillo exterior de la pieza de unión.
► Extraiga el cable de señalización de la unidad de refrigeración.
► Suelte la tuerca de montaje y reitre la grifería.

6. Eliminación de la grifería y de la unidad de refrigeración.

Sus obligaciones legales para evitar desperdicios y proteger su salud y el medioambiente:

► Entregue los productos en un punto de recogida. NO lo tire con los residuos normales/residuos sobrantes sin separar.

Los distribuidores recogerán los productos sin coste alguno.

7. Servicio de atención al cliente

En caso de quejas o de preguntas, póngase en contacto con su distribuidor o con nuestro servicio de atención al cliente → véase al dorso.

Puede obtener más información y piezas de recambio en la tienda online de BLANCO: **blanco.com/soda**

Conteúdo

1. Segurança 111
1.1 Indicações gerais 111
1.2 Utilização pretendida 112
1.3 Restrição do grupo de utilizadores 112
1.4 Instalação segura 113
1.5 Utilização segura 115
2. Evitar danos materiais 117
2.1 Transporte 117
2.2 Armazenamento 117
3. Proteção ambiental 117
4. Montagem e ligação 118
4.1 Volume de fornecimento 118
4.2 Critérios para o local de montagem 119
4.3 Montar a torneira e a unidade de refrigeração 120
4.4 Preparar a torneira e a unidade de refrigeração para a primeira utilização 125
5. Colocação fora de serviço 131
6. Eliminar a torneira e a unidade de refrigeração 132
7. Apoio ao cliente 132

1. Segurança

Respeitar os seguintes avisos de segurança.

1.1 Indicações gerais

- ▶ Para garantir a montagem e utilização seguras do produto, leia atentamente estas instruções e as restantes antes de o montar ou utilizar.
- ▶ Certifique-se de que a montagem está em conformidade com as leis e regulamentos locais.
- ▶ Respeite a sequência dos passos de trabalho.
- ▶ Respeite os avisos de segurança e as especificações de instalação.
- ▶ Preste atenção aos elementos de visualização dos componentes: os LEDs da torneira e o ecrã da unidade de refrigeração.
- ▶ Conserve as instruções e as informações do produto para utilização posterior ou para os proprietários seguintes.
- ▶ Não ligar a torneira e a unidade de refrigeração se apresentarem danos de transporte.

1.2 Utilização pretendida

A torneira e a unidade de refrigeração foram concebidas para utilização na Alemanha, Itália, Áustria, Polónia, Portugal, Espanha e Suíça. Utilizar a torneira BLANCO drink.soda EVOL-S Pro apenas em conjunto com a unidade de refrigeração BLANCO drink.soda. Utilizar a unidade de refrigeração BLANCO drink.soda apenas em conjunto com a torneira BLANCO drink.soda EVOL-S Pro. O sistema foi concebido para utilização em habitações particulares, normalmente na área da cozinha. No entanto, também pode ser utilizado em locais públicos, como escritórios ou clínicas. Estas utilizações estão sujeitas a requisitos adicionais relativos à limpeza e manutenção, da responsabilidade da entidade exploradora. Qualquer utilização para além da utilização prevista ou qualquer outra utilização é considerada utilização indevida. A BLANCO não assume qualquer responsabilidade por danos decorrentes da utilização incorreta.

1.3 Restrição do grupo de utilizadores

Este sistema pode ser utilizado por crianças com mais de 8 anos, bem como por pessoas com capacidades físicas, sensoriais ou mentais reduzidas ou com falta de experiência e conhecimentos, caso sejam supervisionadas ou instruídas sobre a utilização segura e tenham compreendido os perigos daí resultantes. As crianças não podem brincar com o sistema. A limpeza e a manutenção pelo utilizador não podem ser realizadas por crianças sem supervisão.

1.4 Instalação segura

⚠ AVISO Perigo de choque elétrico!

As instalações incorretas são perigosas!

- ► Conectar e utilizar o sistema apenas de acordo com as informações da placa de características.
- ► Conectar o sistema apenas a uma rede elétrica de corrente alternada através de uma tomada de corrente devidamente instalada e com ligação à terra.

O sistema de condutores de proteção da instalação elétrica doméstica deve ser instalado de acordo com os regulamentos.

- ► Nunca alimentar o sistema através de um dispositivo de comutação externo, por exemplo, um temporizador ou um comando remoto.
- ► Quando o sistema estiver instalado, a ficha do cabo de ligação à rede elétrica deve estar livremente acessível ou deve ser instalado na instalação elétrica fixa um dispositivo de separação, em conformidade com as normas de instalação.
- ► Ao instalar a unidade de refrigeração, garantir que o cabo de ligação à rede elétrica não está preso ou danificado.

O isolamento danificado do cabo de ligação à rede elétrica é perigoso!

- ► Nunca colocar o cabo de ligação à rede elétrica em contacto com fontes de calor.
- ► Garantir que o cabo não está dobrado ou preso.
- ► Certifique-se de que o cabo não entra em contacto com arestas vivas.
- ► Não transportar o aparelho pelo cabo elétrico.
- ► Não puxe o cabo elétrico, segure sempre a ficha diretamente pela pega.
- ► Certifique-se de que o cabo não se torna um risco de tropeçar.

Peças condutoras de tensão no interior da unidade de refrigeração.

- ► Não abrir a unidade de refrigeração!

⚠ AVISO Perigo de explosão!

Se as aberturas de ventilação do aparelho ou do armário inferior estiverem fechadas, pode produzir-se uma mistura inflamável de gás e ar em caso de fuga no circuito de refrigeração!

- ► Não fechar as aberturas de ventilação da caixa do aparelho e do armário inferior.
- ► Instalar o aparelho apenas num local com um volume de, pelo menos, 1 m^3 por cada 8 g de agente refrigerante.

⚠ AVISO Perigo devido a campo magnético!

O suporte da cabeça do chuveiro contém um íman forte. Este campo magnético pode afetar o funcionamento de pacemakers ou outros implantes electrónicos!

- ► Os utilizadores de tais aparelhos devem manter uma distância mínima de 25 cm.

⚠ AVISO Risco de incêndio!

No circuito de refrigeração do aparelho encontra-se um agente refrigerante inflamável, que pode libertar-se em caso de danos no circuito de refrigeração.

- ► Preste atenção para que não sejam danificadas quaisquer peças do circuito de refrigeração!
- ► Se o circuito de refrigeração estiver danificado, evitar chamas livres e fontes de ignição e assegurar uma boa ventilação!

A utilização de um cabo de ligação à rede elétrica com extensão e de adaptadores não autorizados é perigosa!

- ► Não utilizar cabos de extensão ou tomadas múltiplas.
- ► Utilizar apenas adaptadores e cabos de ligação à rede elétrica aprovados pelo fabricante.
- ► Se o cabo de ligação à rede elétrica for demasiado curto e não estiver disponível um cabo mais comprido, contacte uma empresa especializada em eletricidade para adaptar a instalação doméstica.

As tomadas múltiplas ou as fontes de alimentação portáteis podem sobreaquecer e provocar um incêndio!

- ► Não colocar as tomadas múltiplas ou as fontes de alimentação portáteis na parte traseira do aparelho.

INDICAÇÃO!

Prestar atenção à limpeza! Um manuseamento descuidado pode causar problemas de higiene da água.

- ► Manter limpas as peças que transportam água (vedantes, ligações da mangueira, roscas). Tocar apenas com as mãos bem limpas.
- ► Não tocar nas superfícies que entram em contacto com a água potável após a montagem.

1.5 Utilização segura

⚠ AVISO Perigo de choque elétrico!

A penetração de humidade pode provocar um choque elétrico!

- ► Utilizar o aparelho apenas em espaços fechados.
- ► Nunca expor o aparelho a calor ou humidade extremos.
- ► Não utilizar uma máquina de limpeza a vapor ou uma máquina de limpeza a alta pressão para limpar o aparelho.

⚠ AVISO Perigo de asfixia!

As crianças podem puxar o material de embalagem para cima da cabeça ou embrulhar-se nele e sufocar!

- ► Manter o material de embalagem fora do alcance das crianças.
- ► Não permitir que as crianças brinquem com o material de embalagem.

As crianças podem inalar ou engolir peças pequenas e asfixiar!

- ► Manter as peças pequenas fora do alcance das crianças.
- ► Não permitir que as crianças brinquem com peças pequenas.

Existe perigo de vida em caso de inalação de CO_2! Se existir uma fuga de CO_2, este pode acumular-se no armário inferior e atingir concentrações perigosas para a vida em áreas localizadas!

- ► Não modificar o aparelho e o cilindro de CO_2.
- ► Manter as aberturas de ventilação do armário inferior desimpedidas.
- ► Evitar que as crianças brinquem nas imediações da unidade de refrigeração (por exemplo, gatinhar para dentro do armário inferior).

⚠ AVISO Perigo de explosão!

Os cilindros de CO_2 encontram-se sob pressão!

- ► Proteja os cilindros de CO_2 da radiação solar, fontes de calor e sobreaquecimento.

2. Evitar danos materiais

Os danos, montagens e reparações incorretas podem provocar fugas e danos materiais elevados.

- ► A montagem e a ligação do sistema só podem ser efetuadas por técnicos qualificados. A BLANCO não se responsabiliza por uma montagem incorreta ou não profissional.
- ► Os cabos e mangueiras devem ser assentes de modo a que não possam sofrer danos. Caso seja utilizado um sistema de resíduos, garanta explicitamente que os cabos e mangueiras não podem ficar presos ou danificar-se.
- ► Nunca colocar em funcionamento uma torneira ou unidade de refrigeração danificada.
- ► As reparações no sistema só podem ser efetuadas por técnicos especializados.
- ► Substituir as peças danificadas de forma profissional.
- ► Utilizar apenas peças sobresselentes originais para reparar o sistema.
- ► No aparelho podem ser usados apenas os cilindros de CO_2 originais da BLANCO com um volume de enchimento padrão de 425 g.
- ► A mangueira de ligação azul para água potável refrigerada/filtrada está ligada livremente à válvula. Só esta pode ser utilizada como ligação entre a unidade de refrigeração e a torneira. Esta mangueira não pode ser dobrada ou cortada, ou o aparelho deixará de funcionar perfeitamente!
- ► Depois do transporte do aparelho para o local de instalação, o aparelho deve permanecer na posição de montagem durante 6 horas. É possível preparar a instalação, mas a alimentação de corrente para a unidade de refrigeração só pode ser estabelecida após um período de espera de 6 horas.

2.1 Transporte

Os cilindros de CO_2 devem ser retirados para o transporte do aparelho → ver secção 5 - 'Colocação fora de serviço'.

2.2 Armazenamento

Guarde o aparelho num local sem gelo, pois pode haver água no interior dos componentes que pode congelar e causar danos. Não está previsto um armazenamento prolongado em estado usado! Contactar o serviço de assistência ao cliente da BLANCO → ver verso.

3. Proteção ambiental

Os materiais de embalagem são ecológicos e recicláveis.

- ► Eliminar os componentes individuais separadamente, de acordo com o tipo.

4. Montagem e ligação

4.1 Volume de fornecimento

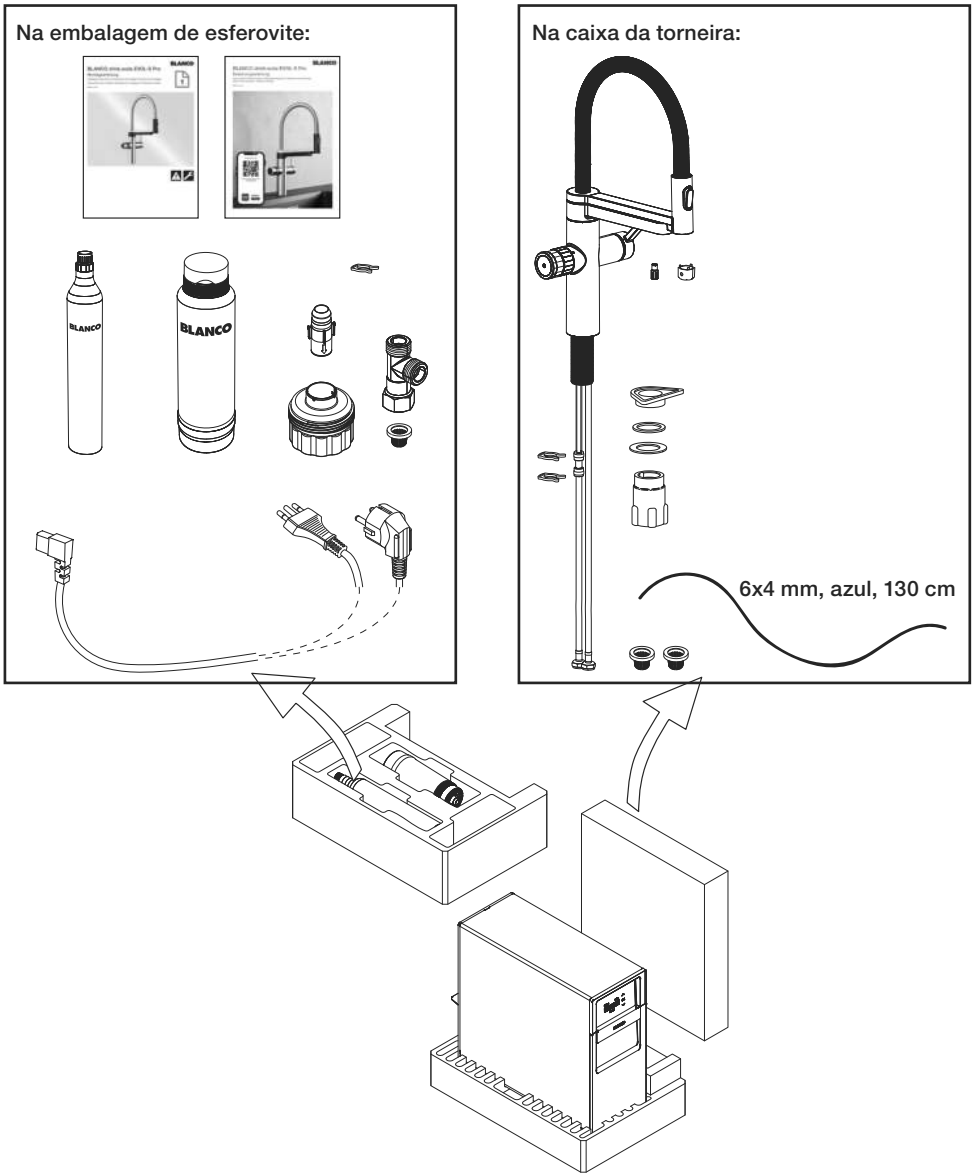

Após a desembalagem, verificar se as peças apresentam danos de transporte e se estão completas. A entrega é constituída pelas peças aqui ilustradas e por dois manuais de instruções. Em caso de reclamações, contacte o seu revendedor ou o nosso serviço de apoio ao cliente → ver verso.

4.2 Critérios para o local de montagem

Requisitos da ligação da água:

- Qualidade de água potável consistente
- Pressão constante
- Não utilize água de osmose ou água altamente filtrada no sistema. Isto pode causar problemas na regulação do nível.

Válvula angular da água quente:

- Temperatura no máximo 70 °C (158 °F)
- Pressão no máximo 10 bar (145 psi)

Válvula angular da água fria:

- Temperatura 5 - 30 °C (40 - 86 °F)
- Pressão 1 - 10 bar (14,5 - 145 psi)

Requisitos para o orifício da torneira

O lava-loiça ou a superfície de trabalho deve ter um orifício para a torneira com um diâmetro de 35 mm; espessura máxima da superfície de trabalho: 50 mm.

Requisitos da unidade de refrigeração:

Instalar o aparelho apenas em espaços fechados e protegidos da geada: Temperatura ambiente 16 - 43 °C (16 - 109 °F). Deve-se evitar a luz solar direta. A divisão onde o aparelho será instalado deve ter pelo menos 5 m² de área. Se o espaço possuir uma altura ao teto inferior a 2 m, a área do espaço deve ser superior a 5 m². O aparelho requer uma troca de ar permanente, de forma que o local de instalação não aqueça devido ao ar de exaustão quente. Se necessário, providenciar ranhuras ou grelha de ventilação de dimensões adequadas. O aparelho requer uma superfície de suporte horizontal plana. Instalar o aparelho apenas na vertical. O aparelho não pode ser utilizado num local onde seja utilizado um jato de água para limpeza.

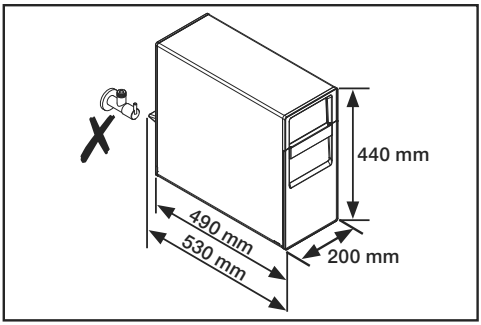

Dimensões da unidade de refrigeração:
Altura: 440 mm
Largura: 200 mm
Profundidade da caixa: 490 mm
Profundidade, incluindo distanciador na traseira: 530 mm

Ao posicionar o aparelho no armário inferior, garanta que não se encontra nenhuma válvula angular atrás da unidade.

INDICAÇÃO!

Após a instalação, o aparelho necessita de tempo para refrigerar todo o sistema. O aparelho atinge os valores pretendidos apenas após 1 ou 2 dias.

Distância entre a torneira e a unidade de refrigeração:

A distância entre a válvula e a unidade de refrigeração não pode ser superior a 80 cm. As mangueiras, tubagens e cabos não podem estar sob tensão. Para reparação ou limpeza, é necessário que seja possível puxar a unidade de refrigeração para a frente, pelo que deve existir alguma reserva de mangueira no armário inferior.

4.3 Montar a torneira e a unidade de refrigeração

Antes de instalar a unidade de refrigeração, a pia com a torneira e o jogo de descarga devem ser sempre instalados na superfície de trabalho e esta deve assentar sobre o armário inferior. Isso significa que o espaço de instalação disponível (arestas salientes da bacia) para a unidade de arrefecimento é limitado.

Para a instalação combinada com uma BLANCO UNIT, a montagem da unidade de refrigeração realiza-se apenas depois de o sistema de separação de resíduos (BLANCO SELECT) ter sido instalado no armário inferior.

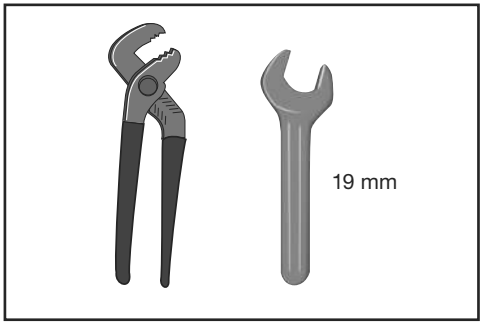

Ferramentas necessárias:
- alicate
- chave de fendas de 19 mm

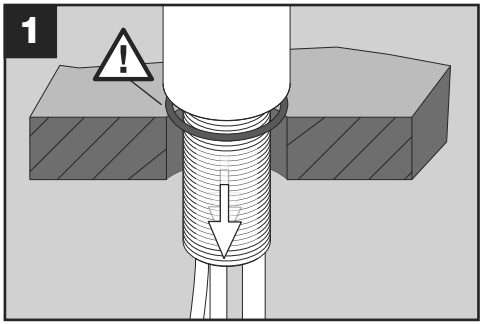

Aplicar a válvula no orifício da torneira.

INDICAÇÃO!
Garantir que a junta está bem assente!

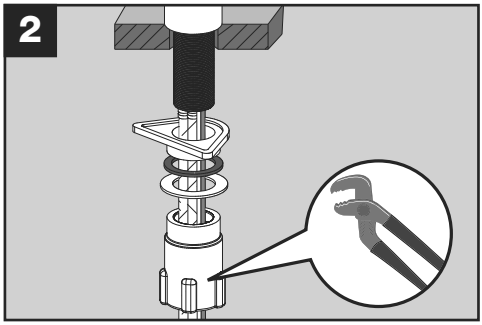

Fixar a válvula com o kit de montagem.

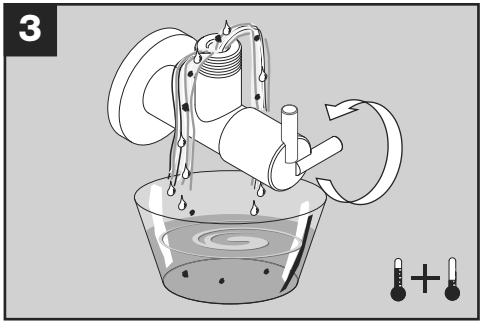

Enxaguar ambas as válvulas angulares até que saia água limpa.

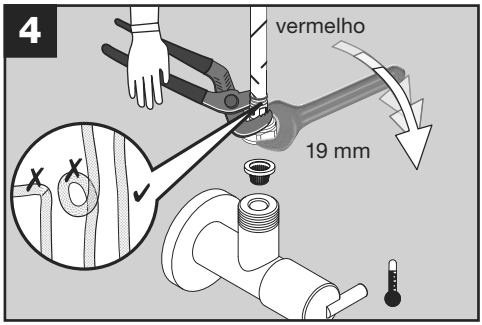

INDICAÇÃO!
As mangueiras não podem ser torcidas ou dobradas!

- ► Colocar as mangueiras a direito e protegê-las contra a torção ao apertar a porca. Garantir que está instalada uma junta de tela.

Montar a mangueira flexível vermelha da válvula na válvula angular da água quente (esquerda).

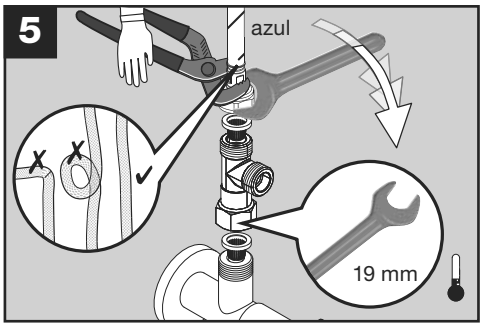

INDICAÇÃO!
Garantir que está instalada uma junta de tela acima e abaixo da peça em T!

Montar a peça em T na válvula angular da água fria.

INDICAÇÃO!
As mangueiras não podem ser torcidas ou dobradas!

- ► Colocar as mangueiras a direito e protegêlas contra a torção ao apertar a porca.

Montar a mangueira flexível azul da torneira na extremidade superior da peça em T.

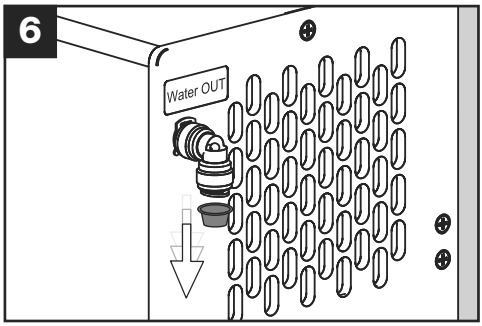

Uma àtraseira do aparelho de refrigeração retirar em primeiro lugar a tampa higiénica amarela.

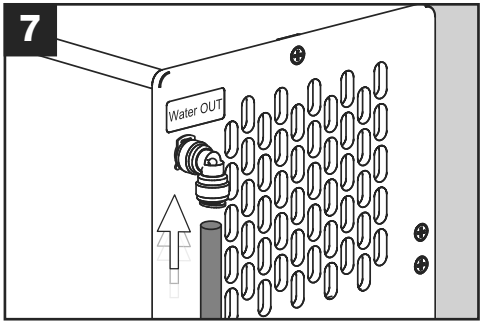

Pressionar a mangueira de ligação azul completamente até ao batente...

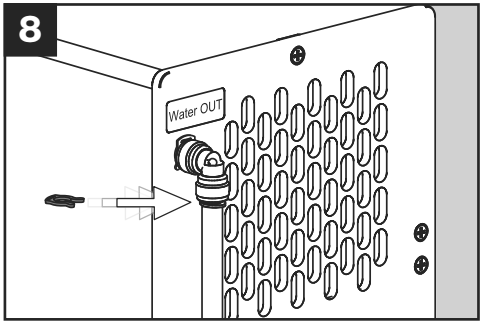

... e fixar com o grampo de fixação vermelho.

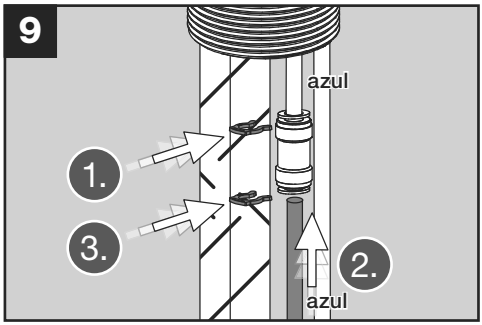

Existe uma mangueira azul com acoplamento na parte inferior da válvula.

1. Pressionar um grampo de fixação na extremidade superior do acoplamento.
2. Pressionar a mangueira de ligação azul completamente até ao batente no acoplamento
3. Pressionar um grampo de fixação na extremidade inferior do acoplamento.

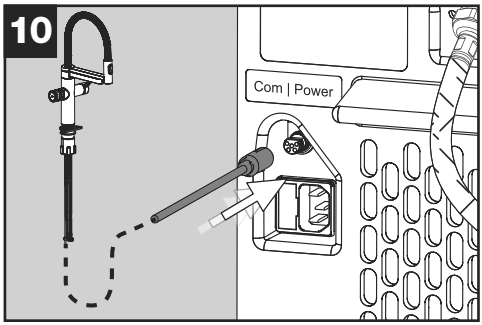

Ligar o cabo de sinal da válvula à unidade de refrigeração.

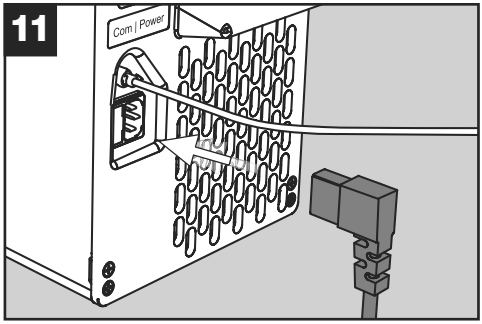

Inserir a ficha do aparelho de refrigeração na unidade de refrigeração.

Indicação!
Não inserir ainda a outra extremidade do cabo de corrente na tomada!

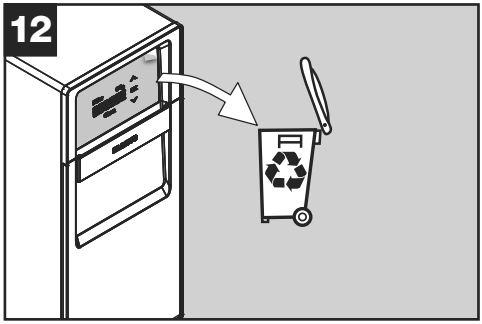

Retirar a película de proteção do visor com cuidado e lentamente e reciclá-la. Podem ocorrer erros de visualização no visor causados por cargas estáticas. Estes desaparecem por si mesmos após algum tempo.

Dependendo da situação no armário inferior, pode ser mais fácil ligar, em primeiro lugar, a mangueira de ligação à peça em T (fig. 14) antes de colocar o aparelho no armário inferior (fig. 13).

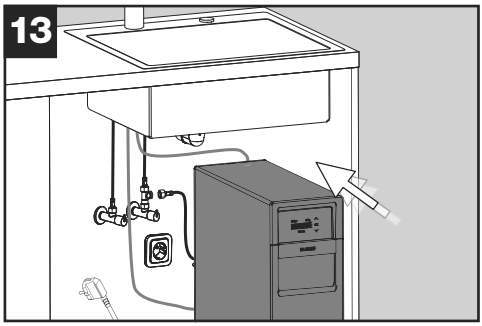

Colocar a unidade de refrigeração no armário inferior.

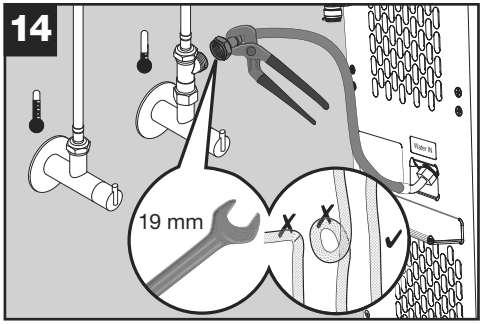

Montar a mangueira de ligação da unidade de refrigeração na saída lateral da peça em T. Ao apertar, proteja a mangueira flexível contra torção.

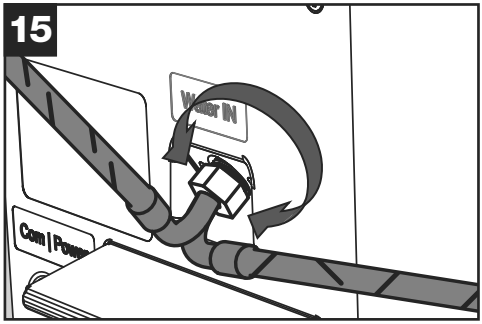

Caso seja vantajoso rodar a ligação da mangueira devido à situação de montagem:

- ► Pode-se desapertar ligeiramente a porca na unidade de refrigeração,
- ► odar a ligação para a posição pretendida,
- ► por fim, reapertar a porca com cuidado e de forma estanque.

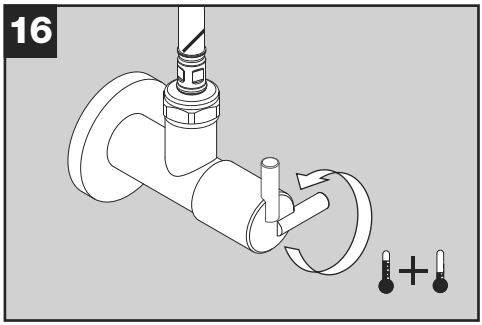

Abrir completamente as duas válvulas angulares.

Indicação!
Verifique a estanquidade de todas as ligações!

4.4 Preparar a torneira e a unidade de refrigeração para a primeira utilização

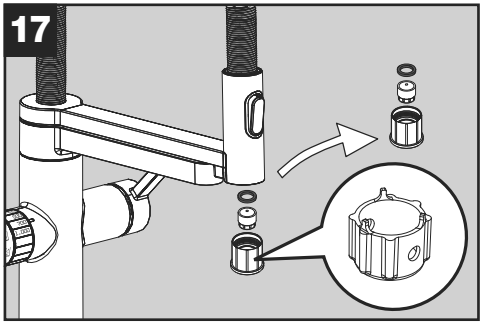

Desmontar o regulador do jato na cabeça do chuveiro (chave junto da válvula).

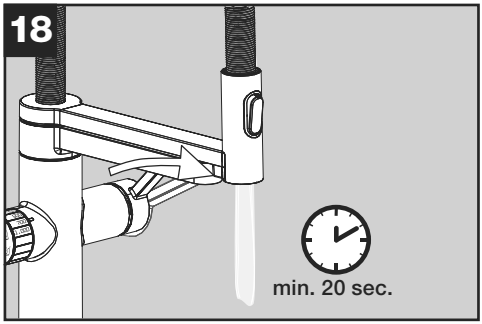

Enxaguar bem a válvula e os tubos (água quente e fria, mínimo de 20 segundos).

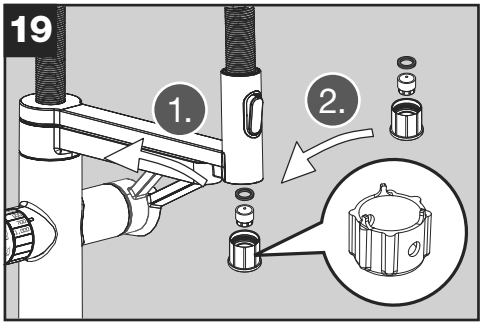

Fechar a alavanca e voltar a montar o regulador do jato.

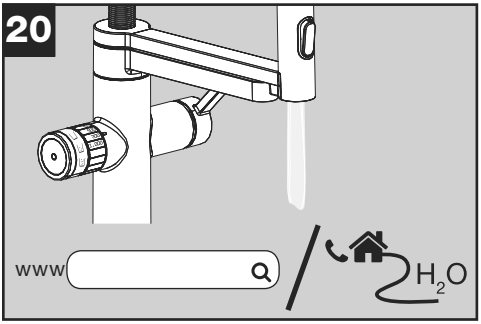

Determinar a dureza da água local.

Tenha em consideração que o uso de um descalcificador de água central altera o seu valor em casa, que deixa de corresponder ao valor do seu abastecimento público de água.

Capacidade do filtro:
Consultar os documentos para determinar a capacidade do cartucho do filtro de acordo com a dureza da água local.

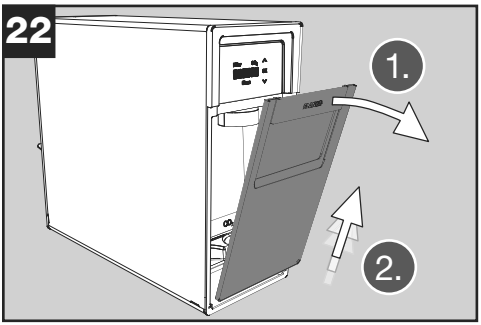

Retirar a tampa na dianteira da unidade de refrigeração.

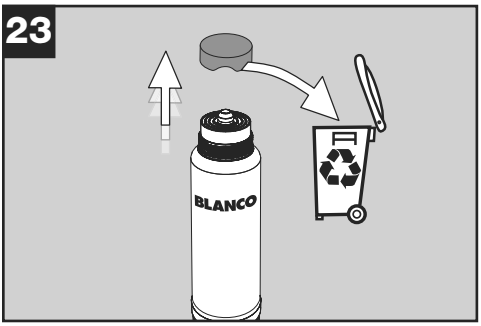

Retirar e reciclar a tampa do cartucho do filtro.

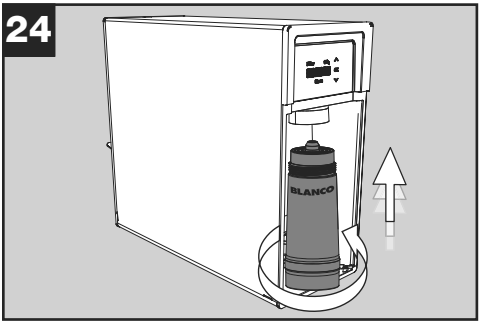

Introduzir o cartucho do filtro por baixo na vertical e enroscá-lo (aprox. duas voltas).

Indicação:
O filtro fornecido com o aparelho é um filtro universal com descalcificação. Este e outros filtros podem ser adquiridos comodamente na loja online, em **www.blanco.com/soda**.

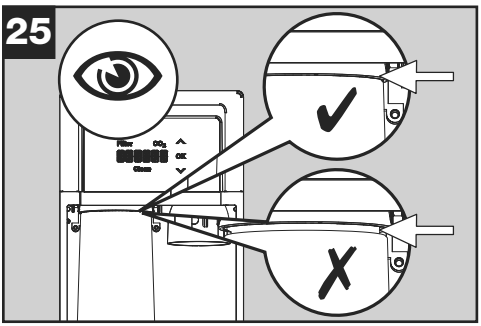

Verifique se o cartucho do filtro está completamente enroscado.

Indicação!
Não deve haver nenhuma folga no suporte!

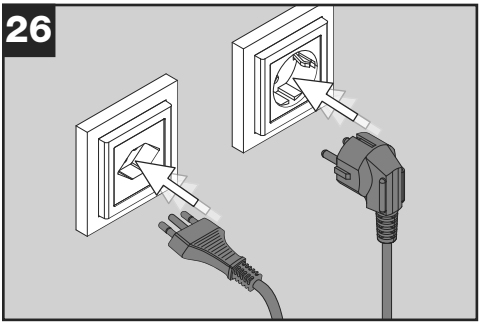

Ligar o cabo elétrico da unidade de refrigeração a uma tomada com contacto de proteção.

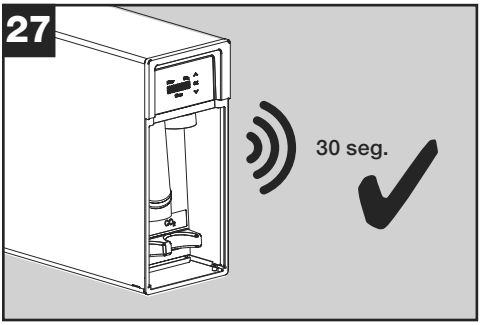

A unidade de refrigeração começa a trabalhar e emite ruídos durante cerca de 30 segundos. Isto é perfeitamente normal.

Aguarde até que o ruído pare.

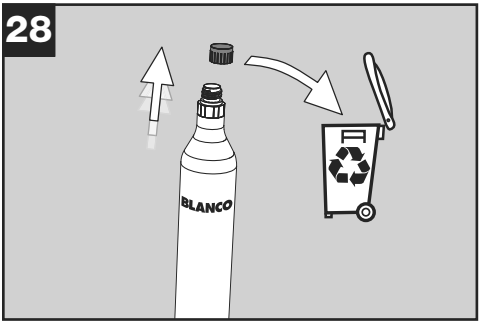

Desenroscar a tampa de proteção do cilindro de CO_2 e reciclá-la.

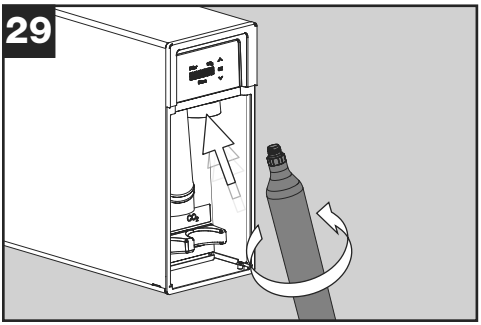

Enroscar firmemente o cilindro na unidade de refrigeração.

Ao enroscar, pode ocorrer um ligeiro som sibilante e podem sair pequenas quantidades de CO_2, o que é perfeitamente normal.

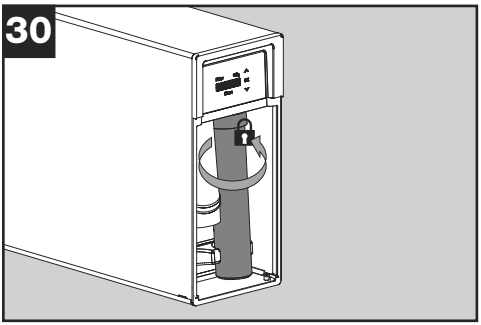

Reapertar firmemente até ao batente, cerca de um quarto de volta!

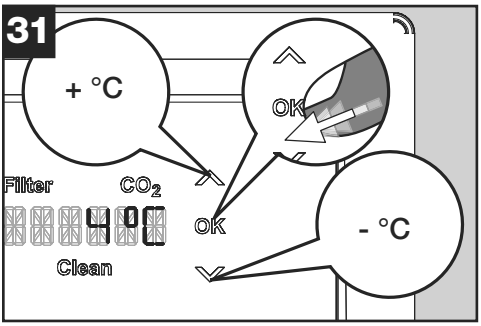

No visor na dianteira da unidade de refrigeração, definir a temperatura pretendida e confirmar com OK.

Indicação!
Após a instalação, o aparelho necessita de tempo para refrigerar todo o sistema. O aparelho atinge os valores pretendidos apenas após 1 ou 2 dias.

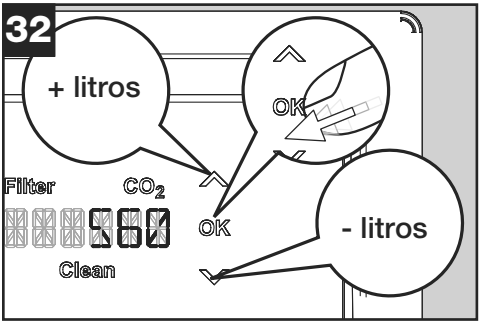

Definir a capacidade do cartucho do filtro e confirmar com OK.

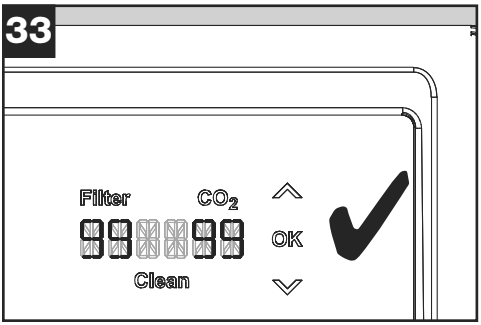

O visor apresenta a capacidade do filtro (99 %) e do cilindro de CO_2 (99 %).

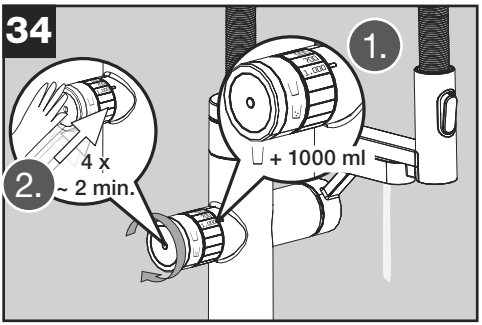

Enxaguar a água filtrada:
Rodar o regulador para 'água sem gás' ( ) e definir o volume para 1000 ml; em seguida, retire água 4 vezes consecutivas. Aguarde um minuto após a quarta retirada.

A retirada de água filtrada é iniciada, tocando brevemente no regulador do lado esquerdo com a mão.

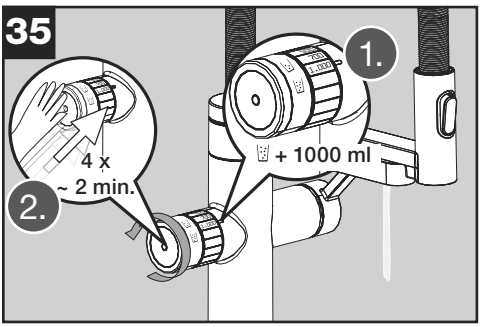

Enxaguar a água com gás:
Em seguida, rodar o regulador para 'com gás' ( ) e retirar também 1000 ml de água 4 vezes consecutivas. Aguarde um minuto após a quarta retirada.

Em casos isolados, pode haver pouca ou nenhuma efervescência ou o caudal pode diminuir drasticamente após os primeiros 1-3 litros. O sistema deve então ser purgado. Para esta operação, consulte a secção 'Purga' no manual de instruções. Aguarde cerca de cinco minutos para 'estabilizar' o aparelho antes de o purgar.

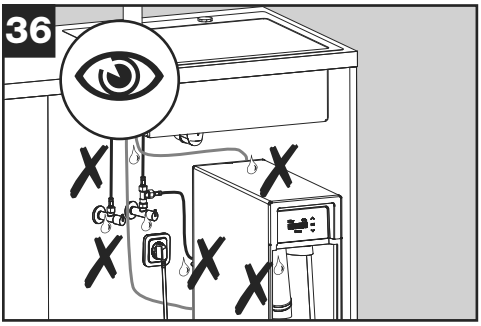

Verifique a estanquidade de todas as ligações:
Mangueiras e ligações na torneira, nas válvulas angulares e na traseira do aparelho de refrigeração.

Verifique também se o cartucho do filtro foi enroscado de forma estanque.

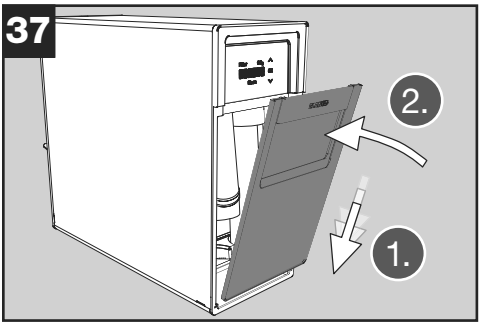

Voltar a colocar a tampa da unidade de refrigeração.

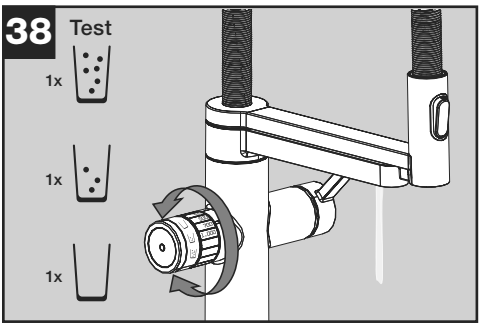

Testar o funcionamento:
Retirar 1 x 300 ml de água gaseificada ( ), média ( ) e sem gás ( ).

Se o sistema não funcionar corretamente, consulte o capítulo sobre resolução de problemas no manual de instruções.

Efetuar a calibração das quantidades de saída:
Para esta operação, consulte a secção 'Calibração' no manual de instruções.

Turvação inicial da água deve-se a razões técnicas e diminui com o tempo. No entanto, a água pode ser consumida sem reservas. Em alternativa, após a instalação, pode-se retirar água sem gás até que a turvação desapareça (máx. 10 litros). De seguida, retira mais 1 litro de água com gás.

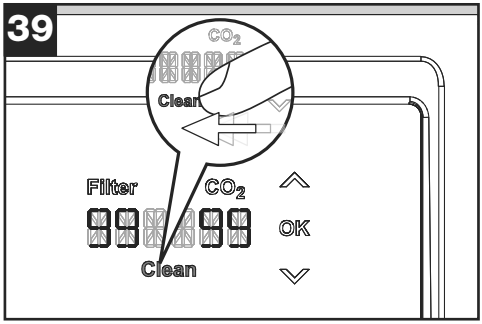

Antes da primeira utilização, deve-se executar o programa de limpeza.
O processo está descrito no manual de instruções.

Para tal, são necessários
- o adaptador EasyClean e
- o EasyClean Tab

incluídos no volume de fornecimento do sistema.

Aplicação BLANCO UNIT

Ligue o seu Drink.System para obter todas as funções. Instale a aplicação BLANCO UNIT e siga as instruções.

A aplicação BLANCO UNIT permite ligar produtos BLANCO conectáveis para utilizar funções adicionais. Além disso, a aplicação BLANCO UNIT também oferece suporte durante a operação, manutenção e conservação do seu produto e permite o contacto direto com a Assistência Técnica BLANCO.

Entregar ao proprietário do aparelho:
- o manual de instruções
- a chave pequena do regulador do jato de água filtrada
- a chave grande do regulador do jato da cabeça do chuveiro
- o adaptador EasyClean

Explique o funcionamento da unidade de refrigeração e da torneira ao utilizador. Familiarize-o com a utilização e leiam em conjunto o manual de instruções.

5. Colocação fora de serviço

► Fechar as válvulas angular.
► Desenroscar os filtros e retirar.
► Desenroscar os cilindros de CO_2 e retirar.
► Retirar a ficha

Indicação!
Ao desligar os tubos/mangueiras de água, podem sair pequenas quantidades de água.

► Desenroscar as mangueiras nas válvulas angulares.
► Desligar o tubo de ligação azul na torneira ou na unidade de refrigeração. Retire o clipe de segurança. Para isso retirar o grampo de fixação e premir o anel exterior na peça de ligação..
► Retirar o cabo de sinal na unidade de refrigeração.
► Desapertar a porca de montagem e retirar a torneira.

6. Eliminar a torneira e a unidade de refrigeração

As suas obrigações legais para evitar desperdícios e proteger a sua saúde e o ambiente:

- ▶ Entregar os produtos num ponto de recolha. NÃO deitar no lixo indiferenciado/residual.

Os revendedores procederão à retoma os produtos gratuitamente.

7. Apoio ao cliente

Em caso de reclamações ou dúvidas, contacte o seu revendedor ou o nosso serviço de apoio ao cliente → ver verso.

Para mais informações e peças de reposição, visite a loja online da BLANCO: **blanco.com/soda**

Spis treści

1. Bezpieczeństwo 133
1.1 Wskazówki ogólne 133
1.2 Użytkowanie zgodne z przeznaczeniem 134
1.3 Ograniczenie grupy użytkowników 134
1.4 Bezpieczna instalacja 134
1.5 Bezpieczne użytkowanie 137
2. Zapobieganie szkodom materialnym 138
2.1 Transport 138
2.2. Składowanie 138
3. Ochrona środowiska 138
4. Montaż i podłączenie 139
4.1 Zakres dostawy 139
4.2 Kryteria lokalizacji instalacji 140
4.3 Montaż armatury i urządzenia chłodzącego 141
4.4 Przygotowanie armatury i urządzenia chłodzącego do pierwszego użycia 146
5. Wyłączanie z eksploatacji 153
6. Utylizacja armatury i jednostki chłodzącej 154
7. Obsługa klienta 154

1. Bezpieczeństwo

Należy przestrzegać poniższych zasad bezpieczeństwa.

1.1 Wskazówki ogólne

- ► Aby zapewnić prawidłową instalację i bezpieczne użytkowanie produktu, należy przed jego zainstalowaniem i użytkowaniem uważnie przeczytać niniejszą i inne instrukcje.
- ► Należy upewnić się, że instalacja jest zgodna z lokalnymi przepisami i regulacjami.
- ► Należy zachować kolejność etapów pracy.
- ► Należy przestrzegać zasad bezpieczeństwa oraz specyfikacji instalacji.
- ► Należy zwrócić uwagę na elementy wskaźnikowe komponentów: diody LED na armaturze i wyświetlacz urządzenia chłodzącego.
- ► Należy zachować instrukcje i informacje o produkcie do późniejszego wykorzystania lub dla kolejnych właścicieli.
- ► Nie należy podłączać armatury do urządzenia chłodzącego, jeśli podczas transportu urządzenia te zostały uszkodzone.

1.2 Użytkowanie zgodne z przeznaczeniem

Armatura i jednostka chłodząca są przeznaczone do użytku w Niemczech, Włoszech, Austrii, Polsce, Portugalii, Hiszpanii i Szwajcarii . Armatury drink.soda EVOL-S Pro firmy BLANCO należy używać wyłącznie w połączeniu z urządzeniem chłodzącym drink.soda firmy BLANCO. Urządzenia chodzącego drink.soda firmy BLANCO należy używać wyłącznie w połączeniu z armaturą drink.soda EVOL-S Pro firmy BLANCO. System został zaprojektowany do użytku w prywatnych gospodarstwach domowych, na ogół w środowisku kuchennym. Jednakże można go również używać w miejscach publicznych, takich jak biura lub gabinety lekarskie. Wymaga to jednak spełnienia dodatkowych wymogów dotyczących czyszczenia i konserwacji, za które odpowiedzialny jest użytkownik. Każde użycie niezgodne z przeznaczeniem lub jakiekolwiek inne użytkowanie jest uważane za niewłaściwe. Firma BLANCO nie ponosi odpowiedzialności za szkody wynikające z niewłaściwego użytkowania.

1.3 Ograniczenie grupy użytkowników

Niniejszy system może być używany przez dzieci w wieku od 8 lat i osoby o ograniczonych zdolnościach fizycznych, sensorycznych lub umysłowych lub nieposiadające doświadczenia i/lub wiedzy, pod warunkiem, że są one nadzorowane lub przeszkolone w zakresie użytkowania i rozumieją związane z tym zagrożenia. Dzieci nie mogą bawić się systemem. Czyszczenie i konserwacja nie mogą być wykonywane przez dzieci bez nadzoru.

1.4 Bezpieczna instalacja

⚠ OSTRZEŻENIE Ryzyko porażenia prądem elektrycznym

Nieprawidłowo wykonana instalacja stwarza zagrożenie!

- ► System należy podłączać i obsługiwać wyłącznie zgodnie ze specyfikacjami podanymi na tabliczce znamionowej.
- ► System należy podłączyć do sieci prądu przemiennego wyłącznie za pomocą prawidłowo zainstalowanego gniazdka z uziemieniem.

System przewodów ochronnych domowej instalacji elektrycznej musi być zainstalowany zgodnie z przepisami.

- ► Nie zasilać nigdy systemu za pomocą zewnętrznego urządzenia przełączającego, np. wyłącznika czasowego lub pilota zdalnego sterowania.
- ► Jeśli system jest zainstalowany, wtyczka przewodu zasilania sieciowego musi być swobodnie dostępna lub, jeśli swobodny dostęp nie jest możliwy, urządzenie odłączające musi być zainstalowane w stałej instalacji elektrycznej zgodnie z przepisami instalacyjnymi.
- ► Podczas konfigurowania systemu należy upewnić się, że przewód zasilający nie jest zakleszczony ani uszkodzony.

Uszkodzona izolacja przewodu zasilającego jest niebezpieczna!

- ► Nie dopuszczać nigdy do kontaktu przewodu zasilającego ze źródłami ciepła.
- ► Upewnić się, że kabel nie jest zagięty ani zakleszczony.
- ► Upewnić się, że kabel nie styka się z ostrymi krawędziami.
- ► Nie przenosić urządzenia za kabel zasilający.
- ► Nie ciągnąć za kabel zasilający, lecz zawsze trzymać wtyczkę bezpośrednio za uchwyt.
- ► Upewnić się, że kabel nie stwarza ryzyka potknięcia.

Części pod napięciem wewnątrz urządzenia chłodzącego.

- ► Nie otwierać urządzenia chłodzącego!

⚠ OSTRZEŻENIE Ryzyko wybuchu

Jeśli otwory wentylacyjne urządzenia lub szafki dolnej są zamknięte, to w razie nieszczelności obiegu chłodniczego może powstać łatwopalna mieszanina gazu i powietrza!

- ► Nie wolno zamykać otworów wentylacyjnych obudowy urządzenia i szafki dolnej.
- ► Urządzenie należy instalować wyłącznie w pomieszczeniu o kubaturze co najmniej 1 m^3 na 8 g czynnika chłodniczego.

⚠ OSTRZEŻENIE Ryzyko związane z polem magnetycznym

Uchwyt głowicy natryskowej jest wyposażony w silny magnes. To pole magnetyczne może wpływać na działanie rozruszników serca lub innych implantów elektronicznych!

► Osoby noszące takie urządzenia powinny zachować odległość co najmniej 25 cm.

⚠ OSTRZEŻENIE Ryzyko pożaru

Obwód chłodzenia urządzenia zawiera łatwopalny czynnik chłodniczy, który może ulatniać się w przypadku uszkodzenia obwodu chłodzenia.

► Upewnić się, że żadne części należące do obiegu chłodzenia nie są uszkodzone!

► Jeśli obwód chłodzenia jest uszkodzony, należy unikać otwartego ognia i źródeł zapłonu oraz zapewnić dobrą wentylację!

Używanie przedłużacza kabla sieciowego i nieautoryzowanych adapterów jest niebezpieczne!

► Nie używać przedłużaczy ani listew z wieloma gniazdami.

► Należy używać wyłącznie adapterów i przewodów zasilających zatwierdzonych przez producenta.

► Jeśli przewód zasilający jest zbyt krótki i nie jest dostępny dłuższy przewód zasilający, należy skontaktować się ze specjalistyczną firmą elektryczną w celu dostosowania domowej instalacji.

Przenośne listwy wielogniazdowe lub zasilacze mogą się przegrzać i spowodować pożar!

► Nie należy umieszczać przenośnych listew wielogniazdowych lub zasilaczy z tyłu urządzenia.

WSKAZÓWKA!

Zwracać uwagę na czystość! Nieprawidłowa obsługa może prowadzić do problemów związanych z higieną wody.

► Utrzymywać w czystości części mające kontakt z wodą

(uszczelki, złącza węży, gwinty). Dotykać tylko dokładnie umytymi rękami.

► Po instalacji nie należy dotykać powierzchni mających kontakt z wodą pitną.

1.5 Bezpieczne użytkowanie

⚠ OSTRZEŻENIE Ryzyko porażenia prądem elektrycznym

Wnikająca wilgoć może spowodować porażenie prądem!

► Z urządzenia należy korzystać wyłącznie wewnątz pomieszczeń.

► Nie należy nigdy wystawiać urządzenia na działanie wysokiej temperatury lub wilgoci.

► Do czyszczenia urządzenia nie wolno używać myjki parowej ani myjki wysokociśnieniowej.

⚠ OSTRZEŻENIE Ryzyko zadławienia

Istnieje ryzyko, że dzieci mogłyby naciągnąć materiał opakowaniowy na głowę lub owinąć się nim, powodując uduszenie!

► Materiały opakowaniowe należy trzymać z dala od dzieci.

► Nie pozwalać dzieciom bawić się materiałem opakowaniowym.

Istnieje ryzyko, że dzieci mogłyby pochłonąć lub połknąć małe części i w rezultacie zadławić się!

► Małe części należy trzymać z dala od dzieci.

► Nie należy pozwalać dzieciom bawić się małymi częściami.

Wdychanie CO_2 może być śmiertelne! Jeśli CO_2 wydostanie się na skutek wycieku, może gromadzić się w szafce podblatowej i lokalnie osiągać stężenia zagrażające życiu!

► Nie wolno modyfikować urządzenia ani butli CO_2.

► Otwory wentylacyjne szafki podblatowej powinny być drożne.

► Należy uniemożliwić dzieciom zabawę w bezpośrednim sąsiedztwie urządzenia chłodzącego (np. raczkowanie do szafki dolnej).

⚠ OSTRZEŻENIE Ryzyko wybuchu

Butle CO_2 znajdują się pod ciśnieniem!

► Chronićbutlę CO_2przed światłem słonecznym, źródłami ciepła i przegrzaniem.

2. Zapobieganie szkodom materialnym

Uszkodzenia, nieprawidłowa instalacja i niewłaściwe naprawy mogą być przyczyną wycieków i znacznych szkód materialnych.

- ► Tylko przeszkolony personel fachowy może instalować i podłączać system. Firma BLANCO nie ponosi odpowiedzialności za niewłaściwą lub nieprofesjonalną instalację.
- ► Kable i węże należy ułożyć w taki sposób, aby nie mogło dojść do ich uszkodzenia. Przede wszystkim należy upewnić się, że podczas korzystania z systemu utylizacji odpadów nie ma ryzyka zakleszczenia ani uszkodzenia kabli i węży.
- ► Nigdy nie należy uruchamiać uszkodzonej armatury lub urządzania chłodzącego.
- ► Naprawy systemu może wykonywać wyłącznie przeszkolony personel fachowy.
- ► Uszkodzone części należy wymienić w sposób profesjonalny.
- ► Do naprawy systemu można używać wyłącznie oryginalnych części zamiennych.
- ► W urządzeniu można stosować wyłącznie oryginalne butle CO_2 firmy BLANCO o standardowej masie napełnienia 425 g.
- ► Niebieski wąż przyłączeniowy do chłodzonej/filtrowanej wody jest dostarczany luzem wraz z armaturą. Tylko on może być używany jako połączenie między armaturą a urządzeniem chłodzącym. Tego węża nie wolno zaginać ani skracać, w przeciwnym razie urządzenie nie będzie działało prawidłowo!
- ► Po przewiezieniu urządzenia na miejsce instalacji urządzenie musi pozostać w pozycji montażowej przez 6 godzin. Instalacja może być przygotowana, ale zasilanie urządzenia chłodzącego można ustanowić dopiero po upływie 6 godzin.

2.1 Transport

Aby przetransportować jednostkę chłodzącą, należy wyjąć butlę CO_2
→ patrz rozdział 5 - „Wyłączanie z eksploatacji”.

2.2. Składowanie

Urządzenie należy przechowywać w miejscu zabezpieczonym przed mrozem, ponieważ wewnątrz podzespołów może znajdować się woda, która po zamarznięciu może spowodować uszkodzenia. Dłuższe przechowywanie w stanie używanym nie jest zalecane! W razie potrzeby należy się skontaktować się z działem serwisowym firmy BLANCO → patrz na odwrocie.

3. Ochrona środowiska

Materiały opakowaniowe są przyjazne dla środowiska i nadają się do recyklingu.

- ► Poszczególne elementy należy utylizować oddzielnie, zgodnie z ich rodzajem.

4. Montaż i podłączenie

4.1 Zakres dostawy

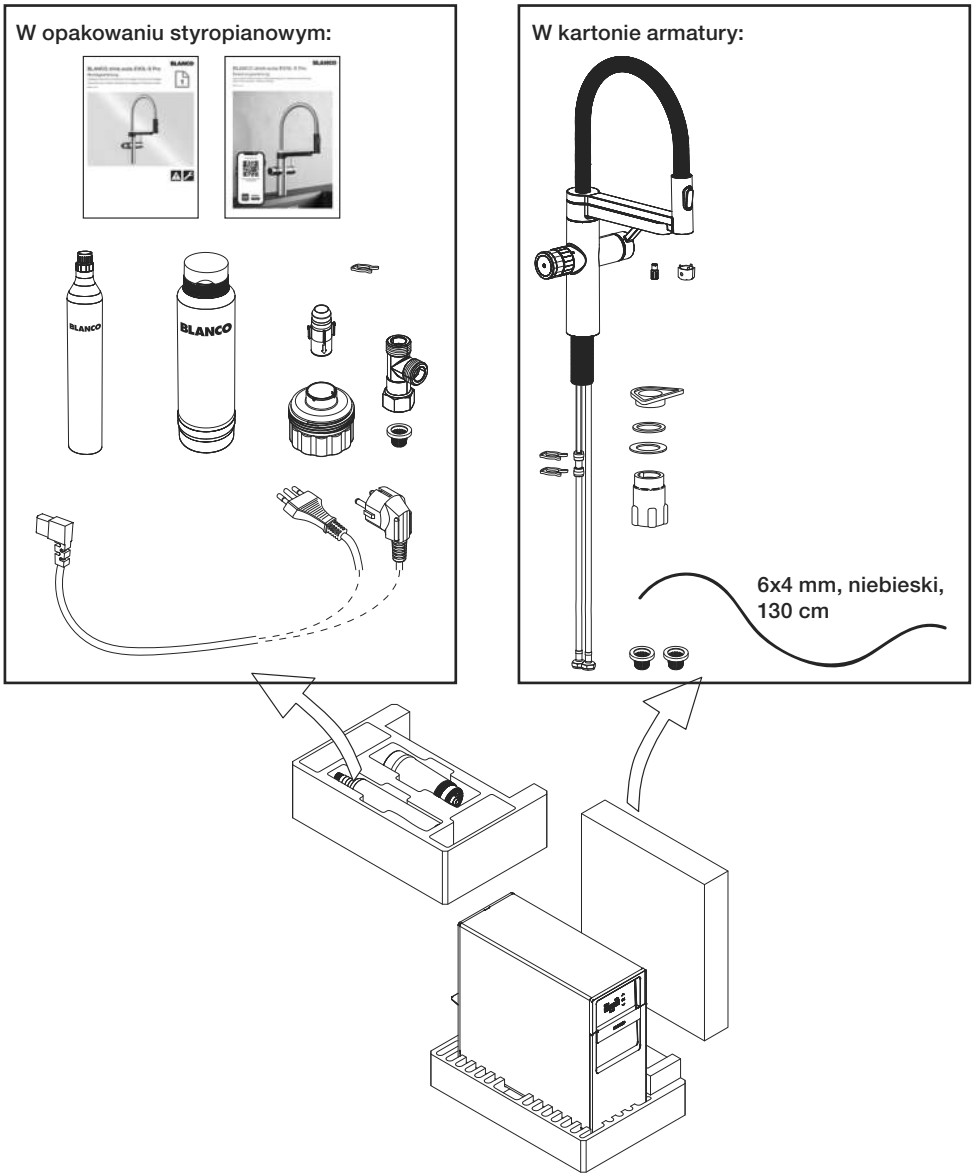

Po rozpakowaniu należy sprawdzić wszystkie części pod kątem ewentualnych uszkodzeń transportowych i kompletności. Dostawa składa się z zaprezentowanych tutaj części i dwóch instrukcji. W razie jakichkolwiek reklamacji należy skontaktować się ze sprzedawcą lub naszym działem serwisowym → patrz na odwrocie.

4.2 Kryteria lokalizacji instalacji

Wymagania dotyczące przyłącza wody:

- Stała jakość wody pitnej
- Stałe ciśnienie przepływu
- Nie należy używać wody z osmozy ani wody o wysokim stopniu filtracji w systemie. Może to prowadzić do problemów z kontrolą poziomu.

Zawór kątowy ciepłej wody:

- Maksymalna temperatura 70 °C (158 °F)
- Maksymalne ciśnienie 10 bar (145 psi)

Zawór kątowy zimnej wody:

- Temperatura 5-30 °C (40-86 °F)
- Ciśnienie 1-10 bar (14,5-145 psi)

Wymagania dotyczące otworu na kran

Zlewozmywak lub blat musi mieć otwór na kran o średnicy 35 mm; maksymalna grubość blatu: 50 mm.

Wymagania dotyczące urządzenia chłodzącego:

Urządzenie należy instalować wyłącznie w zamkniętych pomieszczeniach, w których nie występuje mróz: Temperatura pomieszczenia 16-43 °C (16-109 °F). Należy zapobiegać bezpośredniemu nasłonecznieniu. Powierzchnia pomieszczenia, w którym zainstalowany jest system musi wynosić co najmniej 5 m². Jeśli pomieszczenie ma wysokość stropu mniejszą niż 2 m, musi mieć powierzchnię większą niż 5 m². Urządzenie wymaga stałej wymiany powietrza, aby miejsce instalacji nie mogło się nagrzewać z powodu ciepłego powietrza wylotowego. W razie potrzeby należy zapewnić szczeliny wentylacyjne lub kratkę wentylacyjną o odpowiedniej wielkości. Urządzenie wymaga płaskiej, poziomej powierzchni nośnej. Urządzenie należy instalować wyłącznie w pozycji pionowej. Urządzenie nie może być używane w miejscu, w którym do czyszczenia używany jest strumień wody.

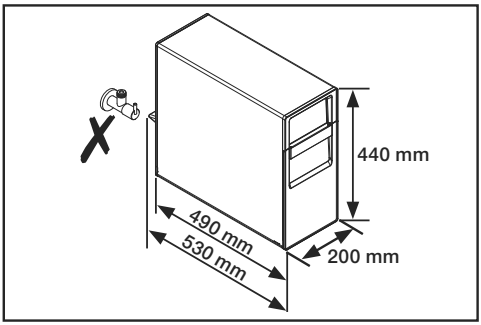

Wymiary urządzenia chłodniczego:
Wys.: 440 mm
szer.: 200 mm
Głębokość obudowy: 490 mm
Głębokość + tylny element dystansowy: 530 mm

Podczas ustawiania urządzenia w szafce podblatowej należy upewnić się, że za urządzeniem chłodzącym nie znajduje się zawór kątowy

WSKAZÓWKA!

Po instalacji urządzenie potrzebuje czasu na schłodzenie całego systemu. Dopiero po upływie 1 do 2 dni urządzenie osiągnie żądane parametry.

Odległość między armaturą a urządzeniem chłodzącym;

Odległość między armaturą a urządzeniem chłodzącym nie powinna przekraczać 80 cm. Węże, przewody ani kable nie mogą być naprężone. W celu przeprowadzenia napraw lub czyszczenia musi istnieć możliwość przeciągnięcia urządzenia chłodzącego do przodu, dlatego w szafce podblatowej należy przewidzieć pewien zapas węża.

4.3 Montaż armatury i urządzenia chłodzącego

Przed montażem urządzenia chłodzącego zlewozmywak wraz z armaturą i zestawem odpływowym powinien być montowany w blacie roboczym, a blat powinien opierać się na szafce podblatowej. Ogranicza to dostępną przestrzeń montażową urządzenia chłodzącego (przeszkadzają krawędzie zlewozmywaka).

W przypadku instalacji w połączeniu z urządzeniem BLANCO UNIT, urządzenie chłodnicze jest instalowane dopiero po zainstalowaniu systemu segregacji odpadów (BLANCO SELECT) w szafce podblatowej.

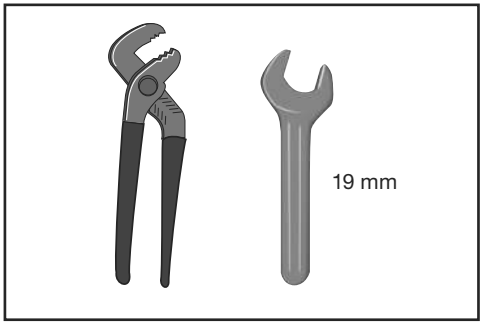

Potrzebne narzędzia:

- Szczypce
- Klucz płaski o rozmiarze 19 mm

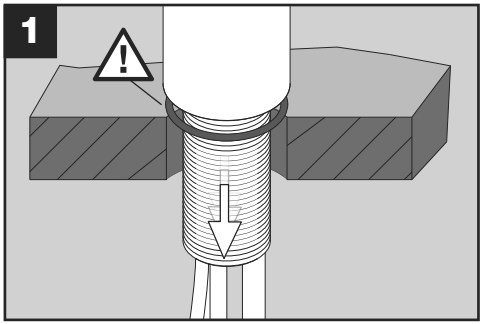

Włożyć armaturę w otwór na kran.

WSKAZÓWKA!
Upewnić się, że uszczelka jest prawidłowo osadzona!

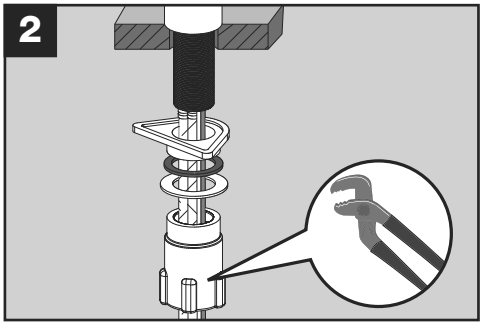

Zamocować armaturę przy użyciu zestawu montażowego.

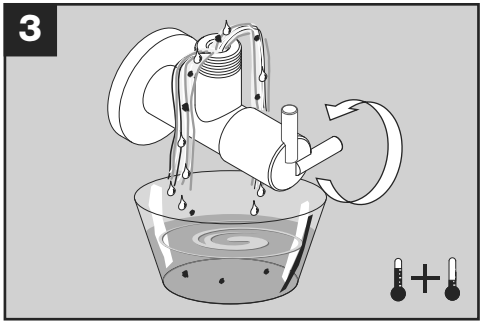

Przepłukać oba zawory kątowe, aż pojawi się czysta woda.

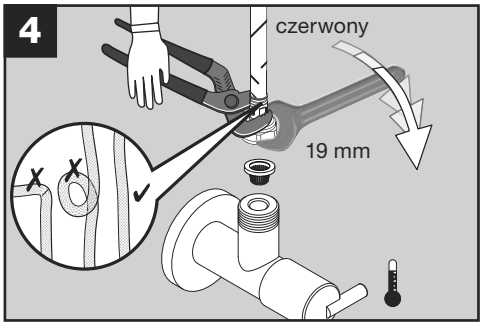

WSKAZÓWKA!
Węże nie mogą być skręcone ani załamane!

- ► Ułożyć węże prosto i zabezpieczyć je przed przekręceniem podczas dokręcania nakrętki. Upewnić się, że uszczelka sitka jest zamontowana.

Zamontować czerwony elastyczny wąż armatury na zaworze kątowym ciepłej wody (po lewej).

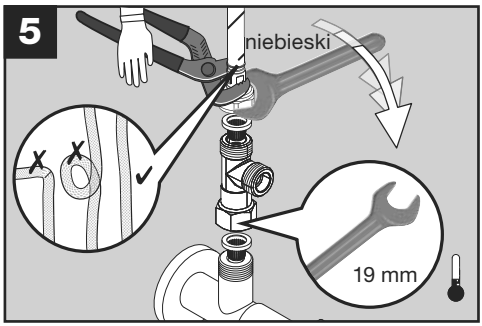

WSKAZÓWKA!
Upewnić się, że uszczelka sitka jest włożona powyżej i poniżej trójnika!

Zamontować trójnik na zaworze kątowym zimnej wody.

WSKAZÓWKA!
Węże nie mogą być skręcone ani załamane!

- ► Ułożyć węże prosto i zabezpieczyć je przed przekręceniem podczas dokręcania nakrętki.

Niebieski wąż elastyczny armatury zamontować na górnym końcu trójnika.

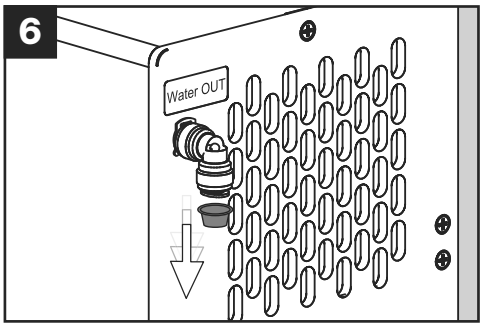

Zdjąć żółtą nasadkę higieniczną z tyłu urządzenia chłodzącego.

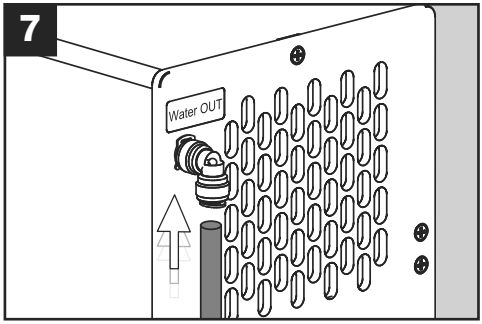

Wcisnąć całkowicie niebieski wąż łączący do oporu...

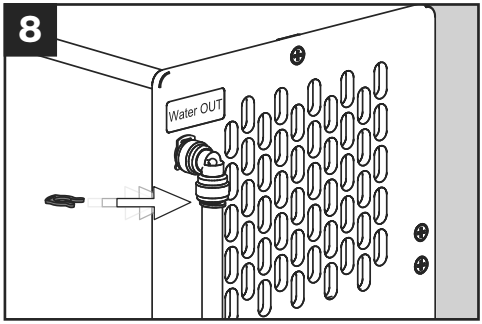

... i zabezpieczyć go czerwonym klipsem zabezpieczającym.

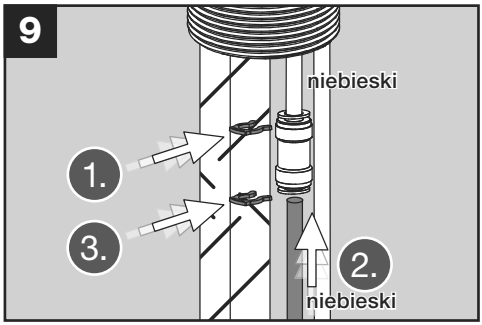

U dołu armatury znajduje się niebieski wąż ze złączką.

1. Wcisnąć klips zabezpieczający znajdujący się na górnym końcu złączki.
2. W dolnej części wcisnąć niebieski wąż łączący do oporu w złączkę.
3. Wcisnąć klips zabezpieczający znajdujący się na dolnym końcu złączki.

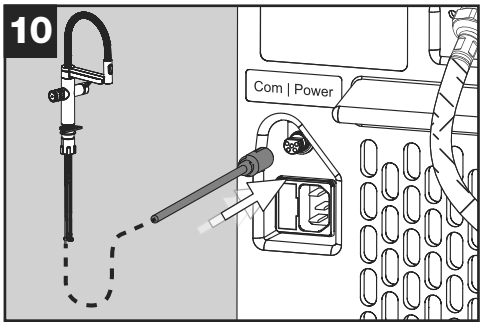

Podłączyć kabel sygnałowy armatury do urządzenia chłodzącego.

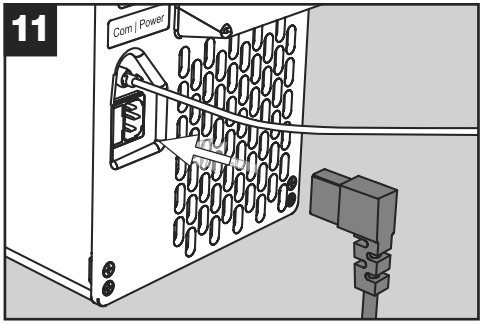

Podłączyć wtyczkę urządzenia chłodzącego do jednostki chłodzącej.

WSKAZÓWKA!
Nie należy jeszcze podłączać drugiego końca kabla zasilającego do gniazda!

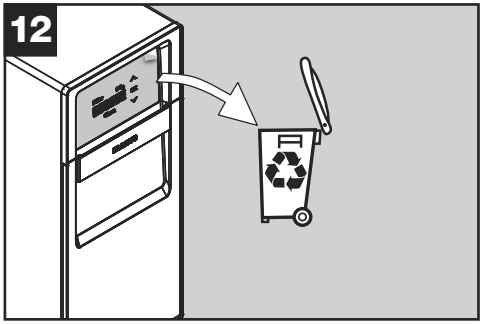

Ostrożnie i powoli usunąć folię ochronną z wyświetlacza i poddać ją recyklingowi. Ładowanie statyczne może powodować błędy wyświetlania. Te znikają same po jakimś czasie.

W zależności od sytuacji w szafce podblatowej, przed włożeniem urządzenia do szafki (rys. 13) preferowane może być podłączenie węża przyłączeniowego do trójnika (rys. 14).

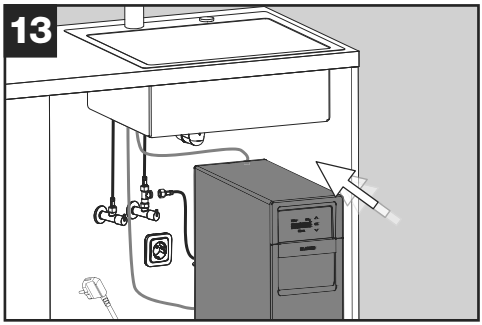

Umieścić urządzenie chłodzące w szafce podblatowej.

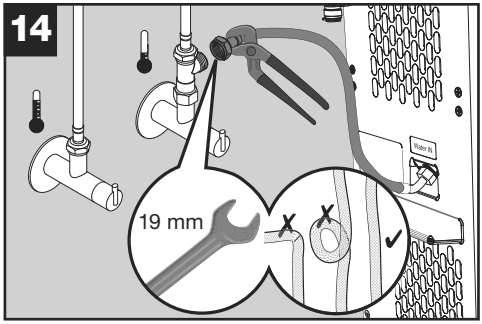

Zamontować wąż przyłączeniowy urządzenia chłodzącego na bocznym wylocie trójnika. Podczas dokręcania należy zabezpieczyć wąż elastyczny przed skręceniem.

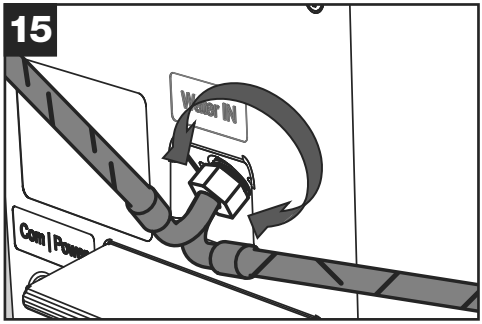

Jeśli jest to korzystne w danej sytuacji montażowej, należy obrócić przyłącze węża:

- ► Lekko poluzować nakrętkę na urządzeniu chłodzącym,
- ► po czym obróć przyłącze do żądanej orientacji,
- ► następnie ponownie ostrożnie i mocno dokręć nakrętkę.

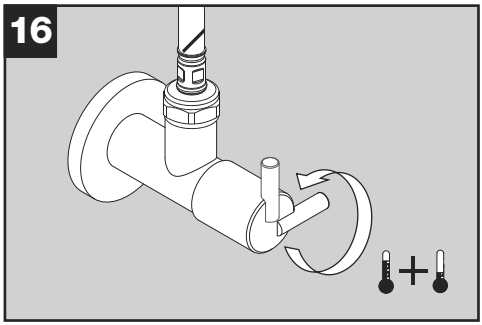

Całkowicie otworzyć oba zawory kątowe.

WSKAZÓWKA!
Sprawdzić połączenia pod kątem wycieków!

4.4 Przygotowanie armatury i urządzenia chłodzącego do pierwszego użycia

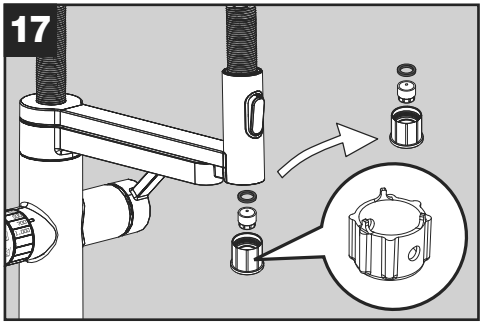

Wyjąć wkładkę regulatora strumienia z głowicy natryskowej (klucz jest dołączony do armatury).

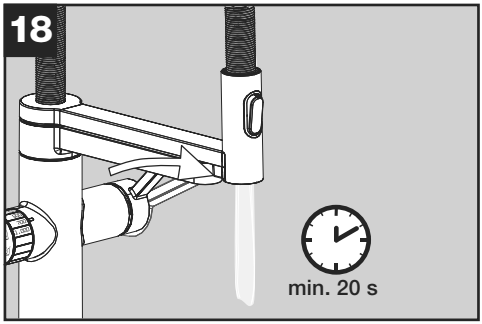

Dokładnie przepłukać armaturę i rury przez co najmniej 20 s (ciepłą i zimną wodą).

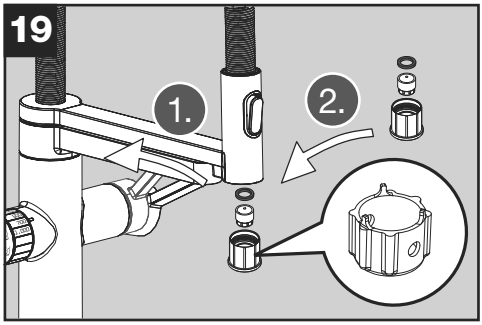

Zamknąć dźwignię i ponownie zamontować wkładkę regulatora strumienia.

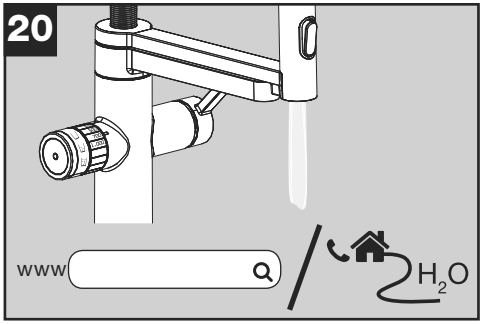

Określić lokalną twardość wody.

Należy pamiętać, że przy zastosowaniu centralnego zmiękczania wody jej wartość w gospodarstwie domowym zmienia się i nie odpowiada już wartościom podawanym przez wodociągi.

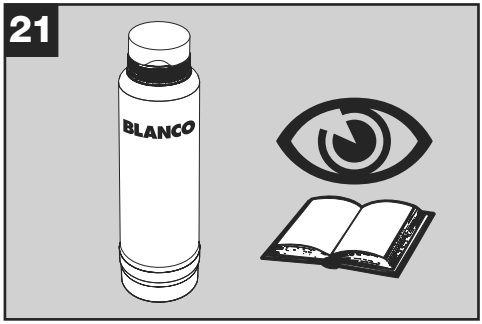

Pojemność filtra:
Na podstawie dokumentacji filtra określić pojemność wkładu filtrującego zgodnie z lokalną twardością wody.

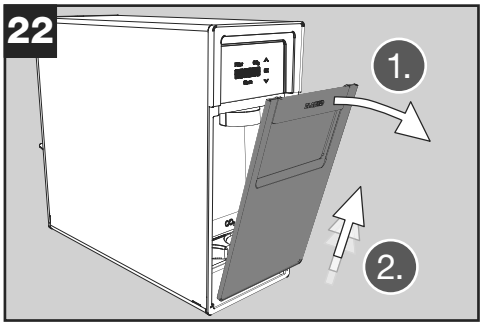

Zdjąć klapę znajdującą się z przodu urządzenia chłodzącego.

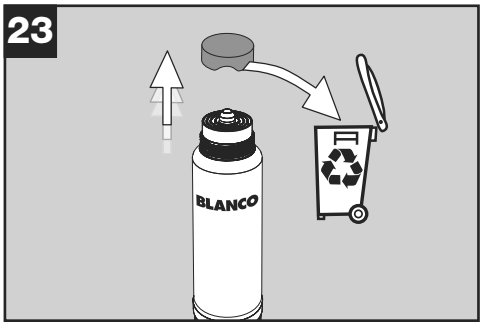

Zdjąć pokrywę wkładu filtrującego i poddać recyklingowi.

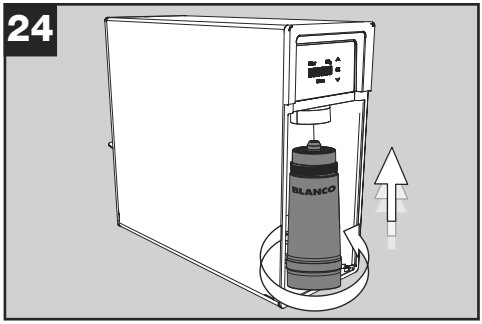

Włożyć wkład filtra prosto od dołu i wkręcić go (wykonując ok. dwa obroty).

Wskazówka:
Filtr dostarczany wraz z urządzeniem jest filtrem uniwersalnym z funkcją odkamieniania. Ten lub inne filtry można w sposób wygodny zakupić w sklepie internetowym pod adresem **www.blanco.com/soda**.

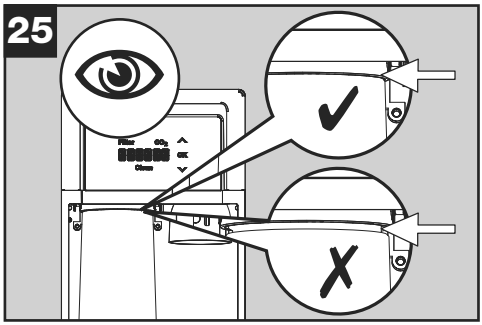

Sprawdzić, czy wkład filtra jest całkowicie przykręcony.

WSKAZÓWKA!
Przy uchwycie nie może być żadnej szczeliny!

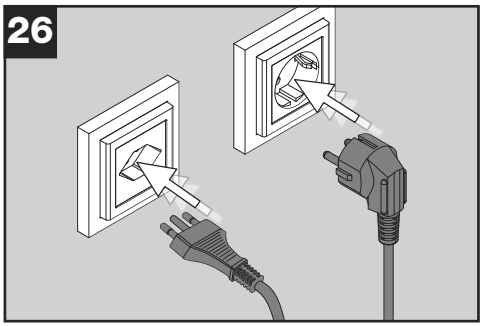

Podłącz kabel zasilający jednostki chłodzącej do gniazda ze stykiem ochronnym.

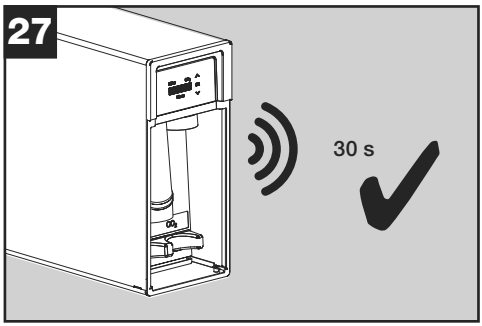

Urządzenie chłodzące zaczyna pracować i wydaje dźwięk przez około 30 sekund. Jest to zjawisko zupełnie normalne.

Poczekać, aż dźwięk ten ustanie.

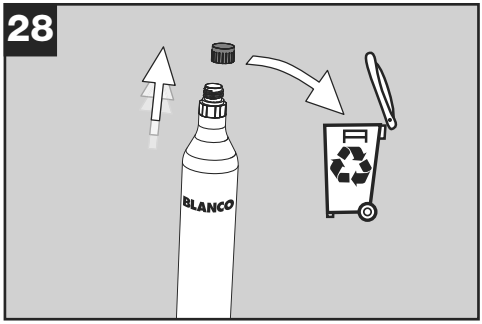

Zdjąć kołpak ochronny z butli CO_2 i poddać ją recyklingowi.

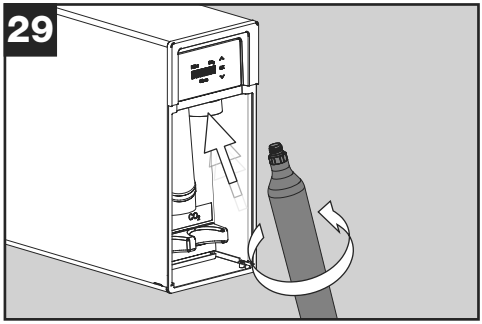

Mocno wkręcić butlę do urządzenia chłodzącego.

Wkręcenie może spowodować lekkie syczenie i wydostawanie się niewielkich ilości CO_2, co jest całkowicie normalne.

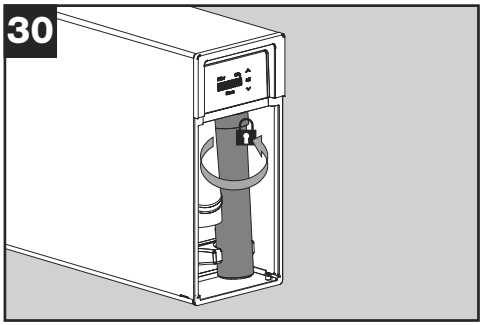

Obróć się ponownie energicznie do oporu na około ćwierć obrotu!

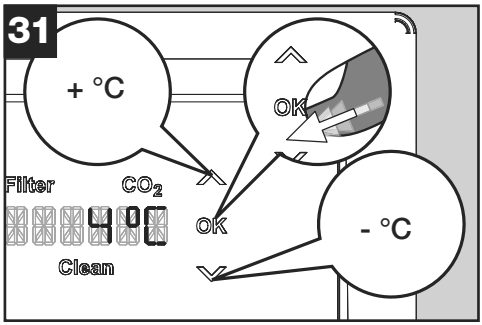

Ustawić żądaną temperaturę na wyświetlaczu z przodu urządzenia chłodzącego i potwierdzić przyciskiem OK.

WSKAZÓWKA!
Po instalacji urządzenie potrzebuje czasu na schłodzenie całego systemu. Dopiero po upływie 1 do 2 dni urządzenie osiągnie żądane parametry.

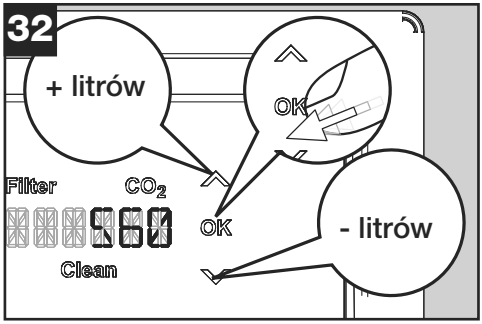

Ustaw pojemność wkładu filtracyjnego i potwierdzić przyciskiem OK.

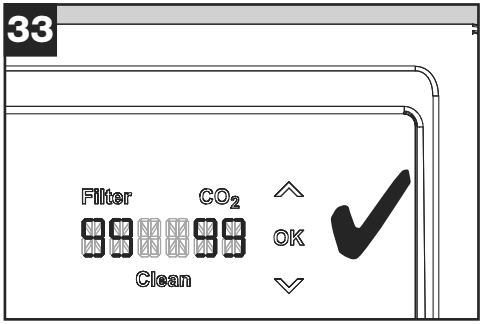

Wyświetlacz wskazuje pojemność filtra (99 %) i butli CO_2 (99 %).

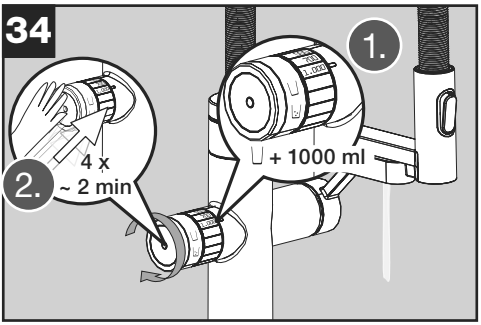

Przepłukać filtr wody:
Należy ustawić pokrętło na „niegazowana” ( ) i zaczerpnąć 4 krotnie 1000 ml z rzędu. Odczekać jedną minutę po czwartym zaczerpnięciu.

Zaczerpnięcie wody z filtra rozpoczyna się przez krótkie dotknięcie ręką pokrętła znajdującego się po lewej stronie panelu bocznego.

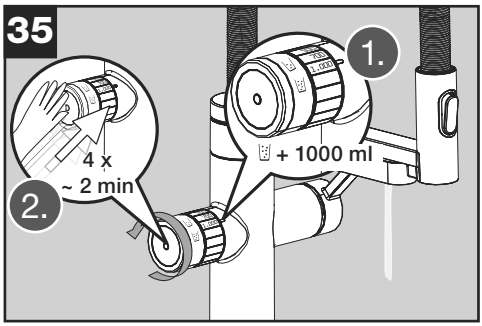

Przepłukać wodę gazowaną:
Przekręcić pokrętło do pozycji „gazowana” ( ), i również zaczerpnąć 4 krotnie 1000 ml z rzędu. Odczekać jedną minutę po czwartym zaczerpnięciu.

W pojedynczych przypadkach może pojawić się niewielka ilość pęcherzyków lub nie pojawić się ich wcale, bądź też natężenie przepływu może gwałtownie spaść po pierwszych 1-3 litrach. Następnie system należy zostać odpowietrzyć. Patrz instrukcja obsługi w części „Odpowietrzanie”. Przed odpowietrzeniem należy odczekać około pięć minut, aż urządzenie się ustabilizuje.

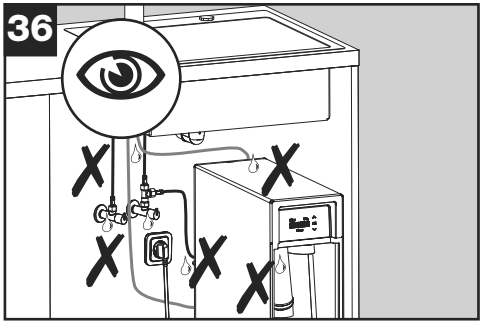

Sprawdzić szczelność wszystkich połączeń pod kątem wycieków:
Węże i połączenia na armaturze, na zaworach kątowych i na tylnej części urządzenia chłodzącego.

Należy również sprawdzić, czy wkład filtracyjny został mocno wkręcony.

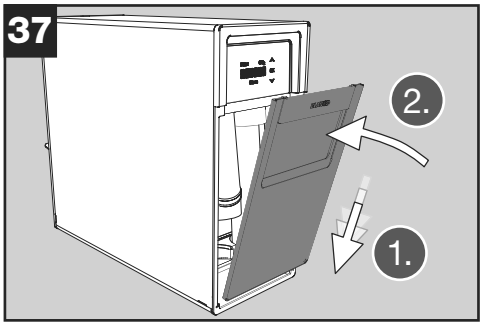

Ponownie zamocować klapę urządzenia chłodzącego.

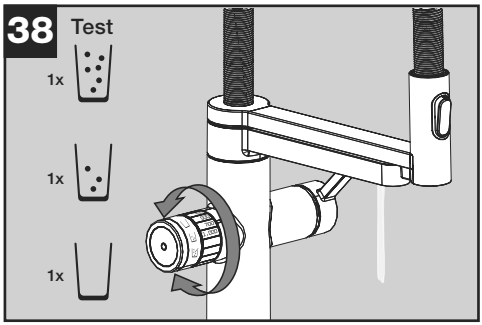

Przetestować działanie:
1 x 300 ml „gazowana” ( ),„średnio gazowana” ( ) i „niegazowana” ( ).

Jeśli system nie działa prawidłowo, patrz rozdział Rozwiązywanie problemów w niniejszej instrukcji obsługi.

Kalibracja wielkości wyjściowych:
Patrz instrukcja obsługi w części „Kalibracja”.

Początkowe zmętnienie wody wynika z przyczyn technicznych i zmniejsza się wraz z upływem czasu. Jednakże wodę można spożywać bez żadnych obaw. Alternatywnie, po zainstalowaniu można czerpać wodę do momentu zaniku jej zmętnienia (maks. 10 litrów). Następnie należy nabrać kolejny litr wody gazowanej.

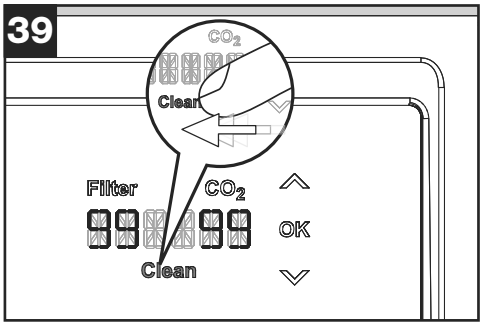

Przed pierwszym użyciem należy uruchomić program oczyszczania.
Sposób postępowania opisany jest w instrukcji obsługi.

Do tego celu należy użyć
- adaptera EasyClean oraz
- zakładki EasyClean

które wchodzą w zakres dostawy systemu.

Aplikacja BLANCO UNIT

Należy połączyć kompatybilny Drink. system z aplikacją BLANCO UNIT, aby móc korzystać z rozszerzonych funkcji. Zainstalować aplikację BLANCO UNIT i postępować zgodnie z instrukcjami.

Aplikacja BLANCO UNIT umożliwia połączenie z kompatybilnymi produktami BLANCO, zapewniając dodatkowe funkcje, takie jak pomoc w obsłudze, konserwacji i pielęgnacji. Można w wygodny sposób skontaktować się z serwisem BLANCO bezpośrednio za pośrednictwem aplikacji BLANCO UNIT.

Właścicielowi urządzenia należy przekazać:

- instrukcję obsługi
- mały klucz do regulatora strumienia wody filtrowanej
- duży klucz do regulatora strumienia głowicy natryskowej
- Adapter EasyCare

Wyjaśnić użytkownikowi działanie urządzenia chłodzącego i armatury. Należy zapoznać go z jego obsługą i przeczytać z nim instrukcję obsługi.

5. Wyłączanie z eksploatacji

► Zamknąć zawóry kątowe.
► Odkręcić i wyjąć filtr.
► Odkręcić i wyjąć butlę CO_2.
► Odłączyć wtyczkę sieciową.

WSKAZÓWKA!
Podczas odłączania rur/węży doprowadzających wodę może dojść do wycieku niewielkich ilości wody.

► Odkręcić węże na zaworach kątowych.
► Odłączyć niebieski przewód połączeniowy od armatury lub od urządzenia chłodzącego. W tym celu należy zdjąć klips zabezpieczający i wcisnąć zewnętrzny pierścień złącza.
► Odłączyć kabel sygnałowy od urządzenia chłodzącego.
► Poluzować nakrętkę montażową i zdjąć armaturę.

6. Utylizacja armatury i jednostki chłodzącej

Zobowiązania prawne dotyczące unikania odpadów oraz ochrony zdrowia i środowiska:

- ► Produkty należy zwrócić do punktu zbiórki. NIE wolno wyrzucać do niesegregowanych odpadów komunalnych / pozostałych odpadów.

Sprzedawcy na terenie Europie są zobowiązani do przyjęcia z powrotem produkty bezpłatnie.

7. Obsługa klienta

W razie jakichkolwiek reklamacji lub pytań prosimy o kontakt ze sprzedawcą lub naszym działem serwisowym → patrz na odwrocie.

Więcej informacji i części zamienne można znaleźć w sklepie internetowym firmie BLANCO na stronie: **blanco.com/soda**

BLANCO

www.blanco.com/contact-evol-soda/

BLANCO GmbH + Co KG
Flehinger Str. 59
75038 Oberderdingen
Germany
Tel.: +49 7045 44-81 419
service@blanco.com

4 020684 416542

blanco.com

22
PAP

220 417 | Rev00 | 2026-02-07 | v56