# ultracompact
## sandwich

FR
NL
DE
IT
ES
PT
EN
EL
TR
DA
NO
SV
FI
PL
RU
UK
CS
SK
HU
SL
SR
BS
HR
RO
BG
ET
LT
LV
AR
FA
KK

# CONSIGNES DE SÉCURITÉ

## PRÉCAUTIONS IMPORTANTES :

- Cet appareil est uniquement destiné à un usage domestique.
  Il n'a pas été conçu pour être utilisé dans les cas suivants qui ne sont pas couverts par la garantie :
  - dans les coins de cuisines réservés au personnel dans des magasins, bureaux et autres environnements professionnels,
  - dans les fermes,
  - par les clients des hôtels, motels et autres environnements à caractère résidentiel,
  - dans les environnements de type chambres d'hôtes.
- Ne jamais utiliser l'appareil sans surveillance.
- Enlever tous les emballages, autocollants ou accessoires divers à l'intérieur comme à l'extérieur de l'appareil.
- Cet appareil n'est pas prévu pour être utilisé par des personnes (y compris les enfants) dont les capacités physiques, sensorielles ou mentales sont réduites, ou des personnes dénuées d'expérience ou de connaissance, sauf si elles ont pu bénéficier, par l'intermédiaire d'une personne responsable de leur sécurité, d'une

surveillance ou d'instructions préalables concernant l'utilisation de l'appareil.
Il convient de surveiller les enfants pour s'assurer qu'ils ne jouent pas avec l'appareil.

- ⚠La température des surfaces accessibles peut être élevée lorsque l'appareil est en fonctionnement.
- Si une rallonge électrique est utilisée, elle doit être de section au moins équivalente et avec prise de terre incorporée.
- Ne brancher l'appareil que sur une prise avec terre incorporée.
- Dérouler entièrement le cordon.
- Veiller à l'emplacement du cordon avec ou sans rallonge, prendre toutes les précautions nécessaires afin de ne pas gêner la circulation des convives autour de la table de telle sorte que personne ne s'entrave dedans.
- Pour éviter la surchauffe de l'appareil, ne pas le placer dans un coin ou contre un mur.
- Ne jamais placer votre appareil directement sur un support fragile (table en verre, nappe, meuble verni…) ou sur un support de type nappe plastique.
- Si le câble d'alimentation est endommagé, il doit être remplacé par le fabricant, son service

après vente ou des personnes de qualification similaire afin d'éviter un danger.

- Cet appareil n'est pas destiné à être mis en fonctionnement au moyen d'une minuterie extérieure ou par un système de commande à distance séparé.
- Vérifier que l'installation électrique est compatible avec la puissance et la tension indiquées sous l'appareil.
- Cet appareil ne doit pas être immergé.
- Ne jamais plonger dans l'eau l'appareil, ni le cordon.
- Cet appareil peut être utilisé par des enfants âgés de 8 ans et plus et les personnes manquant d'expérience et de connaissances ou dont les capacités physiques, sensorielles ou mentales sont réduites, si elles ont été formées et encadrées quant à l'utilisation de l'appareil d'une manière sûre et connaissent les risques encourus. Les enfants ne doivent pas jouer avec l'appareil. Le nettoyage et l'entretien par l'utilisateur ne doit pas être fait par des enfants à moins qu'ils ne soient âgés de 8 et plus et supervisés.
- Tenir l'appareil et son cordon hors de la portée des enfants de moins de 8 ans.

## Prévention des accidents domestiques

- Si un accident se produit, passez de l'eau froide immédiatement sur la brûlure et appelez un médecin si nécessaire.
- Les fumées de cuisson pourraient être dangereuses pour des animaux ayant un système de respiration particulièrement sensible, comme les oiseaux. Nous conseillons aux propriétaires d'oiseaux de les éloigner du lieu de cuisson.
- Pour votre sécurité, cet appareil est conforme aux normes et réglementations applicables (Directives Basse Tension, Compatibilité Electromagnétique, Matériaux en contact des aliments, Environnement,...).

**Lors de la première utilisation, il peut se produire un léger dégagement d'odeur ou de fumée.**
**Le voyant vert s'éteindra et se rallumera régulièrement au cours de l'utilisation pour indiquer que la température est maintenue.**

## A FAIRE

- Lire attentivement et garder à portée de main les instructions de cette notice, communes aux différentes versions suivant les accessoires livrés avec votre appareil.
- Lors de la première utilisation, laver la ou les plaques (suivre paragraphe 4), verser un peu d'huile sur la plaque et l'essuyer avec un chiffon doux.
- Pour préserver le revêtement de la plaque de cuisson, toujours utiliser une spatule plastique ou en bois.
- Vérifier que l'appareil est froid et débranché avant le nettoyage.
- Nettoyer les plaques et le corps de l'appareil avec une éponge et du liquide vaisselle.

## A NE PAS FAIRE

- Ne jamais brancher l'appareil lorsqu'il n'est pas utilisé.
- Ne pas poser d'ustensile de cuisson sur les surfaces de cuisson de l'appareil.
- Ne pas couper directement les aliments sur les plaques.
- Ne pas toucher les surfaces chaudes de l'appareil : utiliser la poignée générale.
- Ne jamais utiliser d'éponge métallique, ni de poudre à récurer afin de ne pas endommager la surface de cuisson (ex : revêtement anti-adhésif, ...).
- L'appareil et le cordon ne peuvent pas passer au lave-vaisselle.

**Participons à la protection de l'environnement !**
① Votre appareil contient de nombreux matériaux valorisables ou recyclables.
➲ Confiez celui-ci dans un point de collecte pour que son traitement soit effectué.

NL

# VEILIGHEIDSVOORSCHRIFTEN

## BELANGRIJKE VOORZORGSMAATREGELEN:

- Uw apparaat is uitsluitend bedoeld om gebruikt te worden voor huishoudelijk gebruik. Deze is niet ontworpen voor een gebruik in de volgende gevallen, waarvoor de garantie niet geldig is:
  - in kleinschalige personeelskeukens in winkels, kantoren en andere arbeidsomgevingen,
  - op boerderijen,
  - door gasten van hotels, motels of andere verblijfsvormen,
  - in bed & breakfast locaties.
- Het apparaat nooit zonder toezicht gebruiken.
- Verwijder de volledige verpakking, de stickers en diverse accessoires, zowel aan de binnenkant als aan de buitenkant van het apparaat.
- Dit apparaat is niet bedoeld om zonder hulp en of toezicht gebruikt te worden door kinderen of andere personen indien hun fysieke, zintuiglijke of mentale vermogen hen niet in staat stellen dit apparaat op een veilige wijze te gebruiken. Er moet toezicht zijn op kinderen zodat zij niet met het apparaat kunnen spelen.
- ⚠ Wanneer het apparaat aanstaat, kan de temperatuur hoog oplopen.

- Als er een elektrisch verlengsnoer gebruikt wordt, moet deze minimaal van een gelijke doorsnede zijn en met een geïntegreerde geaarde stekker.
- Sluit het apparaat uitsluitend aan op een geaard stopcontact.
- Rol het snoer volledig uit.
- Zorg ervoor dat u het snoer, met of zonder verlengsnoer, zo neerlegt dat iedereen vrij rond de tafel kan lopen en er niemand over kan struikelen.
- Om oververhitting van het apparaat te voorkomen, dient u dit niet in een hoek of tegen een muur te plaatsen.
- Plaats het apparaat nooit rechtstreeks op een kwetsbare ondergrond (glazen tafel, tafelkleed, gelakt meubel...) of op een onstabiele ondergrond, zoals tafelkleden met een verende vulling.
- Wanneer het netsnoer is beschadigd dient deze te worden vervangen door de fabrikant, zijn servicedienst of een gelijkwaardig gekwalificeerd persoon om een gevaarlijke situatie te voorkomen.
- Dit apparaat is niet geschikt om gebruikt te worden in combinatie met een tijdschakelaar of afstandsbediening.
- Controleer of de elektrische installatie geschikt

is voor de op het apparaat aangegeven stroomsterkte en spanning.

- Dit apparaat dient niet ondergedompeld te worden.
- Het apparaat of het snoer nooit in water dompelen.
- Dit apparaat mag gebruikt worden door kinderen vanaf 8 jaar en door personen met beperkte fysieke, zintuiglijke of mentale capaciteiten of personen zonder ervaring of kennis, indien ze via een persoon die verantwoordelijk is voor hun veiligheid onder toezicht staan of voorafgaand instructies kregen over het gebruik van het toestel en op de hoogte zijn van de mogelijke risico's. Kinderen mogen niet met het apparaat spelen. Schoonmaak en onderhoudswerkzaamheden mogen alleen worden verricht door kinderen boven de 8 jaar die onder toezicht staan.
  Houd het apparaat en diens snoer buiten bereik van kinderen onder de 8 jaar.

## Het voorkomen van ongelukken in huis

- Als iemand zich brandt, koel de brandplek dan gelijk met koud water en roep, indien nodig, de hulp in van een huisarts.
- De dampen die tijdens het bereiden van voedsel vrijkomen kunnen gevaarlijk zijn voor (huis)dieren met bijzonder gevoelige luchtwegen, zoals vogels. Wij raden u daarom aan eventuele vogels op een veilige afstand van de plek waar u het apparaat gebruikt te plaatsen.
- Voor uw veiligheid voldoet dit apparaat aan de toepasselijke normen en regelgevingen (Richtlijnen Laagspanning, Elektromagnetische Compatibiliteit, Materialen in contact met voedingswaren, Milieu…).

**Bij het eerste gebruik kan het apparaat enige geur of rook afgeven.**

**Het groene controlelampje gaat regelmatig uit en weer aan tijdens het gebruik, om aan te geven dat het apparaat op temperatuur blijft.**

## DOEN

- Lees de instructies van deze handleiding aandachtig door en houd ze binnen handbereik; deze handleiding betreft de verschillende modellen, aan de hand van de met het apparaat meegeleverde accessoires.
- Wanneer u het apparaat voor het eerst gebruikt dient u de plaat of platen af te wassen (zie de paragraaf 4), daarna giet u een beetje olie op de plaat of platen en veegt deze vervolgens met een zachte doek schoon.
- Om beschadigingen aan de bakplaat te voorkomen, adviseren wij u altijd een houten of kunststof spatel te gebruiken.
- Controleer of het apparaat koud is en uitgeschakeld voordat u het reinigt.
- Maak de platen en de buitenkant van het apparaat schoon met een sponsje en wat afwasmiddel.

## NIET DOEN

- Sluit het apparaat nooit aan als u het niet gebruikt.
- Plaats geen kookgerei op de kookoppervlakken van het apparaat.
- Snijd het voedsel niet op de platen.
- Raak niet de hete delen van het apparaat aan, maar gebruik het handvat.
- Gebruik om beschadiging van het bakoppervlak te voorkomen nooit een metalen spons of schuurpoeder.
- Het apparaat zelf en het snoer mogen niet in de vaatwasmachine geplaatst worden.

**Wees vriendelijk voor het milieu !**

ⓘ Uw apparaat bevat materialen die geschikt zijn voor hergebruik.

➲ Lever het in bij het milieustation in uw gemeente of bij onze technische dienst.

# SICHERHEITSHINWEISE

DE

## WICHTIGE VORKEHRUNGEN:

- Dieses Gerät ist ausschließlich für die Verwendung in privaten Haushalten bestimmt.
  Die Garantie erstreckt sich nicht auf die Verwendung in Umgebungen wie beispielsweise:
  - Kochecken für das Personal in Geschäften, Büros oder sonstigen Arbeitsumfeldern,
  - landwirtschaftlichen Anwesen,
  - den Gebrauch durch Gäste in Hotels, Motels und sonstigen Umfeldern mit Beherbergungscharakter,
  - Frühstückspensionen.
- Lassen Sie das Gerät nie unbeaufsichtigt in Betrieb.
- Verpackungen, Aufkleber und gesamtes Zubehör innerhalb und außerhalb des Gerätes entfernen.
- Überlassen Sie niemals unbeaufsichtigt Kindern oder Personen das Gerät, wenn deren physische oder sensorische Fähigkeiten oder Mangel an Erfahrung und Wissen sie am sicheren Gebrauch hindern. Sie müssen stets überwacht werden und zuvor unterwiesen sein. Kinder müssen beaufsichtigt werden, um sicher zu gehen, dass sie nicht mit dem Gerät spielen.
- ⚠ Die zugänglichen Flächen können während des

Betriebs hohe Temperaturen erreichen.

- Wenn ein Verlängerungskabel verwendet wird, muss dies mindestens den gleichen Querschnitt haben und eine Erdung besitzen.
- Schließen Sie das Gerät nur an eine geerdete Steckdose an.
- Rollen Sie das Netzkabel ganz aus.
- Bitte treffen Sie alle geeigneten Maßnahmen, damit das Stromkabel und gegebenenfalls das Verlängerungskabel die Bewegungsfreiheit der Gäste bei Tisch nicht beeinträchtigen und niemand darüber stolpern kann.
- Zur Vermeidung von Überhitzung des Gerätes darf dieses nicht in Ecken oder an einer Wand aufgestellt werden.
- Das Gerät darf nicht direkt auf empfindliche Unterlagen (Glastisch, Tischtuch, lackierte Möbel, etc.) oder auf weiche Unterlagen gestellt werden.
- Wenn die Anschlussleitung dieses Gerätes beschädigt wird, muss sie durch den Hersteller oder seinen Kundendienst oder eine ähnlich qualifizierte Person ersetzt werden, um Gefährdungen zu vermeiden.
- Dieses Gerät darf nicht über eine externe Schaltuhr oder eine separate Fernsteuerung betrieben werden.

- Stellen Sie sicher, dass die Stromversorgung mit der auf der Unterseite des Geräts angegebenen Stromstärke und Spannung übereinstimmt.
- Tauchen Sie das Gerät und das Kabel nicht ins Wasser.
- Dieses Gerät darf von Kindern ab einem Alter von 8 Jahren und von Personen, deren körperliche oder geistige Fähigkeiten bzw. Wahrnehmungsfähigkeiten eingeschränkt sind oder die über mangelnde Erfahrungen oder Kenntnisse verfügen, nur unter der Voraussetzung verwendet werden, dass sie beaufsichtigt werden oder Anweisungen zur sicheren Nutzung des Geräts erhalten haben und die damit verbundenen Risiken verstehen. Kinder dürfen nicht mit dem Gerät spielen. Das Gerät darf nicht von Kindern gereinigt oder gewartet werden, es sei denn, sie sind älter als 8 Jahre und werden beaufsichtigt.
- Achten Sie darauf, dass das Gerät und sein Netzkabel sich stets außer Reichweite von Kindern im Alter von unter 8 Jahren befinden.
- Benutzen Sie das Gerät nicht, wenn es nicht fehlerfrei funktioniert, gefallen ist oder sichtbare Schäden aufweist.

- Jeder Eingriff, außer der im Haushalt üblichen Reinigung und Wartung durch den Kunden, muss durch einen autorisierten Service Partner erfolgen.
- Lassen Sie die Zuleitung niemals in die Nähe von oder in Berührung mit heißen Teilen des Gerätes, einer Wärmequelle oder scharfen Kanten kommen.
- Stellen Sie das Gerät nie unter leicht entflammbare Gegenstände (z.B. Vorhänge, Gardinen, etc.).
- Ziehen Sie niemals den Stecker an der Zuleitung aus der Steckdose.
- Lassen Sie das Gerät während der Benutzung nie unbeaufsichtigt.
- Lassen Sie das Gerät nie unbeaufsichtigt wenn es mit dem Stromnetz verbunden ist.
- Benutzen Sie das Gerät nie, wenn es leer ist.
- Wenn das Gerät durch oder in der Nähe von Kindern benutzt wird, seien Sie besonders aufmerksam. Lassen Sie die Zuleitung niemals in die Nähe von oder in Berührung mit heißen Teilen des Gerätes, einer Wärmequelle oder scharfen Kanten kommen. Wickeln Sie die Zuleitung stets komplett ab.
- Sollten Teile des Gerätes in Brand geraten, versuchen Sie nicht die Flammen mit Wasser zu löschen. Ziehen Sie den Netzstecker und ersticken

Sie die Flammen mit einem feuchten Tuch.

- Lassen Sie das Gerät vollständig abkühlen, bevor Sie es reinigen und wegräumen.
- Bewegen Sie das Gerät nicht so lange es heiß ist. Vorsicht im Umgang mit heißen Speisen.

## Vorsorge gegen Haushaltsunfälle

- Im Falle eines Unfalls, lassen Sie bitte sofort kaltes Wasser über die Verbrennung laufen und rufen Sie gegebenenfalls einen Arzt.
- Die Kochdämpfe können für Tiere mit einem besonders empfindlichen Atemsystem wie Vögel eine Gefahr darstellen. Vogelhaltern wird empfohlen, die Tiere vom Kochplatz entfernt zu halten.
- Für Ihre Sicherheit entspricht dieses Produkt allen gängigen Standards (Niederspannungsrichtlinie, elektromagnetische Verträglichkeit, Lebensmittelverordnung, Umweltschutz,...).

**Bei der ersten Inbetriebnahme kann es in den ersten Minuten zu leichter Geruchs- oder Rauchentwicklung kommen.**

**Öffnen Sie in diesem Fall das Fenster und warten Sie bis Sie keine Geruchs- und Rauchentwicklung mehr feststellen können.**

**Das grüne Lämpchen geht während des Betriebs regelmäßig an und aus und zeigt damit an, dass die Temperatur konstant gehalten wird.**

## IMMER

- Lesen Sie bitte die Gebrauchsanleitung sorgfältig durch und bewahren Sie diese griffbereit auf.
- Reinigen Sie die Platte oder die Platten bei der ersten Inbetriebnahme (beachten Sie den Abschnitt 4), geben Sie ein wenig Öl auf die Platte(n) und reiben Sie sie mit einem weichen Tuch ab.
- Benutzen Sie stets einen Spatel aus Plastik oder Holz, um die Beschichtung der Kochplatte nicht zu beschädigen.
- Überprüfen Sie, ob das Gerät vom Stromkreis getrennt und abgekühlt ist, bevor Sie es reinigen.
- Reinigen Sie die Platten und das Gehäuse mit einem Schwamm und herkömmlichem Geschirrspülmittel.

## NIEMALS

- Das Gerät niemals am Stromkreislauf lassen, wenn es nicht in Betrieb ist.
- Legen Sie keine Kochutensilien auf die Kochflächen des Geräts.
- Schneiden Sie die Speisen nie direkt auf den Grillflächen.
- Berühren Sie nicht die heißen Oberflächen des Gerätes, sondern benutzen Sie bitte stets die Griffe.
- Verwenden Sie keine Metallschwämme und kein Scheuerpulver, um die Kochflächen nicht zu beschädigen (zum Beispiel: die Anti-Haft-Beschichtung, ...).
- Das Gerät und das Netzanschlusskabel sind nicht spülmaschinengeeignet.

**Denken Sie an den Schutz der Umwelt!**
Ihr Gerät enthält wertvolle Rohstoffe, die wieder verwertet werden können.
Geben Sie Ihr Gerät deshalb bitte bei einer Sammelstelle Ihrer Stadt oder Gemeinde ab.

# CONSIGLI DI SICUREZZA

## PRECAUZIONI IMPORTANTI :

IT

- Questo apparecchio è stato concepito per uso unicamente domestico. Non è stato ideato per essere utilizzato nei seguenti casi, che restano esclusi dalla garanzia:
  - in angoli cottura riservati al personale nei negozi, negli uffici e in altri ambienti professionali,
  - nelle fabbriche,
  - dai clienti di alberghi, motel e altre strutture ricettive residenziali,
  - in ambienti tipo camere per vacanze.
- Non utilizzare mai l'apparecchio senza sorvegliarlo.
- Togliere tutti gli imballi, adesivi o vari accessori sia all'interno che all'esterno dell'apparecchio.
- Questo apparecchio non dovrebbe essere utilizzato da persone (compresi i bambini) le cui capacità fisiche, sensoriali o mentali sono ridotte, o da persone prive di esperienza o di conoscenza, tranne se hanno potuto beneficiare, tramite una persona responsabile della loro sicurezza, di una supervisione o di istruzioni preliminari relative all'utilizzo dell'apparecchio. È opportuno sorvegliare i bambini per assicurarsi che non giochino con l'apparecchio.
- ⚠ La temperatura delle superfici accessibili può

essere elevata quando l'apparecchio è in funzione.

- Se viene utilizzata una prolunga, quest'ultima deve presentare almeno una sezione equivalente ed essere dotata di messa a terra integrata.
- Collegare l'apparecchio solamente ad una presa con messa a terra incorporata.
- Svolgere completamente il cavo.
- Al momento del posizionamento del cavo con o senza prolunga, prendere tutte le precauzioni necessarie per non ostacolare la circolazione degli invitati attorno al tavolo in modo che nessuno possa inciamparvi.
- Per evitare il surriscaldamento dell'apparecchio, non metterlo in un angolo o contro il muro.
- Non mettere mai direttamente l'apparecchio su un supporto fragile (tavolo di vetro, mobile verniciato…) o su un supporto morbido, come per esempio una tovaglia di gomma.
- Se il cavo di alimentazione e' danneggiato, esso deve essere sostituito dal costruttore o dal suo servizio assistenza tecnica o comunque da una persona con qualifica similare, in modo da prevenire ogni rischio.
- Questo apparecchio non è destinato a essere messo in funzione per mezzo di un timer esterno o di un sistema di comando a distanza separato.

IT

- Verificare che l'impianto elettrico sia compatibile con la potenza e la tensione indicate sotto l'apparecchio.
- Questo apparecchio non deve essere immerso in acqua.
- Non immergere mai né l'apparecchio, né il cavo nell'acqua.
- Questo apparecchio può essere utilizzato da bambini dagli 8 anni in su e da persone le cui capacità fisiche, sensoriali o mentali sono ridotte o da persone prive di esperienza o di conoscenza, purché possano beneficiare di sorveglianza o di istruzioni preliminari relative all'uso dell'apparecchio e comprendano i pericoli implicati. Evitare che i bambini giochino con l'apparecchio. Le operazioni di pulizia e manutenzione devono essere svolte unicamente da bambini dagli 8 anni in su.
- Tenere l'apparecchio e il relativo cavo di alimentazione fuori della portata dei bambini di età inferiore agli 8 anni.

## Prevenzione degli incidenti domestici

- Nel caso di incidente, sciacquare immediatamente la scottatura con acqua fredda e chiamare un medico se necessario.
- I fumi di cottura possono essere pericolosi per gli animali con un sistema di respirazione particolarmente sensibile, come gli uccelli. Consigliamo di allontanare gli uccelli dal luogo di cottura.
- Per la vostra sicurezza, questo prodotto è conforme alle norme in vigore (Direttiva Basso Voltaggio, Compatibilità elettromagnetica, Materiali compatibili con il cibo, Ambiente,...).

IT

**Al primo utilizzo, si può produrre un leggero odore o fumo per i primi minuti.**

**La spia verde si spegnerà e si riaccenderà regolarmente durante l'utilizzo per indicare che la temperatura è mantenuta.**

## COSA FARE

- Leggere attentamente e tenere a portata di mano le istruzioni del presente foglietto illustrativo; esse fanno parte delle diverse versioni di accessori forniti insieme al vostro apparecchio.
- Al momento del primo utilizzo, lavare la piastra o le piastre (seguire il paragrafo 4), versare un po' d'olio sulla piastra o sulle piastre e asciugare con uno straccio morbido.
- Per preservare il rivestimento della piastra di cottura, utilizzare sempre una spatola di plastica o di legno.
- Prima della pulizia, verificare che l'apparecchio sia scollegato e freddo.
- Pulirne le piastre e la superficie utilizzando una spugna con un comune detergente liquido.

## COSA NON FARE

- Non collegare mai l'apparecchio quando non viene utilizzato.
- Non posare utensili di cottura sulle superfici di cottura dell'apparecchio.
- Non tagliare gli alimenti direttamente sulle piastre.
- Non toccare la superficie calda dell'apparecchio ma utilizzare le maniglie.
- Non usare mai spugnette metalliche, né polveri abrasive per non danneggiare la superficie di cottura (es.: rivestimento antiaderente, ...).
- L'apparecchio e il cavo non possono essere lavati in lavastoviglie.



**Partecipiamo alla protezione dell'ambiente !**

① Il vostro apparecchio è composto da diversi materiali che possono essere riciclati.

➲ Lasciatelo in un punto di raccolta o presso un Centro Assistenza Autorizzato.

# CONSEJOS DE SEGURIDAD

## PRECAUCIONES IMPORTANTES:

ES

- Este aparato se ha diseñado únicamente para un uso doméstico.
  El aparato no se ha diseñado para ser utilizado en los siguientes casos, que no están cubiertos por la garantía:
  - En zonas de cocina reservadas al personal en tiendas, oficinas y demás entornos profesionales,
  - En granjas,
  - Por los clientes de hoteles, moteles y demás entornos de tipo residencial,
  - En entornos de tipo casas de turismo rural.
- No utilice nunca el aparato sin vigilancia.
- Retire todos los embalajes, pegatinas o accesorios tanto de dentro como de fuera del aparato.
- Este aparato no está previsto para ser utilizado por personas (incluso niños) cuyas capacidades físicas, sensoriales o mentales estén reducidas, o personas provistas de experiencia o de conocimiento, excepto sin han podido beneficiarse a través de una persona responsable de su seguridad, de una vigilancia o instrucciones previas referentes al uso del aparato. Hay que vigilar a los niños para asegurarse de que no juegan con el aparato.

- ⚠ La temperatura de las superficies accesibles puede aumentar cuando el aparato esté en funcionamiento.
- Si se utiliza un prolongador eléctrico, el mismo debe ser de sección al menos equivalente y con toma de tierra incorporada.
- Sólo conecte el aparato a un enchufe con toma de tierra.
- Desenrosque completamente el cable.
- Velar por la ubicación del cable con o sin alargador, tomar todas las precauciones necesarias para no molestar la circulación de los comensales alrededor de la mesa de modo que nadie tropiece.
- Para evitar el sobrecalentamiento del aparato, no lo coloque en una esquina o contra la pared.
- No coloque nunca el aparato directamente sobre un soporte frágil (mesa de cristal, mantel, mueblo barnizado...) o sobre un soporte blando, tipo mantel de plástico.
- Si el cable de alimentación está dañado, éste tiene que ser sustituido por el fabricante, o en un Servicio Técnico autorizado, o una persona cualificada, para evitar cualquier peligro.
- Este aparato no está destinado para ser puesto en marcha mediante un reloj exterior o un sistema de mando a distancia separado.

- Compruebe que la instalación eléctrica es compatible con la potencia y la tensión indicadas debajo del aparato.

ES

- Este aparato no debe sumergirse nunca en el agua.
- Nunca sumergir en el agua el aparato ni el cable.
- Este electrodoméstico pueden utilizarlo niños a partir de 8 años de edad y personas con capacidades físicas, sensoriales o mentales reducidas o desprovistas de experiencia o de conocimiento, siempre que dispongan de supervisión o hayan recibido instrucciones sobre el uso seguro del electrodoméstico y entiendan los riesgos que implica. Los niños no deben jugar con el electrodoméstico.
  Los niños no deben ocuparse de la limpieza y el mantenimiento de usuario del electrodoméstico, salvo que sean mayores de 8 años y estén supervisados por un adulto.
- Mantenga el electrodoméstico y su cable de alimentación fuera del alcance de los niños menores de 8 años.

## Prevención de los accidentes domésticos

- Si se produce un accidente, deje correr agua fría inmediatamente sobre la quemadura y acuda a un médico si fuera necesario.
- Los humos causados por la cocción pueden ser peligrosos para los animales que tengan un sistema respiratorio particularmente sensible, como los pájaros. Aconsejamos a los propietarios de pájaros que los alejen del lugar donde se realiza la cocción.
- Para su seguridad, este aparato es conforme a las normas y reglamentaciones aplicables (Directivas Baja Tensión, Compatibilidad Electromagnética, Materiales en contacto con alimentos, Medio Ambiente...).

ES

**En la primera utilización, podrá producirse un ligero desprendimiento de olor y de humo durante los primeros minutos.**

**El piloto verde se apagará y se encenderá regularmente durante el uso para indicar que la temperatura se mantiene.**

## LO QUE SE DEBE HACER

- Leer atentamente y guardar al alcance de la mano las instrucciones de este folleto, comunes a las diferentes versiones según los accesorios suministrados con el aparato.
- Antes de la primera utilización, lavar la o las placas (seguir párrafo 4), verter un poco de aceite sobre la o las placas y secar con un trapo suave.
- Para preservar el revestimiento de la placa de cocción, utilizar siempre una espátula de plástico o madera.
- Verifique que el aparato esté frío y desconectado antes de limpiarlo.
- Limpie las placas y la estructura con una esponja y detergente para vajillas.

## LO QUE DEBE CUIDAR PARA EVITAR RIESGOS

- No conecte nunca el aparato cuando no lo esté utilizando.
- No colocar utensilios de cocción sobre las superficies de cocción del aparato.
- No corte directamente los alimentos sobre las placas.
- No toque las superficies calientes del aparto, use el mango.
- No utilizar nunca una esponja metálica o polvos abrasivos para no estropear la superficie de cocción (Ej.: Revestimiento antiadherente).
- El aparato y el cordón no se pueden lavar en el lavavajillas.

**¡¡ Participe en la conservación del medio ambiente !!**

① Su electrodoméstico contiene materiales recuperables y/o reciclables.

➲ Entréguelo al final de su vida útil, en un Centro de Recogida Específico o en uno de nuestros Servicios Oficiales Post Venta donde será tratado de forma adecuada.

# CONSELHOS DE SEGURANÇA

## CONSELHOS IMPORTANTES :

PT

- Este aparelho foi concebido apenas para uma utilização doméstica.
  Não foi concebido para ser utilizado nos casos seguintes, que não estão cobertos pela garantia:
  - Em cantos de cozinha reservados ao pessoal em lojas, escritórios e outros ambientes profissionais,
  - Em quintas,
  - Pelos clientes de hotéis, motéis e outros ambientes de carácter residencial,
  - Em ambientes do tipo quartos de hóspedes.
- Nunca utilize o aparelho sem vigilância.
- Retire todas as embalagens, autocolantes ou acessórios tanto no interior como no exterior do aparelho.
- Este aparelho não foi concebido para ser utilizado por pessoas (incluindo crianças) cujas capacidades físicas, sensoriais ou mentais se encontram reduzidas, ou por pessoas com falta de experiência ou conhecimento, a não ser que tenham sido devidamente acompanhadas e instruídas sobre a correcta utilização do aparelho, pela pessoa responsável pela sua segurança. É importante vigiar as crianças por forma a garantir que as mesmas não brinquem com o aparelho.

- ⚠ A temperatura das superfícies acessíveis pode subir quando o aparelho estiver a funcionar.
- Se utilizar uma extensão eléctrica, a secção da mesma deve ser pelo menos equivalente e com tomada de terra incorporada.
- O aparelho apenas deve ser ligado a uma tomada com terra incorporada.
- Desenrole totalmente o cabo.
- Certifique-se que coloca o cabo de alimentação, com ou sem extensão, de maneira a não impedir a circulação dos convidados à volta da mesa, por forma a que ninguém tropece.
- Para evitar o sobreaquecimento do aparelho, não o instale num canto ou contra uma parede.
- Nunca coloque o aparelho directamente sobre um suporte delicado (mesa de vidro, toalha, móvel envernizado…) ou sobre um suporte mole, do tipo toalha plástica.
- Se o cabo de alimentação se encontrar de alguma forma danificado o mesmo deverá ser substituido pelo fabricante, Serviço de Assistência Técnica autorizado ou por uma pessoa qualificada por forma a evitar qualquer tipo de perigo para o utilizador.
- Este aparelho não se destina a ser colocado em funcionamento por meio de um temporizador exterior ou de um sistema de controlo à

distância separado.

- Certifique-se que a instalação eléctrica é compatível com a potência e a tensão indicadas por baixo do aparelho.

PT

- Este aparelho não deve ser submergido em água.
- Nunca imergir o aparelho ou o cabo eléctrico dentro de água.
- O aparelho pode ser usado por crianças com mais de 8 anos de idade e por pessoas com capacidades físicas, sensoriais e mentais reduzidas ou falta de experiência e conhecimentos, se tiverem recebido supervisão ou instruções relativamente ao uso do aparelho com segurança e compreendam os perigos envolvidos. As crianças não podem brincar com o aparelho. A limpeza e manutenção a realizar pelo utilizador não pode ser efectuada por crianças, a menos que estas tenham mais de 8 anos e sejam supervisionadas.
- Mantenha o aparelho e o respectivo cabo de alimentação fora do alcançe de crianças com menos de 8 anos de idade.

## Prévention des accidents domestiques

- Em caso de acidente, passe imediatamente a queimadura por água fria e consulte um médico caso seja necessário.
- Os fumos de cozedura podem ser perigosos para os animais com um sistema respiratório particularmente sensível, como os pássaros. Aconselhamos os proprietários de pássaros a afastá-los do local de cozedura.
- Para sua segurança, este aparelho está em conformidade com as normas e regulamentações aplicáveis (Directivas de Baixa Tensão, Compatibilidade Electromagnética, Materiais em contacto com os alimentos, Ambiente...).

**Aquando da primeira utilização, pode ocorrer uma ligeira libertação de cheiro e de fumo durante os primeiros minutos.**

**O indicador luminoso verde pisca regularmente durante a utilização para indicar que a temperatura é mantida.**

PT

## A FAZER

- Leia com atenção o manual de instruções e guarde-o para futuras utilizações. Este manual é comum às diferentes versões, consoante os acessórios entregues com o seu aparelho.
- Aquando da primeira utilização, lave a ou as placas (seguir as indicações do parágrafo 4), deite um pouco de óleo na ou nas placas e limpe com um pano macio.
- Para preservar o revestimento da placa de cozedura, utilize sempre uma espátula de plástico ou madeira.
- Antes da limpeza, verificar se o aparelho está está frio e desligado da electricidade antes da limpeza.
- Limpe as placas e o corpo do aparelho com uma esponja e detergentepara loiça.

## A NÃO FAZER

- Nunca ligue o aparelho se não estiver a ser utilizado.
- Não coloque utensílios de cozedura sobre as superfícies de cozedura do aparelho.
- Não corte os alimentos directamente nas placas.
- Não toque nas partes quentes do aparelho : utilizar a pega general.
- Nunca utilize esponjas metálicas nem pó de arear por forma a não danificar a superfície de cozedura (por ex.: revestimento antiaderente...).
- O aparelho e o cabo eléctrico não são compatíveis com a máquina de lavar loiça.

**Protecção do ambiente em primeiro lugar!**

① O seu produto contém materiais que podem ser recuperados ou reciclados.

➲ Entregue-o num ponto de recolha para possibilitar o seu tratamento.

# SAFETY INSTRUCTIONS

## IMPORTANT SAFEGUARDS:

EN

- This appliance is intended for domestic household use only.
  It is not intended to be used in the following applications, and the guarantee will not apply for:
  - staff kitchen areas in shops, offices and other working environments;
  - farm houses;
  - by clients in hotels, motels and other residential type environments;
  - bed and breakfast type environments.
- Never leave the appliance unattended when in use.
- Remove all packaging materials, stickers and accessories from the inside and the outside of the appliance.
- This appliance is not intended for use by persons (including children) with reduced physical, sensory or mental capabilities, or lack of experience and knowledge, unless they have been given supervision or instruction concerning use of the appliance by an adult responsible for their safety.
  Children should be supervised to ensure that they do not play with the appliance.
- ⚠Accessible surface temperatures can be high when the appliance is operating.

- If need be, make sure to choose an extension cord of equivalent diameter with an earthed socket.
- Always plug the appliance into an earthed socket.
- Fully unwind the power cord.
- Position the power cord carefully, whether an extension is used or not, so that guests can move freely around the table without tripping over it.
- To prevent the appliance from overheating, do not place it in a corner or against a wall.
- Never place the appliance directly on a fragile surface (glass table, tablecloth, varnished furniture, etc.) or on a soft surface such as a tea-towel.
- If the power supply cord is damaged, it must be replaced by the manufacturer or its service agent or a similarly qualified person in order to avoid a hazard.
- This appliance is not intended to be operated by means of an external timer or separate remote-control system.
- Make sure that the electric power supply is compatible with the power rating and voltage indicated on the bottom of the appliance.
- Do not immerse the appliance in water.
- Do not immerse the appliance, the control panel or power cord in water.

EN

- This appliance can be used by children aged from 8 years and above and persons with reduced physical, sensory or mental capabilities or lack of experience and knowledge if they have been given supervision or instruction concerning use of the appliance in a safe way and understand the hazards involved. Children shall not play with the appliance. Cleaning and user maintenance shall not be made by children unless they are older than 8 and supervised.
- Keep the appliance and its cord out of reach of children less than 8 years.

## Prevention of accidents at home

- If an accident occurs, rinse the burn immediately with cold water and call a doctor if necessary.
- Cooking fumes may be dangerous for animals which have a particularly sensitive respiratory system, such as birds. We advise bird owners to keep them away from the cooking area.
- For your safety, this appliance conforms to all applicable standards and regulations (Low Voltage Directive, Electromagnetic Compatibility, Food Compliant Materials, Environment, …).

**On first use, there may be a slight odour and a little smoke during the first few minutes.**

**The green light goes out and lights up again regularly during the cooking process, to show that the selected temperature is maintained.**

EN

## DO

- Read carefully the instructions, common to different versions depending on the accessories supplied with your appliance, and keep them within reach.
- Before first use, wash the plate(s) (follow paragraph 4), pour a little cooking oil onto the plate(s) and wipe with a soft cloth or paper kitchen towel.
- Always use a wooden or plastic spatula to avoid damaging the cooking plate.
- Check that the appliance is cooled and unplugged before cleaning.
- Clean the plates and body of the appliance using a sponge and washing-up liquid.

## DO NOT

- Never leave the appliance unattended when plugged in or in use.
- Do not place cooking utensils on the cooking surfaces of the appliance.
- Never cut food directly on the plates.
- Do not touch the hot surfaces of the appliance but use the handle.
- Do not use metal scourers or scouring powders to avoid damaging the cooking surface (e.g.: non-stick coating, ...).
- The appliance and its power supply cord must not be put in the dishwasher.

**Environment protection first!**

ⓘ Your appliance contains valuable materials which can be recovered or recycled.

➲ Leave it at a local civic waste collection point.

# ΟΔΗΓΙΕΣ ΑΣΦΑΛΕΙΑΣ
## ΣΗΜΑΝΤΙΚΕΣ ΠΡΟΦΥΛΑΞΕΙΣ

EL

- Π παρούσα συσκευή προορίζεται απσκλειστικά για οικιακή χρήση.
  Δεν μπορεί να χρησιμοποιηθεί στις ακόλουθες, περιπτώσεις, οι σποίες δεν καλύπτονται από την εγγύηση:
  - Σε χώρους κουζίνας που χρησιμοποιούνται από το προσωπικό σε καταστήματα, γραφεία και άλλα επαγγελματικά,
  - Σε αγροκτήματα,
  - Για χρήση από πελάτες ξενοδοχείων, πανδοχείων και άλλα οικιστκά περιβάλλοντα,
  - Σε περιβάλλοντα τύπου ενοικιαζόμενων διαμερισμάτων.
- Μην μετακινείτε τη συσκευή ενώ μαγειρεύετε.
- Βγάλτε όλα τα υλικά της συσκευασίας,τα αυτοκόλλητα και τα αξεσουάρ, από το εσωτερικό και εξωτερικό μέρος της συσκευής.
- Η συσκευή αυτή δεν πρέπει να χρησιμοποιείται από άτομα (συμπεριλαμβανομένων των παιδιών) με μειωμένες σωματικές αισθητηριακές ή διανοητικές ικανότητες ή άτομα χωρίς πείρα ή γνώση της συσκευής, εκτός αν έχουν λάβει σχετικές οδηγίες για τη χρήση της συσκευής ή επιτηρούνται από άτομο υπεύθυνο για την ασφάλειά τους.

Τα παιδιά πρέπει να επιτηρούνται και να μην τους επιτρέπεται να παίζουν με τη συσκευή.

- ⚠Η θερμοκρασία των προσβάσιμων επιφανειών μπορεί είναι αυξημένη κατά την ώρα λειτουργίας της συσκευής.
- Εάν χρησιμοποιείτε καλώδιο προέκτασης, πρέπει να έχει το λιγότερο ίδια διατομή και γειωμένη πρίζα; λαμβάνετε όλες τις απαραίτητες προφυλάξεις για να αποφύγετε τον κίνδυνο να σκοντάψει κάποιος στο καλώδιο.
- Να συνδέετε την συσκευή σας πάντα σε πρίζα με γείωση.
- Ξετυλίξτε τελείως το ηλεκτρικό καλώδιο.
- Φροντίστε κατά την τοποθέτηση του καλωδίου με ή χωρίς μπαλαντέζα να λαμβάνετε όλες τις απαραίτητες προφυλάξεις προκειμένου να μην παρεμποδίζεται η κυκλοφορία των καλεσμένων γύρω από το τραπέζι.
- Για να αποφύγετε την υπερθέρμανση της συσκευής, σας συνιστούμε να μην την τοποθετείτε σε γωνίες και να μην ακουμπάει στον τοίχο.
- Ποτέ μην τοποθετείτε την συσκευή απευθείας σε ευαίσθητες επιφάνειες (γυάλινο τραπέζι, ρούχα, έπιπλα με βερνίκι). Αποφύγετε να την χρησιμοποιείτε πάνω σε μαλακή επιφάνεια σαν τον μουσαμά.

- Εάν καταστραφεί το καλώδιο, πρέπει να αντικατασταθεί από τον κατασκευαστή ή από κάποιο εξουσιοδοτημένο κέντρο σέρβις, ώστε να αποφύγετε τυχόν κινδύνους.
- Η συσκευή αυτή δεν προορίζεται να τίθεται σε λειτουργία με εξωτερικό χρονοδιακόπτη ή χωριστό τηλεχειρηστήριο.
- Βεβαιωθείτε ότι η ισχύς της ηλεκτρικής σας εγκατάστασης αντιστοιχεί με την ισχύ που αναγράφεται στο κάτω μέρος της συσκευής.
- Ποτέ μη βυθίζετε στο νερό τη συσκευή.
- Μη βυθίζετε ποτέ τη συσκευή και το καλώδιο στο νερό.
- Π συσκευή αυτή μπορεί να χρησιμοποιηθεί από παιδιά ηλικίας τουλάχιστον 8 ετών και από άτομα με μειωμένες σωματικές, αντιληπτικές ή πνευματικές ικανότητες ή που δεν έχουν εμπειρία και γνώση, δεδομένου ότι τελούν υπό επίβλεψη ή καθοδήγηση όσον αφορά τη χρήση της συσκευής με ασφάλεια και ότι κατανοούν τους εμπλεκόμενους κινδύνους. Δα παιδιά δεν πρέπει να παίζουν με τη συσκευή. Ο καθαρισμός και η συντήρηση δεν πρέπει να πραγματοποιούνται από παιδιά, παρά μόνο αν είναι από 8 ετών και πάνω και αν τελούν υπό επίβλεψη.

- Διατηρείτε τη συσκευή και το καλώδιό της σε σημείο που να μην τη φτάνουν παιδιά μικρότερα από 8 ετών.

## Πρόληψη οικιακών ατυχημάτων

- Σε περίπτωση ατυχήματος, ρίξτε αμέσως κρύο νερό στο έγκαυμα και εάν είναι απαραίτητο καλέστε γιατρό.
- Η δημιουργία καπνού μπορεί να είναι επικίνδυνη για ζώα με πολύ ευαίσθητο αναπνευστικό σύστημα, όπως τα πτηνά. Σας προτείνουμε να μην κρατάτε πτηνά στην κουζίνα.
- Για την ασφάλειά σας, η συσκευή αυτή συμφωνεί με τα ισχύοντα πρότυπα και τους ισχύοντες κανονισμούς (Οδηγίες για τη χαμηλή τάση, την ηλεκτρομαγνητική συμβατότητα, τα υλικά σε επαφή με τροφές, το περιβάλλον κ.λ.π.).

EL

**'Οταν χρησιμοποιήσετε την συσκευή σας για πρώτη φορά, μπορεί να υπάρξει μια μικρή μυρωδιά και λίγος καπνός κατά τα πρώτα λεπτά.**

**Η πράσινη φωτεινή ένδειξη θα σβήνει και θα ανάβει οε τακτικά χρονικά διαοτήματα κατά τη χρήση υποδεικνύοντας ότι διατηρείται η θερμοκρασία.**

## ΤΙ ΠΡΕΠΕΙ ΝΑ ΚΑΝΕΤΕ

- Διαβάστε προσεκτικά τις οδηγίες χρήσεως και κρατείστε τις. Οι οδηγίες είναι κοινές για διάφορους τύπους ανάλογα με ποια εξαρτήματα είναι εξοπλισμένη η συσκευή.
- Κατά την πρώτη χρήση, πλύνετε την πλάκα ή τις πλάκες (ανατρέξτε στην παράγραφο 4), ρίξτε λίγο λάδι πάνω στην πλάκα ή πλάκες και σκουπίστε με ένα μαλακό πανάκι.
- Για τη διατήρηση της επικάλυψης της πλάκας ψησίματος, να χρησιμοποιείτε πάντα μια πλαστική ή ξύλινη σπάτουλα.
- Πριν απά το καθάρισμα, βεβαιωείτε ότι η συσκευή δεν είναι στην πρίζα.
- Μπορείτε επίσης να καθαρίσετε τις πλάκες και το σώμα της συσκευής χρησιμοποιώντας ένα σφουγγαράκι και υγρό απορρυπαντικό πιάτων.

## ΤΙ ΠΡΕΠΕΙ ΝΑ ΑΠΟΦΕΥΓΕΤΕ

- Ποτέ μην χρησιμοποιείτε την συσκευή εάν είναι άδεια.
- Μην τοποθετείτε σκεύη ή εργαλεία μαγειρέματος πάνω στις επιφάνειες ψησίματος της συσκευής.
- Ποτέ μην κόβετε το φαγητό όταν αυτό είναι ακόμα στις πλάκες.
- Μην αγγίζετε τις ζεστές επιφάνειες της συσκευής : χρησιμοποιείτε την χειρολαβή.
- Ποτέ μη χρησιμοποιείτε μεταλλικό σφουγγάρι, ούτε και σκόνη για τρίψιμο προκειμένου να μην προκαλέσετε φθορά στην επιφάνεια ψησίματος (π.χ. : αντικολλητική επικάλυψη, ...).
- Μη βάζετε τη συσκευή και το καλώδιο στο πλυντήριο πιάτων.

**Ας συμβάλλουμε κι εμείς στην προστασία του περιβάλλοντος!**

ⓘ Η συσκευή σας περιέχει πολλά αξιοποιήσιμα ή ανακυκλώσιμα υλικά.

➲ Παραδώστε την παλιά σας συσκευή σε ένα κέντρο διαλογής, το οποίο θα αναλάβει την επεξεργασία της.

# GÜVENLİK TALİMATLARI

## ÖNEMLI UYARILAR :

TR

- Bu cihaz, garanti kapsamında olmayan şu durumlarda kullanılmak üzere tasarlanmamıştır:
  - mağaza, ofis ve diğer iş ortamlarında personele ayrılmış olan mutfak köşelerinde,
  - çiftliklerde,
  - otel, motel ve konaklama özelliği bulunan yerlerin müşterileri tarafından,
  - otel odaları türünden ortamlarda.
- Cihaz çalışır durumdayken kesinlikle yanından ayrılmayın.
- Cihazın içinde ve dışında bulunan tüm etiketleri, aksesuarları ve ambalaj ürünlerini çıkarın.
- Bu cihaz, fiziki, duyusal veya zihinsel kapasitesi yetersiz olan veya bilgi veya deneyimi olmayan kişiler tarafından (çocuklar da dahil), güvenliklerinden sorumlu bir kişinin gözetimi olmaksızın, cihazın kullanımı ile ilgili önceden bilgilendirilmeden kullanılmamalıdır.
  Cihazla oynamadıklarından emin olmak açısından çocuklar gözetim altında tutulmalıdır.
- ⚠ Cihaz çalışırken açıkta olan yüzeylerin sıcaklığı yüksek olabilir.

- Eğer uzatma kordonu kullanıyorsanız, en azından aynı çapta olmalı ve topraklı prize sahip olmalıdır.
- Cihazı her zaman topraklı prize takın.
- Güç kordonunu tamamen açın.
- Uzatmalı veya uzatmasız haliyle kordonnun yoluna dikkat edin, masa etrafındaki dolaşımı etkilememeye özen gösterek rahatsızlık verme-meye dikkat edin.
- Cihazın aşırı ısınmasını önlemek için, köşelerde ya da duvara çok yakın yerlerde kullanmaktan kaçının.
- Cihazı hiçbir zaman cam bir masa, masa örtüsü veya cilalı yüzey gibi kolayca zarar görebilecek bir yere koymayın veya lastik örtü olan yüzeylere yerleştirmeyiniz.
- Cihazın güç kordonu zarar gördüğünde, olası herhangi bir tehlikeyi önlemek açısından kordonnun yalnızca üretici veya yetkili servis tarafından ya da benzer niteliklere sahip bir elektrikçi tarafından değiştirilmesi gereklidir.
- Bu cihaz harici bir zaman ayarlayıcı veyabir kumanda sistemi ile çalıştırılmaya yönelik değildir.
- Şebeke voltajının, cihazın altında belirtilen güç oranı ve gerilimle uyumlu olmasına dikkat edin.
- Bu cihaz suya daldırılmamalıdır.

- Hiç bir zaman cihazı ve kordonunu suya sokmayınız.
- Bu cihaz 8 yaşın üzerindeki çocuklar veya azalmış fiziksel, duyusal veya zihinsel kapasiteye sahip ya da deneyim veya bilgi eksikliği olan kişiler tarafından, cihazın güvenli kullanımı ve sebep olacağı olası tehlikeler ile ilgili bilgi verilmesi veya gözetim altında bulundurulması durumunda kullanılabilir. Çocuklar cihazla oymamalıdır. Temizlik ve kullanıcı bakımı, gözetim altında olmadıkları sürece 8 yaş altındaki çocuklar tarafından yapılmaz.
- Cihazı ve kablosunu 8 yaşın altındaki çocukların ulaşabileceği yerlerden uzak tutun.

## Ev içi kazaların önlenmesi

- Bir kaza olması halinde, yanığın üzerine derhal soğuk su dökün ve gerekirse bir doktor çağırın.
- Pişirme dumanları, kuşlar gibi hassas bir solunum sistemine sahip olan hayvanlar için tehlikeli olabilir. Kuş sahiplerine kuşlarını pişirme mekanından uzak tutmalarını tavsiye ediyoruz.
- Güvenliğiniz açısından bu cihaz yürürlükteki tüm standart ve düzenlemelere (Düşük voltaj Yönergesi, Elektromanyetik Uyumluluk, Gıda Katkı Maddeleri, Çevre...) uygundur, EEE Yönetmeliğine Uygundur.

**İlk kullanımda birkaç dakika hafif bir koku ve az miktarda duman çıkabilir.**

**Sıcaklığın korunduğunu belirtmek için yeşil ışık düzenli olarak sönecek ve yeniden yanacaktır.**

TR

## YAPILMASI GEREKENLER

- Kullanım kılavuzunda bulunan talimatları dikkatle okuyun ve kılavuzu ileride kullanmak üzere saklayın. Talimatlar, cihaz ile verilen aksesuarlar dışında, farklı modeller için aynıdır.
- İlk kullanımda tepsiyi veya tepsileri yıkayın (4 bölümüne bakın), tepsiye veya tepsilere biraz yağ sürün ve yumuşak bir bezle silin.
- Pişirme tepsisinin kaplamasına zarar vermemek için herzaman plastik veya tahta spatula kullanın.
- Temizlemeye başlamadan önce cihazın fişinin prizden çıkarılmış olduğunu kontrol edin.
- NPlakaları ve cihazın gövdesini sünger ve bulaşık deterjanıyla temizleyin.

## YAPILMAMASI GEREKENLER

- Kullanılmadığı zamanlarda cihazı asla prizde bırakmayın.
- Cihazın pişirme yüzeylerine pişirme aletlerini bırakmayın.
- Yiyecekleri kesinlikle cihazın içinde kesmeyin.
- Eldiven kullanmadan cihazınızın sıcak kısımlarına dokunmayın.

Cihazı kesinlikle içi boş halde çalıştırmayın.

- Pişirme yüzeyine (örn: yapışma önleyici kaplamalar, ...) hasar vermemek için asla telli sünger veya ovalama kremi kullanmayın.
- Cihaz ve kordon bulaşık makinesinde yıkanamaz.

**Önce çevre koruma !**

ⓘ Cihazınızda pek çok değerlendirilebilir veya yeniden dönüştürülebilir materyal bulunmaktadır.
➲ Dönüşüm yapılabilmesı için bir toplama noktasına bırakın.

# SIKKERHEDSANVISNINGER

## VIGTIGE FORSIGTIGHEDSREGLER :

DA

- Maskinen er udelukkende beregnet til brug i en almindelig husholdning.
  Det er ikke beregnet til brug under følgende forhold og en sådan brug er ikke dækket af garantien:
  - i et køkken forbeholdt personalet i butikker, på kontorer og i andre professionelle omgivelser,
  - på gårde,
  - af kunder på hoteller, moteller og andre beboelsesmæssige omgivelser,
  - i omgivelser af typen Bed and Breakfast.
- Efterlad aldrig apparatet uden opsyn, når det er i brug.
- Fjern al emballage, klistermærker og løse dele indeni og udenpå apparatet.
- Dette apparat er ikke beregnet til at blive brugt af personer (herunder børn) hvis fysiske, sensoriske eller mentale evner er svækkede eller personer blottet for erfaring eller kendskab, med mindre de er under opsyn eller har modtaget forudgående instruktioner om brugen af apparatet af en person, der er ansvarlig for deres sikkerhed. Børn skal være under opsyn

for at sikre, at de ikke leger med apparatet.

- ⚠De tilgængelige overfladers temperatur kan blive meget høj, når apparatet er i gang.
- Hvis der benyttes forlængerledning, skal den have et tværsnit mindst på størrelse med ledningens, samt en jordforbindelse (til produkter med jordforbindelse).
- Tilslut altid apparatet et stik med jord.
- Rul ledningen helt ud.
- Vær opmærksom på, hvordan ledningen med eller uden forlængerledning anbringes, og tag de nødvendige forholdsregler for ikke at genere gæsternes bevægelser omkring bordet, så ingen snubler over den.
- For at undgå overophedning af apparatet bør det ikke placeres i et hjørne eller direkte op ad en væg.
- Placer aldrig apparatet på en skrøbelig overflade (glasbord, dug, lakeret møbel, m.v.), undgå at anvende apparatet på en blød overflade, såsom en dækkeserviet.
- Hvis ledningen bliver beskadiget, skal den udskiftes af fabrikanten eller hans serviceværksted eller af en tilsvarende uddannet person for at undgå, at der opstår fare.

- Dette apparat er ikke beregnet til at fungere ved hjælp af en ekstern timer eller en særskilt fjernbetjening.
- Kontroller at de elektriske installationer er i overensstemmelse med dem, som er angivet i bunden af apparatet.
- Dette apparat må ikke dyppes ned i vand.

DA

- Læg aldrig apparatet og ledningen i vand.
- Apparatet må kun betjenes af børn, der er mindst 8 år gamle, samt af personer med fysisk, sansemotorisk eller mentalt handicap eller personer med manglende erfaring eller viden, når de overvåges eller på forhånd er blevet instrueret i sikker brug af apparatet og forstår de farer, der kan være forbundet hermed. Børn må ikke lege med apparatet. Børn skal være mindst 8 år gamle og under opsyn for at foretage rengøring og vedligeholdelse af apparatet.
- Børn under 8 år må ikke have adgang til apparatet.

## Forebyggelse af ulykker i hjemmet

- Skulle ulykken ske, skyl straks forbrændingen med koldt, rindende vand og tilkald en læge, hvis nødvendigt.
- Osen fra stegning kan være farlig for dyr, der har et følsomt åndedrætssystem som f.eks. fugle. Hvis der er fugle i hjemmet, anbefales det derfor at holde dem på afstand af det sted, hvor der steges.
- For at beskytte brugeren er dette apparat i overensstemmelse med gældende forskrifter og standarder (Direktiver om Lavspænding, Elektromagnetisk Kompatibilitet, Materialer i kontakt med fødevarer, Miljøbeskyttelse osv.).

**Ved første brug kan apparatet afgive en smule lugt og røg.**

**Den grønne kontrollampe slukker og tænder regelmæssigt under brug for at angive, at temperaturen opretholdes.**

DA

## HVAD MAN SKAL GØRE

- Læs brugsanvisningen omhyggeligt og opbevar den et lettilgængeligt sted. Den er fælles for de forskellige udgaver afhængig af de tilbehørsdele, der leveres sammen med apparatet.
- Vask pladerne, før apparatet tages i brug første gang (følg afsnittet 4), kom lidt olie på pladerne og tør af med en blød klud.
- For at bevare stegepladens belægning skal man altid bruge en skraber i plastic eller træ.
- Kontroller at apparatet er kølet af og strømmen afbrudt, før apparatet rengøres.
- Rengør apparatets plader og kabinet med en svamp, vand og flydende opvaskemiddel.

## HVAD MAN IKKE SKAL GØRE

- Tilslut aldrig apparatet, når det ikke bruges.
- Læg ikke køkkenredskaber på apparatets stegeflader.
- Skær aldrig direkte ned i grillpladen.
- Rør ikke ved de varme overflader af apparatet, brug håndtaget.
- Brug aldrig en grydesvamp i metal eller skurepulver for ikke at beskadige stegefladen (f.eks. slipbelægning, ...).
- Selve apparatet og ledningen må ikke vaskes i opvaskemaskinen.

**Vi skal alle være med til at beskytte miljøet!**

ⓘ Apparatet indeholder mange materialer, der kan genbruges eller genvindes.

➲ Aflever det hos et specialiseret indsamlingscenter eller et autoriseret serviceværksted, når det ikke skal bruges mere.

# SIKKERHETSINSTRUKSJONER

## VIKTIGE FORSIKTIGHETSREGLER :

- Dette apparatet er kun beregnet til bruk i hjemmet.
  Det er ikke ment for slik bruk som beskrives nedenfor, og som ikke dekkes av garantien :
  - i kjøkkenkroker forbeholdt personalet i butikker, på kontorer og andre arbeidsmiljøer,
  - på gårder,
  - av kundene på hotell, motell og andre steder med hjemlig preg,
  - på steder som f.eks. bed & breakfast.
- La aldri apparatet stå uten tilsyn når det er i bruk.
- La aldri apparatet stå uten tilsyn når det er i bruk.
- Fjern all emballasje, klistremerker og løse deler inni og utenpå apparatet.
- Dette apparatet er ikke ment for personer (inkl. barn) med nedsatte fysiske, sensoriske eller psykiske evner, eller uerfarne personer, unntatt dersom de får tilsyn eller forhåndsinstruksjoner om anvendelsen av apparatet fra en person med ansvar for deres sikkerhet.
  Barn skal holdes under tilsyn for å sikre at barnet ikke bruker apparatet til lek.

NO

- ⚠ Temperaturen på de tilgjengelige overflatene kan være høy mens apparatet er i bruk.
- Hvis det brukes skjøteledning, skal den ha minst samme tverrsnitt og innebygd jording.
- Strømtilkoble alltid apparatet til en jordet stikkontakt.
- Rull ledningen helt ut.
- Pass på å plassere ledningen slik at den ikke er i veien for noen. Sørg for at ingen snubler i ledningen.
- For å unngå overoppheting av apparatet, bør det ikke plasseres i et hjørne eller inntil en vegg.
- Plasser aldri apparatet på en sart flate (glassbord, duk, lakkerte møbler og lignende), unngå å bruke apparatet på myke underlag.
- Dersom nettledningen er skadet, må den byttes av produsenten, dens serviceverksted eller av en autorisert elektroforhandler. Dette for å unngå fare ved bruk senere.
- Dette apparatet er ikke laget for å fungere med en utvendig timer eller et separat fjernkontrollsystem.
- Kontroller at de elektriske installasjonene er i overensstemmelse med dem som er angitt under apparatet.

- Dette apparatet skal ikke dyppes ned i vann.
- Dypp aldri apparatet eller ledningen i vann.
- Dette apparatet kan brukes av barn over 8 år og av personer med reduserte fysiske, sensoriske eller mentale evner, eller av personer som ikke har den nødvendige erfaring eller kunnskap, på den betingelse at disse personene er under overvåking eller har fått de nødvendige instruksjoner i bruken av apparatet, og at de har forståelse for de faremomenter som følger med det. La ikke barn leke med apparatet. Rengjøring og vedlikehold skal kun utføres av barn over 8 år som er under overvåking.
- La ikke apparatet og ledningen befinne seg innen rekkevidde for barn under 8 år.

NO

## Forebygging av ulykker i hjemmet

- Hvis noen brenner seg, hold den brannskadde huden under kaldt vann umiddelbart, og tilkall lege hvis nødvendig.
- Stekeos kan være farlig for dyr med et spesielt følsomt åndedrettssystem, slik som fugler. Vi anbefaler fugleeiere å holde fugler på god avstand fra stedet det stekes på.
- For din sikkerhet er dette produktet i samsvar med alle gjeldende standarder og reguleringer (lavspenningsdirektiv, elektromagnetisk kompatibilitet, materiell godkjent for kontakt med mat, miljø).

**Ved første gangs bruk kan apparatet avgi litt lukt og os.**

**Det grønne lyset slukkes og tennes regelmessig i løpet av stekingen, og viser at temperaturen opprettholdes.**

## DET MAN MÅ GJØRE

- Les nøye gjennom denne bruksanvisningen, og oppbevar den på et sikkert sted.
- Når du bruker apparatet for første gang, må du vaske platen(e) (se avsnittet 4), hell litt olje på platen(e) og tørk med en myk klut.
- Bruk alltid en plast- eller trespatel for å beskytte stekeplatens overflate.
- Kontroller at apparatet er kaldt og frakoplet før det gjøres rent.
- Platene og hoveddelen rengjøres med en klut eller en svamp, vann og oppvaskmiddel.

NO

## DET MAN IKKE MÅ GJØRE

- Apparatet må ikke kobles til når det ikke er i bruk.
- Ikke legg kjøkkenredskaper på apparatets stekeoverflater.
- Skjær aldri direkte i grillplaten.
- Ikke berør de varme overflatene på jernet – bruk håndtaket.
- Bruk ikke skuresvamp eller skurepulver, da stekeoverflaten kan bli skadet (f.eks. slippbelegg …).
- Selve apparatet og ledningen skal ikke vaskes i oppvaskmaskin.

**Ta hensyn til miljøet!**

ⓘ Ditt apparat inneholder mange elementer som kan gjenbrukes eller resirkuleres.

➲ Lever apparatet inn på et resirkuleringssenter eller et godkjent servicesenter..

# SÄKERHETSANVISNINGAR

## VIKTIGA FÖRSIKTIGHETSÅTGÄRDER:

- Apparaten är endast avsedd att användas för hemmabruk.
  Den är inte avsedd att användas i följande fall som inte täcks av garantin :
  - I pentryn för personal i butiker, kontor och på andra arbetsplatser,
  - På lantbruk,
  - För gästernas användning på hotell, motell och andra liknande boendemiljöer,
  - I miljöer av typ bed & breakfast, vandrarhem och liknande rum för uthyrning.
- Lämna aldrig grillen obevakad när den är i bruk.
- Ta bort allt förpackningsmaterial, klisterlappar och tillbehör som finns inuti och utanpå apparaten.
- Denna apparat är inte avsedd att användas av personer (inklusive barn) som inte klarar av att hantera elektrisk utrustning, eller av personer utan erfarenhet eller kännedom, förutom om de har erhållit, genom en person ansvarig för deras säkerhet, en övervakning eller på förhand fått anvisningar angående apparatens användning.

Om barn använder denna apparat måste de övervakas av en vuxen för att säkerställa att barnen inte leker med apparaten.

- ⚠ Temperaturen kan vara hög på de åtkomliga ytorna när apparaten är i funktion.
- Om en förlängningssladd måste användas, se till att den har motsvarande diameter och har en jordad kontakt.
- Anslut alltid stickkontakten till ett jordat uttag.
- Rulla ut sladden helt och hållet.
- Vidta alla nödvändiga försiktighetsåtgärder när du placerar sladden, med eller utan förlängningssladd, vid bordet så att den inte är i vägen för någon och så att ingen riskerar att snava över den.
- För att undvika överhettning av apparaten får den aldrig placeras i ett hörn eller mot en vägg.
- Ställ aldrig apparaten direkt på en ömtålig yta (glasbord, duk, lackade möbler etc.). Undvik att ställa den på ett mjukt underlag som t.ex. en diskhandduk.
- Om sladden skadas, skall den bytas ut av tillverkaren, dennes service agent eller likvärdigt kvalificerad person för att undvika fara.

- Apparaten är inte avsedd att fungera med hjälp av en extern timer eller med en separat fjärrkontroll.
- Kontrollera att nätspänningen stämmer överens med märkningen på apparatens undersida.
- Apparaten ska inte doppas ner i vatten.
- Doppa aldrig ned apparaten eller sladden i vatten.

SV

- Den här apparaten får användas av barn över 8 år samt av personer med nedsatt fysisk, sensorisk eller mental förmåga samt av personer utan erfarenhet och kunskap, om de övervakas eller har fått instruktioner om hur apparaten ska användas på ett säkert sätt och om de förstår de risker som föreligger. Barn får inte leka med apparaten.
  Rengöring och användarunderhåll får göras av barn om de är över 8 år och det sker under ansvarigs tillsyn.
- Förvara apparaten och sladden utom räckhåll för barn under 8 år.

## Förebyggande av olyckor i hemmet

- Om olyckan ändå är framme, skölj omedelbart brännskadan med kallt vatten och tillkalla läkare om nödvändigt.
- Röken vid tillagning kan innebära fara för djur som har speciellt känsliga luftvägar, som fåglar. Vi rekommenderar att fåglar hålls på behörigt avstånd från platsen för tillagning.
- För din säkerhet överensstämmer denna apparat med alla rådande standarder och regleringar (lågspänningsdirektiv, elektromagnetisk kompatibilitet, material godkända för livsmedelskontakt, miljö).

**Första gången apparaten används, kan en svag lukt eller en liten rökutveckling förekomma under de första minuterna.**

**Den gröna kontrollampan tänds och släcks regelbundet under användningen för att indikera att temperaturen bibehålls.**

## GÖR SÅ HÄR

- Läs noga igenom instruktionerna i denna bruksanvisning och förvara den på en säker plats.
- Före första användningen, diska plattan/plattorna (se rubriken 4), häll lite olja på plattan/plattorna och torka med en mjuk trasa.
- För att bevara beläggningen på tillagningsplattan, använd alltid en plast- eller träspatel.
- Kontrollera noga att apparaten är kall och urkopplad innan du påbörjar rengöring.
- Rengör plattorna och apparatens ytskikt med svamp, vatten och diskmedel.

SV

## GÖR INTE SÅ HÄR

- Lämna aldrig apparaten utan uppsikt när den används.
- Placera inte köksredskap på apparatens tillagningsytor.
- Skär aldrig upp maten när den ligger kvar på grillplattan.
- Rör aldrig vid apparatens varma delar : använd handtaget.
- Använd aldrig en svamp med metalldelar eller skurmedel för att inte skada tillagningsytan (t.ex. non-stick beläggning,…).
- Apparaten och sladden får inte diskas i diskmaskin.

**Var rädd om miljön!**

① Din apparat innehåller olika material som kan återanvändas eller återvinnas.

➲ Lämna den på en återvinningsstation eller på en auktoriserad serviceverkstad för omhändertagande och behandling.

# TURVAOHJEET
## TÄRKEITÄ VAROTOIMIA :

- Laite on tarkoitettu vain kotikäyttöön.
  Sitä ei ole tarkoitettu käytettäväksi seuraavissa tilanteissa, jotka eivät kuulu takuun piiriin :
  - Myymälöiden, toimistojen tai vastaavien ammatillisten ympäristöjen henkilökunnalle varatuissa keittiötiloissa,
  - Maatiloilla,
  - Hotellien, motellien tai vastaavan kaltaisten asuntoloiden asiakkaille,
  -Maatilamatkailun kaltaisissa ympäristöissä.
- Älä koskaan jätä toiminnassa olevaa laitetta valvomatta.
- Poista kaikki pakkausmateriaalit, tarrat ja varusteet niin laitteen sisältä kuin päältäkin.
- Laitetta eivät saa käyttää henkilöt (lapset mukaanluettuna), joiden fyysiset, aistitoiminnalliset tai henkiset kyvyt ovat puutteelliset, eivätkä henkilöt, joilla ei ole kokemusta tai tietoa sen käytöstä, paitsi siinä tapauksessa, että heillä on tilaisuus toimia turvallisuudesta vastuussa olevan henkilön valvonnassa tai saatuaan edeltäkäsin tarkat ohjeet laitteen käytöstä. On huolehdittava siitä, että lapset eivät leiki laitteella.

FI

- ⚠ Laitteen pinnat voivat olla hyvin kuumat, kun laite on käytössä.
- Käytettäessä jatkojohtoa on sen poikkipinta-alan oltava vähintään sama ja on käytettävä maadoitettua pistorasiaa.
- Liitä laite pistotulpalla tilaluokituksen mukaiseen pistorasiaan.
- Ota liitosjohto täysin esiin.
- Aseta johto turvalliseen paikkaani. Varmista, että johto ei haittaa ruokailijoiden liikkumista pöydän ympärillä, eikä kukaan voi kompastua siihen.
- Jotta laite ei kuumene liikaa, älä sijoita sitä nurkkaan tai seinää vasten.
- Älä koskaan sijoita laitetta suoraan aralle pinnalle (lasipöytä, pöytäliina, maalattu pinta jne.) vältä käyttämästä laitetta pehmeällä pinnalla kuten pyyhkeen päällä.
- Jos verkkoliitäntäjohto vaurioituu, on valmistajan tai valmistajan huoltoedustajan tai vastaavan pätevän henkilön vaihdettava se, että vältetään vaara.
- Tätä laitetta ei ole tarkoitettu käynnistettäväksi ulkopuolisen ajastimen tai erillisen kaukosäädinjärjestelmän avulla.
- Varmista, että sijoitustalouden sähköistys vastaa

laitteeseen merkittyjä tehon ja jännitteen arvoja.

- Laitetta ei saa upottaa veteen.
- Älä koskaan upota laitetta tai sen virtajohtoa veteen.
- Tätä laitetta voi käyttää yli 8-vuotiaat lapset ja henkilöt, joiden fyysiset, aistilliset tai aistilliset kyvyt ovat heikentyneet tai joilla ei ole kokemusta tai osaamista laitteen käytöstä, jos he ovat valvonnan alaisina tai jos he ovat saaneet laitteen käyttöä koskevan turvallisen opastuksen, ja jos he ymmärtävät käyttöön liittyvät vaarat. Älä anna lasten leikkiä laitteella. Lapset eivät saa puhdistaa tai suorittaa käyttäjälle sallittuja huoltotoimenpiteitä, paitsi jos he ovat yli 8-vuotiaita ja valvonnan alaisina.
- Pidä laite ja sen johto poissa alle 8-vuotiaiden lasten ulottuvilta.

## Kotitapaturmien ehkäisy

- Jos vahinko sattuu, huuhtele palovammakohtaa kylmällä vedellä ja ota tarvittaessa yhteys lääkäriin.
- Paistosavut voivat olla vaarallisia eläimille, joiden hengitys on erityisen herkkää, esimerkiksi linnuille. Kehotamme lintujen omistajia pitämään linnut poissa paistoalueelta.
- Laitteen turvallisuus on varmistettu sen noudattaessa voimassaolevia normeja ja säädöksiä (Direktiivit: Bassas jännitteet, elektromagneettinen yhteensopivuus, elintarvikkeiden kanssa kosketuksiin joutuvat aineet, ympäristö…).

**Ensimmäisellä käyttökerralla laitteesta saattaa syntyä vähän käryä ja savua.**

**Vihreä merkkivalo sammuu ja syttyy säännöllisesti käytön aikana merkiksi siitä, että lämpötila pysyy vakiona.ue.**

## TEE NÄIN

- Lue ja pidä aina saatavilla nämä mukana olevien lisävarusteiden perusteella erilaisille malleille annetut yhteiset ohjeet huolellisesti.
- Ensimmäisellä käyttökerralla levy tai levyt on pestävä (katso kappaletta 4), kaada hiukan öljyä levylle tai levyille ja pyyhi pehmeällä kankaalla.
- Jotta laitteen paistopinnat pysyisivät kunnossa, on käytettävä puu- tai muovilastaa.
- Varmista, että laite on kylmä ja irrotettu sähköverkosta, ennen puhdistuksen aloittamista.
- Puhdista laitteen levyt ja runko pesusienellä, vedellä ja astianpesuaineella.

FI

## ÄLÄ TEE NÄIN

- Kytke laite ainoastaan, kun käytät sitä.
- Älä laita valmistusvälineitä laitteen paistopinnoille.
- Älä koskaan leikkaa ruokaa suoraan grillauslevyllä.
- Varo koskemasta laitteen kuumiin osiin, käytä kahvoja.
- Älä koskaan käytä metallisinentä tai hankausjauhetta, jotta paistopinta ei vahingoitu (esim. tarttumista hylkivä pinnoitef, ...).
- Laitetta ja sen virtajohtoa ei saa laittaa astianpesukoneeseen.

**Huolehtikaamme ympäristöstä!**

ⓘ Laitteesi on varustettu monilla arvokkailla ja kierrätettävillä materiaaleilla.

➲ Toimita laitteesi keräyspisteeseen tai sellaisen puuttuessa valtuutettuun huoltokeskukseen, jotta laitteen osat varmasti kierrätetään.

# ZALECENIA BEZPIECZEŃSTWA

## WAŻNE WSKAZÓWKI:

- Urządzenie przeznaczone jest wyłącznie do użytku domowego.
  Nie jest przeznaczone do użytku w następujących warunkach, nieobjętych gwarancją :
  - kąciki kuchenne dla pracowników w sklepach, biurach i innych środowiskach profesjonalnych,
  - domki letniskowe/działki
  - użytkowanie przez klientów hoteli, moteli i innych obiektów o charakterze mieszkalnym,
  - obiekty typu "pokoje gościnne".
- Nigdy nie pozostawiać urządzenia bez nadzoru.
- Zdjąć wszystkie opakowania, naklejki i dodatkowe akcesoria znajdujące się zarówno na zewnątrz jak i wewnątrz urządzenia.
- Urządzenie to nie powinno być używane przez osoby (w tym przez dzieci), których zdolności fizyczne, sensoryczne lub umysłowe są ograniczone, ani przez osoby nie posiadające odpowiedniego doświadczenia lub wiedzy, chyba że osoba odpowiedzialna za ich bezpieczeństwo nadzoruje ich czynności związane z używaniem urządzenia lub udzieliła im wcześniej wskazówek dotyczących jego obsługi. Należy dopilnować, aby dzieci nie

PL

wykorzystywały urządzenia do zabawy.

- ⚠Temperatura dostępnych powierzchni działającego urządzenia może być wysoka.
- Jeżeli używasz kabla przedłużającego, to musi on mieć co najmniej taki sam przekrój i gniazdo wtyczkowe z uziemieniem.
- Podłączać urządzenie jedynie do gniazda z wbudowanym uziemieniem.
- Rozwinąć kabel na całą długość.
- Zwrócić uwagę na ułożenie kabla, bez względu na to czy korzystamy z przedłużacza czy nie. Zachować wszelkie środki ostrożności tak, aby żadna osoba nie zaplątała się w kabel.
- Aby nie dopuścić do przegrzania urządzenia, nie ustawiać go w rogu ani przy ścianie.
- Nigdy nie używać urządzenia ustawionego bezpośrednio na delikatnej podstawie (szklany stół, obrus, meble lakierowane...). Unikaać stosowania elastycznych podkładek (gumowych, plastikowych).
- Jeśli kabel zasilający urządzenie jest uszkodzony, ze względów bezpieczeństwa musi on zostać wymieniony przez producenta, autoryzowany serwis lub osobę posiadającą podobne, odpowiednie uprawnienia.
- Urządzenie nie jest przeznaczone do obsługi z

użyciem zewnętrznego regulatora czasowego lub systemu zdalnego sterowania.

- Sprawdzić, czy instalacja elektryczna jest kompatybilna z napięciem i natężeniem wskazanym na spodzie urządzenia.
- Urządzenia nie wolno zanurzać w żadnym płynie.
- Nigdy nie zanurzać urządzenia i kabla zasilającego w wodzie.
- Urządzenie nie powinno być użytkowane przez dzieci poniżej 8 roku życia, oraz osoby które są upośledzone fizycznie lub umysłowo, jak również przez osoby nie posiadające doświadczenia i wiedzy, z wyjątkiem przypadków, kiedy znajdują się one pod opieką osoby odpowiedzialnej za ich bezpieczeństwo lub zostały przez nią poinstruowane w zakresie użytkowania urządzenia. Dzieci nie mogą bawić się urządzeniem. Czyszczenie i konserwacja urządzenia nie może być przeprowadzana przez dzieci poniżej 8 roku życia, chyba że są one nadzorowane przez osoby odpowiedzialne za ich bezpieczeństwo.
- Przechowuj urządzenie i przewód z dala od dzieci poniżej 8 lat.

## Zapobieganie wypadkom w gospodarstwach domowych

- W razie wypadku, natychmiast polać oparzone miejsce zimną wodą, a w razie potrzeby wezwać lekarza.
- Dym z pieczenia może być niebezpieczny dla zwierząt mających szczególnie wrażliwy układ oddechowy, np. dla ptaków. Właścicielom ptaków zalecamy trzymanie ich z dala od kuchni.
- Dla bezpieczeństwa użytkownika, urządzenie to jest zgodne z odpowiednimi normami i przepisami (dyrektywa dotycząca niskich napięć, zgodności elektromagnetycznej, materiałów mających styczność z żywnością, dyrektyw dotyczących ochrony środowiska...).

**Przy pierwszym użyciu, w ciągu pierwszych minut użytkowania z urządzenia może wydzielać się delikatny zapach i dym.**

**Podczas użytkowania urządzenia zielona kontrolka będzie regularnie migać informując o utrzymywaniu stałej temperatury.**

## NALEŻY

- Należy uważnie przeczytać i przechowywać w podręcznym miejscu instrukcje, wspólne dla poszczególnych wersji urządzenia, sprzedawanych z różnym wyposażeniem dodatkowym.
- Przed pierwszym użyciem, umyć płytę lub płyty (patrz paragraf 4), nalać odrobinę oleju na płytę lub płyty i wytrzeć je miękką szmatką.
- Aby zachować zewnętrzną powierzchnię płyty grzejnej w dobrym stanie, zawsze używać szpatułki plastikowej lub drewnianej.
- Przed rozpoczęciem czyszczenia odłączyć urządzenie od prądu i upewnić się, że jest zimne.
- Płytki i korpus urządzenia czyści się gąbką i płynem do mycia naczyń.

PL

## NIGDY

- Nigdy nie włączać urządzenia, które nie jest używane.
- Nie kłaść przyborów kuchennych na płytach grzejnych urządzenia.
- Nie kroić produktów bezpośrednio na płytach.
- Nie dotykać gorących powierzchni urządzenia : przytrzymać za uchwyt.
- Nie stosować drapaków metalowych, ani proszku do szorowania, aby nie uszkodzić powierzchni grzewczych (np.: pokrycia zapobiegającego przywieraniu...).
- Urządzenie wraz z kablem zasilającym nie może być wkładane do zmywarki do naczyń.

**Bierzmy udział w ochronie środowiska !**

ⓘ Urządzenie to zbudowane jest z licznych materiałów nadających się do powtórnego wykorzystania lub recyklingu.

➲ Należy oddać je do punktu zbiórki odpadów, a w przypadku jego braku do autoryzowanego serwisu, w celu jego przetworzenia.

# РЕКОМЕНДАЦИИ ПОБЕЗОПАСНОСТИ

## МЕРЫ БЕЗОПАСНОСТИ :

- Этот прибор предназначен исключительно для домашнего использования.
  Он не предназначен для использования в следующих случаях, на которые гарантия не распространяется, а именно:
  - На кухнях, отведенных для персонала в магазинах, бюро и иной профессиональной среде,
  - На фермах,
  - Постояльцами гостиниц, мотелей и иных заведений, предназначенных для временного проживания,
  - В заведениях типа "комнаты для гостей”.
- Не оставляйте работающий прибор без присмотра.
- Распакуйте прибор, снимите наклейки и уберите дополнительные аксессуары, как снаружи, так и внутри прибора.
- Прибор не предназначен для использования лицами (включая детей) с пониженными физическими, чувственными или умственными способностями или при отсутствии у них опыта или знаний, если они не находятся под контролем или не проинструктированы об использовании прибора лицом, ответственным за их безопасность. Дети должны находится под

RU

контролем для недопущения игры с прибором.

- ⚠Во время работы прибора его поверхности могут сильно нагреваться.
- В случае использования удлинителя, он должен иметь как минимум такое же сечение и заземленную розетку.
- Разрешается включать прибор только в розетку с заземлением.
- Полностью размотайте шнур питания.
- Следите за расположением шнура питания, который используется без или вместе с удлинителем, соблюдайте меры предосторожности, чтобы шнур питания не мешал присутствующим.
- Во избежание перегрева прибора не ставьте его в угол или вплотную к стене.
- Запрещается ставить прибор непосредственно на поверхность, которая может испортиться (стеклянный стол, скатерть, полированная мебель...). Не рекомендуется ставить прибор на мягкую поверхность, например, скатерть из прорезиненной ткани.
- Если шнур питания поврежден, в целях безопасности его замена выполняется производителем, или в соответствующем сервисном центре, или квалифицированным специалистом.

- Этот прибор не предназначен для использования с внешним таймером и не управляется отдельной системой дистанционного управления.
- Перед подключением прибора к сети убедитесь, что напряжение вашей электросети соответствует рабочему напряжению прибора, указанному на нижней части прибора.
- Запрещается погружать прибор в воду.
- Никогда не окунайте устройство или шнур в воду.
- Устройство может использоваться детьми, достигшими восьмилетнего возраста, лицами с ограниченными физическими, сенсорными или умственными способностями и лицами, не имеющими соответствующего опыта или знаний, только при условии, что они находятся под наблюдением или проинструктированы о безопасном использовании устройства и осознают возможные опасности. Следите за тем, чтобы дети не играли с устройством. Чистка или обслуживание устройства не должны производиться детьми, не достигшими восьмилетнего возраста, а также без присмотра взрослых.
- Устройство и шнур питания следует хранить в месте, недоступном для детей, не достигших восьмилетнего возраста.

RU

## Меры безопасности по предотвращению несчастных случаев в быту

- В случае ожога немедленно смочите его холодной водой и при необходимости обратитесь к врачу.
- Дым, образующийся при приготовлении пищи, может представлять опасность для животных, обладающих особо чувствительной дыхательной системой, - таких как птицы. Мы рекомендуем владельцам птиц унести их из места приготовления пищи.
- В целях вашей безопасности данный прибор соответствует существующим нормам и правилам (Нормативные акты, касающиеся низкого напряжения, электромагнитной совместимости, материалов, соприкасающихся с продуктами, охраны окружающей среды... .).

**Во время первого использования в первые минуты возможно появление запаха или дыма.**

**Во время использования прибора зеленый световой индикатор регулярно гаснет и згорается вновь, указывая, что поддерживается нужная температура.**

## НЕОБХОДИМО

- Благодарим вас за то, что вы предпочли наше изделие и просим вас внимательно прочитать и сохранить рекомендации, которые относятся ко всем моделям этого прибора с учетом их комплектующих.
- При первом использовании вымойте плитку (или плитки) (смотрите рекомендации, приведенные в параграфе 4), налейте немного растительного масла на плитку (или плитки) и вытрите их с помощью мягкой ткани.
- Для предохранения покрытия поверхности всегда пользуйтесь пластмассовой или деревянной лопаткой.
- Перед чисткой устройства убедитесь, что оно выключено из сети электропитания.
- Нагревательную пластину и корпус прибора следует очищать с добавлением жидкого моющего средства для посуды.

RU

## НЕ ДЕЛАЙТЕ ЭТОГО

- Запрещается включать прибор, если вы им не пользуетесь.
- Запрещается ставить кухонную утварь на нагревательные поверхности прибора.
- Не режьте продукты непосредственно на решетках.
- Не прикасайтесь к нагретым частям прибора. Возьмите за ручку.
- Во избежание повреждения нагревательной поверхности (напр.: антипригарного покрытия, ...) запрещается использовать металлическую губку или чистящий порошок.
- Электроприбор и шнур нельзя помещать в посудомойную машину.

**Участвуйте в охране окружающей среды!**

ⓘ Ваш прибор содержит многочисленные комплектующие, изготовленные из ценных или могущих быть использованных повторно материалов.

➲ По окончании срока службы прибора сдайте его в пункт приема или, в случае отсутствия такового, в уполномоченный сервисный центр для его последующей обработки.

# ПОРАДИ З БЕЗПЕКИ
## ВАЖЛИВІ ЗАСТЕРЕЖЕННЯ :

- Цей прилад призначений для використання в домашніх умовах.
  Він не призначений для використання у наступні способи, на які не поширюється гарантія, а саме:
  - на кухнях, що відведені для персоналу в магазинах, бюро та іншому професійному середовищі;
  - на фермах;
  - постояльцями готелів, мотелів та інших закладів, призначених для тимчасового проживання;
  - у закладах типу “кімнати для гостей”.
- Не залишайте ввімкнений прилад без на гляду.
- Звільніть зовнішню та внутрішню поверхні грилю від пакувально го матеріалу, етикеток або додатково го приладдя.
- Не дозволяйте користуватися пристроєм дітям та особам з обмеженою фізичною, нервовою або розумовою спроможністю, або таким, що не мають достатньо го досвіду та знань з використання пристрою (крім випадків, коли за ними здійснюється контроль або надано попередні інструкції з

UK

використання особою, яка відповідає за їхню безпеку). Не дозволяйте дітям гратися з пристроєм.

- ⚠Під час роботи пристрою можливе підвищення температури відкритих поверхонь.
- У випадку використання продовжувача, він повинен мати як мінімум такий ж розріз та заземлену розетку.
- Пристрій слід підключати до розетки з заземленням.
- Повністю розмотайте шнур живлення.
- Розташовуючи шнур живлення, підключений за допомо гою подовжувача або без ньо го, стежте за тим, щоб гості мо гли без перешкод переміщатися навколо столу, не спотикаючись об ньо го.
- Щоб запобі гти пере гріванню пристрою, не розміщуйте йо го у кутку чи біля стіни.
- Не ставте пристрій безпосередньо на вразливі поверхні (скляний стіл, скатертину, лаковані меблі). Не встановлюйте гриль на м’яку поверхню, наприклад чайний рушник.
- У випадку коли кабель електропостачання пошкоджено, центру сервісно го обслу говування або особи, що має анало гічну кваліфікацію, з питання йо го заміни задля

UK

попередження травм.

- Пристрій не призначений для використання зовнішньо го таймера чи окремо го пульта дистанційно го керування.
- Переконайтеся, що потужність та напру га джерела електроживлення відповідають зазначеним на приладі.
- Забороняється занурювати прилад.
- В жодному разі не занурюйте у воду прилад, блок управління та шнур живлення.
- Цей пристрій може використовуватися дітьми віком від 8 років і старше, а також особами з обмеженими фізичними, сенсорними або розумовими можливостями і особами без відповідних знань або попереднього досвіду, якщо особи, відповідальні за їхню безпеку, наглядають за ними або попередньо проінструктували їх щодо безпечного способу використання пристрою і пояснили про можливі небезпеки, пов'язані з використанням пристрою. Не допускайте, щоб діти гралися з пристроєм. Не допускайте, щоб діти виконували чищення і обслуговування пристрою, крім випадків, коли вони старше 8 років і за ними наглядають відповідальні особи.
- Зберігайте пристрій і його шнур у місцях, недоступних для дітей віком до 8 років.

UK

## Заходи щодо попередження нещасних випадків

- У випадку опіку не гайно промийте пошкоджене місце холодною водою та, за необхідності, викличте лікаря.
- Дим від смаження може зашкодити тваринам, що мають особливо чутливу дихальну систему, наприклад птахам. Власникам птахів рекомендовано тримати їх подалі від зони при готування їжі.
- З точки зору безпеки, пристрій відповідає усім застосовним нормам та стандартам (директиви про низьку напругу, електромагнітну сумісність, матеріали, призначені для контакту з харчовими продуктами, охорону навколишньо го середовища і т. ін.).

**Під час першо го використання у перші декілька хвилин можлива поява незначно го запаху та диму.**

**Під час роботи приладу, оранжевий зелений індикатор буде регулярно згасати й засвічуватися, вказуючи на те, що підтримується температура.**

## ЩО СЛІД РОБИТИ

- Уважно прочитайте цю інструкцію та збері гайте її під рукою. Інструкція стосується усіх версій продукту, залежно від додатково го приладдя, що постачається разом з ним.
- Перед тим як вперше користуватися приладом, помийте плитку або плитки (дивиться розділ після використання), налийте на плитку невелику кількість олії та протріть м'якою тканиною.
- При першому використанні вимийте конфорки (див. абзац 4), налийте трохи олії на конфорку або на внутрішню частину фарфорової миски для фондю і протріть м'якою ганчіркою.
- Перш ніж чистити пристрій переконайтесь, що його відключено від мережі електроживлення.
- пластин і корпус приладу можна чистити за допомо гою губки та миючо го засобу для посуду.

UK

## ЧОГО НЕ СЛІД РОБИТИ

- Не залишайте гриль підключеним до електромережі, якщо він не використовується.
- Не кладіть знаряддя для при готування на поверхню приладу.
- Не розрізуйте їжу безпосередньо на плитці гриля.
- Не торкайтесь гарячих поверхонь пристрою. Візьміться за ручку.
- Ніколи не користуйтеся металевою губкою ні порошком для чищення, щоб не завдати пошкодження варильній поверхні (наприклад, антипри гарному покриттю тощо).
- Бережіть пристрій та шнур живлення від впливу води. Прилад та шнур енер гопостачання не повинні митися в посудомийній машині.

**Бережіть навколишнє середовище!**

ⓘ Пристрій містить цінні матеріали, які можуть бути відновлені або перероблені.

➲ Здайте їх до пунктів прийому або, за відсутністю таких, до центру обслу говування, де їх зможуть ефективно утилізувати.

# BEZPEČNOSTNÍ POKYNY
## BEZPEČNOSTNÍ OPATŘENÍ:

- Tento přístroj je určen výhradně pro použití v domácnosti.
  Není určen pro použití v následujících případech, na které se nevztahuje záruka:
  - používání v kuchyňských koutech vyhrazených pro personál v obchodech, kancelářích a v jiném profesionálním prostředí,
  - používání na farmách,
  - používání zákazníky hotelů, motelů a jiných zařízení ubytovacího typu,
  - používání v pokojích pro hosty.
- Přístroj nikdy nepoužívejte bez dozoru.
- Z vnitřní i vnější strany přístroje odstraňte všechny obaly, samolepky nebo různá příslušenství.
- Tento přístroj není určen k tomu, aby ho používaly osoby (včetně dětí), jejichž fyzické, smyslové nebo duševní schopnosti jsou snížené, nebo osoby bez patřičných zkušeností nebo znalostí, pokud na ně nedohlíží osoba odpovědná za jejich bezpečnost nebo pokud je tato osoba předem nepoučila o tom, jak se přístroj používá.

CS

Na děti je třeba dohlížet, aby si s přístrojem nehrály.

- ⚠Jestliže je přístroj zapnutý, některé části mohou být horké.
- Používáte-li prodlužovací kabel, musí mít minimálně stejný průřez a uzemněnou zásuvku.
- Přístroj zapojujte pouze do uzemněné zásuvky.
- Odviňte šňůru po celé délce.
- Pozor na umístění napájecí šňůry s prodlužovací šňůrou nebo bez ní, učiňte veškerá nezbytná bezpečnostní opatření, aby nebránila pohybu lidí u stolu a aby nikomu nepřekážela.
- Přístroj nedávejte do rohu nebo ke stěně, aby se nepřehříval.
- Přístroj nikdy nepokládejte přímo na křehký nebo choulostivý podklad (skleněný stůl, ubrus, lakovaný nábytek...). Nepoužívejte pružný podklad, jako je například pryžová krytina.
- Jestliže napájecí kabel tohoto přístroje je poškozený, z bezpečnostních důvodů jej musí vyměnit výrobce, jeho servisní oddělení nebo osoba se srovnatelnou kvalifikací.
- Tento přístroj není určen k tomu, aby fungoval ve spojení s externím časovým spínačem nebo se zvláštním dálkově ovládaným systémem.

- Ujistěte se, že elektrická instalace odpovídá příkonu a napětí, které jsou uvedeny na spodní straně přístroje.
- Tento přístroj se nikdy nesmí ponořit do žádné kapaliny.
- Přístroj a šňůru nikdy neponořujte do vody.
- Tento přístroj není určen k tomu, aby ho používaly osoby (včetně dětí), jejichž fyzické, smyslové nebo duševní schopnosti jsou snížené, nebo osoby bez patřičných zkušeností nebo znalostí, pokud na ně nedohlíží osoba odpovědná za jejich bezpečnost nebo pokud je tato osoba předem nepoučila o tom, jak se přístroj používá.
  Na děti je třeba dohlížet, aby si s přístrojem nehrály.
- Přístroj včetně přívodní šňůry udržujte mimo dosah dětí.

CS

## Prevence úrazů v domácnostech

- Jestliže dojde k popálení, ihned dejte popálené místo pod studenou vodu a v případě potřeby přivolejte lékaře.
- Výpary uvolňované při vaření mohou být nebezpečné pro některá zvířata, která mají velice citlivý respirační systém, jako jsou ptáci. Majitelům ptáků doporučujeme, aby je umístili mimo kuchyň.
- V zájmu vaší bezpečnosti je tento přístroj ve shodě s použitelnými normami a předpisy (Směrnice o nízkém napětí, Elektromagnetické kompatibilitě, Materiálech v kontaktu s potravinami, životním prostředí...).

**Při prvním použití se během prvních minut může objevit mírný zápach a kouř.**

**Při pečení se zelená kontrolka pravidelně rozsvěcuje a zhasíná a signalizuje tím stabilní teplotu.**

## CO DĚLAT

- Pozorně si přečtěte a uložte na dosah ruky pokyny v tomto návodu, které jsou společné pro různé verze podle příslušenství dodaného s tímto přístrojem.
- Při prvním použití desky omyjte (řiďte se pokyny uvedené v odstavci 4), na desku nebo na desky nalijte trochu oleje a otřete jemném hadříkem.
- Používejte vždy plastovou nebo dřevěnou stěrku, abyste nepoškodili varnou desku.
- Před čištěním zkontrolujte, zda je přístroj studený a odpojený od elektrické sítě.
- Vyčistěte destičky a tělo přístroje pomocí houbičky, vody a tekutého čisticího prostředku.

CS

## CO NEDĚLAT

- Nikdy nezapojujte do sítě přístroj, které nepoužíváte.
- Na zahřívané plochy přístroje nepokládejte kuchyňské náčiní.
- Nekrájejte potraviny přímo na deskách.
- Nesahejte na horké plochy přístroje: uchopte držadlo.
- Nikdy nepoužívejte drátěnku ani prášek k cídění, abyste nepoškodili povrch pro tepelnou úpravu (např.: nepřilnavou vrstvu proti připečení, ...).
- Zařízení a napájecí šňůra se nesmí mét v myčce na nádobí.

**Podílejme se na ochraně životního prostředí!**

ⓘ Váš přístroj obsahuje četné materiály, které lze zhodnocovat nebo recyklovat.

➲ Svěřte jej sběrnému místu nebo, neexistuje-li, schválenému servisnímu středisku, kde s ním bude naloženo odpovídajícím způsobem.

# BEPZEČNOSTÉ POKYNY
## BEZPEČNOSTNÉ OPATRENIA:

- Tento prístroj je určený iba na domáce používanie. Prístroj nie je určený na používanie v nasledujúcich prípadoch, na ktoré sa taktiež nevzťahuje záruka:
  - v kuchynských kútoch vyhradených pre personál v obchodoch, kanceláriách a v iných profesionálnych priestoroch,
  - na farmách,
  - ak ho používajú klienti hotelov, motelov a iných priestorov, ktoré majú ubytovací charakter,
  - v priestoroch typu „hosťovské izby".
- Nikdy nenechávajte spotrebič bez dozoru.

SK

- Odstráňte všetky obaly, samolepky alebo príslušenstvo, nachádzajúce sa tak vo vnútri, ako aj vonku na prístroji.
- Tento spotrebič by nemali používať osoby (vrátane detí) so zníženými fyzickými, zmyslovými, alebo mentálnymi schopnosťami, alebo osoby bez skúseností, či neoboznámené osoby, okrem prípadu, keď sú pod dozorom osoby zodpovednej za ich bezpečnosť, prípadne ak im táto osoba poskytne predbežné inštrukcie týkajúce sa používania spotrebiča.
  Je potrebné uistiť sa, že sa žiadne deti nehrajú so spotrebičom.

- ⚠Teplota prístupných povrchov môže byť veľmi vysoká, keď je spotrebič v prevádzke.
- Ak používate predlžovací kábel, musí mať minimálne rovnaký prierez a uzemnenú zásuvku.
- Spotrebič pripájajte iba do zásuvky s integrovaným uzemnením.
- Úplne rozviňte prívodnú elektrickú šnúru.
- Dbajte na umiestnenie napájacieho kábla (či sa používa s predlžovacím káblom alebo bez neho) a urobte všetky opatrenia, aby kábel neprekážal pri pohybe stolujúcim, aby niekto o neho nezakopol.
- Neumiestňujte spotrebič do rohu, alebo k stene, aby ste predišli jeho prehriatiu.
- Nikdy neumiestňujte spotrebič priamo na krehký povrch (sklenený stôl, obrus, lakovaný nábytok...). Nepoužívajte poddajný podklad, ako napríklad obrus.
- Ak je prívodná šnúra tohto spotrebiča poškodená, musí byť vymenená výrobcom, jeho autorizovaným servisným strediskom, alebo osobou so zodpovedajúcou kvalifikáciou, aby sa predišlo rizikám.
- Tento spotrebič nie je určený na zapínanie pomocou externých spínacích hodín, alebo oddeleného externého ovládania.

- Skontrolujte, či sa vaša elektrická inštalácia zhoduje s výkonom a napätím, ktoré sú uvedené na spotrebiči.
- Tento prístroj sa nesmie ponárať do žiadnej tekutiny.
- Prístroj, ovládaciu skrinku ani napájací kábel nikdy neponárajte do vody.
- Tento prístroj nie je určený k tomu, aby ho používali osoby (vrátane detí), ktorých fyzické, zmyslové alebo duševné schopnosti sú znížené, alebo osoby bez patričných skúseností alebo vedomostí, ak na ne nedohliada osoba zodpovedná za ich bezpečnosť alebo ak ich táto osoba vopred nepoučila o tom, ako sa prístroj používa. Na deti treba dohliadať, aby sa s prístrojom nehrali.
- Prístroj vrátane prívodnej šnúry udržujte mimo dosahu detí.

SK

## Prevencia proti úrazom v domácnosti

- V prípade úrazu popáleninu okamžite ošetrite studenou vodou a podľa potreby zavolajte lekára.
- Spaliny môžu byť nebezpečné pre zvieratá so zvlášť citlivou dýchacou sústavou, ako sú vtáky. Chovateľom vtákov odporúčame, aby ich umiestnili do dostatočnej vzdialenosti od kuchyne.
- Pre vašu bezpečnosť je tento spotrebič v súlade s platnými normami a právnymi predpismi (Smernica o nízkom napätí, o elektromagnetickej kompatibilite, predmetoch v kontakte s potravinami, o životnom prostredí...).

**Pri prvom použití môže zo začiatku dôjsť k ľahkému uvoľneniu dymu a zápachu.**

**Při pečení se zelená kontrolka pravidelně rozsvěcuje a zhasíná a signalizuje tím stabilní teplotu.**

## ČO ROBIŤ

- Pozorne čítajte a uchovajte pokyny tohto návodu, ktoré sú spoločné pre jednotlivé verzie podľa typu príslušenstva dodaného spolu s vašim spotrebičom.
- Pred prvým použitím umyte varnú dosku alebo varné dosky (postupujte podľa odseku 4), na varnú dosku alebo dosky naneste trochu oleja a utrite ich jemnou handričkou.
- Aby ste sa vyhli poškodeniu povrchu varnej dosky, vždy používajte varechy z umelej hmoty alebo z dreva.
- Před čištěním zkontrolujte, zda je přístroj studený a odpojený od elektrické sítě.
- Vyčistěte destičky a tělo přístroje pomocí houbičky, vody a tekutého čisticího prostředku.

## ČO NEROBIŤ:

SK

- Nikdy nenechávajte spotrebič pripojený do elektrickej siete ak sa nepoužíva.
- Na varné plochy prístroja neukladajte kuchynské náradie.
- Potraviny nekrájajte priamo na platniach.
- Nedotýkajte sa horúcich častí spotrebiča: používajte hlavnú rukoväť.
- Nikdy nepoužívajte kovové drôtenky ani práškový čistiaci prostriedok, aby ste nepoškodili povrch varnej dosky (napr. nelepivú povrchovú úpravu...).
- Zariadenie a sieťový kábel sa nesmú umývať v umývačke riadu.

**Chráňme životné prostredie !**

① Váš spotrebič obsahuje množstvo zhodnotiteľnej a recyklovateľnej hmoty.

➲ Odovzdajte ho do zberného strediska, alebo do autorizovaného servisného strediska, kde bude spracovaný.

# BIZTONSÁGI TANÁCSOK
## FONTOS FIGYELMEZTETÉSEK:

- Ezt a terméket kizárólag háztartásokba ajánljuk.
  A termék garanciája az alábbi használat esetén nem érvényes :
  - munkahelyi konyhák, bolti konyhák és egyéb munkahelyek,
  - farmok,
  - hotelek, motelek és egyéb szállásadó helyek.
- Soha ne hagyja a készüléket felügyelet nélkül működés közben.
- Távolítsa el az összes csomagolóanyagot, matricát és tartozékot a készülék külsejéről és belsejéből.

HU

- Tilos a készüléket olyan személyeknek használnia (beleértve a gyerekeket is), akiknek fizikai, érzékelési vagy szellemi képességeik korlátozottak, valamint olyan személyeknek, akik nem rendelkeznek a készülék használatára vonatkozó gyakorlattal vagy ismeretekkel. Kivételt képeznek azok a személyek, akik egy biztonságukért felelős személy által vannak felügyelve, vagy akikkel ez a személy előzetesen ismertette a készülék használatára vonatkozó utasitásokat. Ajánlott a gyerekek

felügyelete, annak érdekében, hogy ne játszanak a készülékkel.

- ⚠A hozzáférhető felületek hőmérséklete magas lehet a készülék működésének ideje alatt.
- Amennyiben toldó kábelt használ, úgy ennek a keresztmetszetének legalább megegyezőnek kell lenni, és a csatlakozó aljzat is leföldelve kell, hogy legyen.
- A készüléket minden esetben kizárólag földelt csatlakozóaljzatba dugja.
- Tekerje le teljes hosszában a kábelt.
- Vigyázzon a hosszabbítóval ellátott vagy hosszabbító nélküli tápkábel elhelyezésére! Tegyen meg minden szükséges óvintézkedést, hogy ne akadályozza az asztal körüli forgalmat, és senki ne botoljon meg benne.
- A készülék túlmelegedésének megelőzése érdekében, ne helyezze azt a sarokba vagy falnak támasztva.
- Soha ne helyezze a készüléket közvetlenül érzékeny felületre (üvegasztal, asztalterítő, lakkozott bútor stb.). Kerülje a készülék puha felületen történő használatát, mint amilyen például a viaszos terítő.
- Ha a készülék kábele sérült, azt a gyártónak,

az ügyfélszolgálat alkalmazottjának vagy hasonló képzettséggel rendelkező személynek kell kicserélnie a veszély elkerülése érdekében.

- A készülék nem alkalmas külső időzítővel vagy különálló távvezérlő rendszerrel való működtetésre.
- Bizonyosodjon meg arról, hogy elektromos felszerelése kompatíbilis a készülék alján feltüntetett áram- és feszültségértékekkel.
- A készüléket vízbe meríteni tilos!
- Soha ne merítse vízbe a készüléket és annak kábelét.
- Ez a készülék 8 éves vagy idősebb korú gyeremekek által is használható, továbbá csökkentett fizikai, érzékszervi vagy mentális képességekkel rendelkező, illetve tapasztalatlan személyek által is, ha azok felügyelve vannak és kaptak útmutatást a készülék biztonságos kezeléséről, valamint megértették a vele járó veszélyeket. A gyerekek ne játsszanak a készülékkel! A tisztítást és a karbantartást nem végezhetik 8 évnél fiatalabb gyermekek és az idősebbek is csak felügyelet mellett.
- Tartsa a készüléket és a kábelt távol a 8 évnél fiatalabb gyermekektől.

HU

## Házi balesetek megelőzése

- Ha baleset történik, az égési sebet azonnal tartsa hideg víz alá, és szükség esetén hívjon egy orvost.
- A sütéskor felszabaduló füstök veszélyesek lehetnek az olyan állatokra nézve, amelyek különösen érzékeny légzőrendszerrel rendelkeznek, mint amilyenek például a madarak. A madártulajdonosoknak javasoljuk, hogy tartsák távol az állatokat a sütési területtől.
- Az Ön biztonsága érdekében ez a termék megfelel a hatályban lévő szabályozásoknak (alacsonyfeszültségre, Elektromágneses Kompatibilitásra, Élelmiszerrel érintkező anyagokra, Környezetvédelemre stb. vonatkozó irányelvek).

**Első használatkor előfordulhat, hogy az első néhány percben a készülék enyhe sza got és némi füstöt bocsát ki.**

**Használat során a zöld jelzőfény rendszeresen ki-/bekapcsol, ezzel jelezve, hogy a hőfok megfelelő.**

## MIT TEGYEN

- Olvassa el figyelmesen ezen útmutatóban összefoglalt utasításokat, és tartsa ezeket kézügyben. Ezek mindegyik verzióra érvényesek, a készülékhez rendelt tartozékoktól függően.
- Az első használat előtt mossa le a lapot (lapokat) (kövesse a 4 paragrafust), töltsön egy kevés olajat a lapra (lapokra), és törölje le egy puha törlőruhával.
- A főzőlap borításának megőrzése érdekében mindig műanyag vagy fa forgatólapátot használjon.
- Tisztítás előtt ellenőrizze, hogy a készülék kihűlt és ki van húzva.
- Tisztítsa át a készülék belső és külső felületeit egy ronggyal, vízzel és némi mosogatószerrel.

## MIT NE TEGYEN

- Használaton kívül soha ne csatlakoztassa a készüléket.
- A sütőfelszereléseket ne helyezze a készülék sütőfelületeire.
- Ne vágja fel az ételt közvetlenül a sütőlapokon.
- Ne érintse meg a készülék felforrósodott felületeit: használja az univerzális fogantyút.
- Soha ne használjon fémszivacsot, vagy súrolóport a főzőfelület (pl.: tapadásmentes bevonat,...) sérülésének elkerülése érdekében.
- A készülék és ennek tápkábele nem tisztítható mosogatógépben.

HU

**Vegyünk részt a környezetvédelemben.**

ⓘ Készüléke több olyan anyagot tartalmaz, amely értékesíthető, újrafeldolgozható.

➲ Adja be gyűjtőhelyre, vagy ha közelében nincs, akkor jóváhagyott szervízhelyre, ahol megfelelő módon látnak el vele.

# VARNOSTNA PRIPOROČILA
## POMEMBNI PREVIDNOSTNI UKREPI :

- Naprava je namenjena samo za uporabo vgospodinjstvu.
  Ni predvidena za uporabo v spodaj navedenih primerih, katerih ne pokriva garancija:
  - V kuhinjskih kotih, namenjenih osebju v trgovinah, pisarnah in drugih službenih okoljih;
  - Na kmetijah,
  - Za uporabo gostov v hotelih, motelih in drugih okoljih bivalne narave,
  - V prostorih, ki se uporabljajo kot sobe za goste.
- Nikoli ne uporabljajte naprave brez nadzora.
- Odstranite vso embalažo, nalepke ali pribor tako z notranjosti kot z zunanjosti naprave.
- Naprava ni predvidena za uporabo s strani oseb (kamor so vključeni tudi otroci) z zmanjšanimi fizičnimi, čutilnimi ali duševnimi sposobnostmi, ali oseb, ki nimajo izkušenj z napravo, oziroma je ne poznajo, razen če oseba, ki odgovarja za njihovo varnost, poskrbi za nadzor ali za predhodno usposabljanje o uporabi naprave. Poskrbeti je treba za nadzor otrok, da bi zagotovili, da se

SL

ne bodo igrali z napravo.

- ⚠Med delovanjem naprave se dostopne površine lahko zelo segrejejo.
- Če uporabljate podaljšek, preverite, če ima najmanj enak prerez in ozemljeno vtičnico.
- Napravo lahko priključite samo na ozemljeno vtičnico.
- Napajalni kabel odvijte do konca.
- Pazite pri nameščanju napajalnega kabla z ali brez podaljška in naredite vse, kar je potrebno, da ne bi ovirali kroženja gostov okrog mize in da se ne bo nihče zapletel vanj.
- Da preprečite pregretje naprave, je ne postavite v kot ali ob zid.
- Nikoli ne postavljajte naprave neposredno na občutljivo podporo (steklena miza, pregrinjalo, furnirano pohištvo...). Izogibajte se uporabi mehke podpore, na primer pregrinjala plastičen.
- Če je kabel naprave poškodovan, ga mora zamenjati proizvajalec, njegova služba za poprodajne storitve ali podobno usposobljena oseba, da bi se izognili nevarnosti.
- Naprava ni predvidena za vključitev s pomočjo zunanjega časovnika ali posebnega daljinskega upravljalnika.

- Preverite ali električna instalacija ustreza moči in napetosti, navedenima na vaši napravi.
- Naprave ne smete potopiti v vodo.
- Nikoli ne potapljajte naprave in njenega napajalnega kabla v vodo.
- To napravo lahko uporabljajo otroci starejši od 8 let in osebe z zmanjšanimi fizičnimi, senzoričnimi in mentalnimi sposobnostmi ali osebe brez znanja in izkušenj le, če so pod nadzorom ali če predhodno pridobijo navodila o varni uporabi naprave in če razumejo tveganja, ki so vključena v uporabo naprave. Otroci se ne smejo igrati z napravo. Čiščenja in vzdrževanje naprave nes mejo opravljati otroci razen česo starejši od 8 let ali pod nadzorom.

SL

- Naprava in električna vrvica naj bosta izven dosega otrok, ki so mlajši od 8 let.

## Preprečevanje nesreč v gospodinjstvu

- Če pride do nesreče, pustite, da na opeklino teče hladna voda in po potrebi pokličite zdravnika.
- Dimi, ki nastajajo pri kuhanju, so lahko nevarni za živali s posebej občutljivim dihalnim sistemom, na primer za ptice. Lastnikom ptic svetujemo, da jih umaknejo iz kuhinje.
- Za zagotavljanje vaše varnosti ta naprava ustreza veljavnim standardom in predpisom (direktive za nizko napetost, elektromagnetno združljivost, materiali v stiku s hrano, okolje...).

**Pri prvi uporabi lahko v prvih minutah pride do rahlega oddajanja neprijetnega vonja in dima.**

**Zelena kontrolna lučke bo ugasnila in se bo med uporabo običajno ponovno prižgala, kar kaže, da je temperatura ohranjena.**

## SVETUJEMO

- Natančno preberite in hranite na dostopnem mestu ta navodila za uporabo, ki so skupna za različne izvedbe naprave glede na pribor, ki je dostavljen skupaj z vašo napravo.
- Pred prvo uporabo operite ploščo oz. plošče (glejte odstavek 4), zlijte na ploščo oz. plošče malo olja in jih posušite z mehko krpo.
- Da ne poškodujete prevleke žar plošče, vedno uporabljajte plastično ali leseno lopatko.
- Pred čiščenjem preverite, ali se je naprava ohladila, nato pa jo odklopite iz električnega napajanja.
- Z gobico, vodo in detergentom za pomivanje posode očistite ploščo in glavno enoto naprave.

## KAJ NE SMETE NAREDITI

- Naprave nikoli ne priključite na omrežno napajanje, če je ne uporabljate.
- Ne postavljajte kuhinjskega orodja na grelne površine naprave.
- Ne režite hrane neposredno na ploščah.
- Ne dotikajte se vročih površin naprave : uporabite skupni ročaj.
- Nikoli ne uporabljajte kovinske gobice in praška za drgnjenje, da ne bi poškodovali žarne površine (na pr.: prevleke proti sprijemanju, ...).
- Naprave in električne vrvice ne smete prati v pomivalnem stroju.

SL

**Sodelujmo pri prizadevanjih za zaščito okolja!**

ⓘ Vaša naprava vsebuje številne vredne materiale, ki se lahko reciklirajo.

➲ Zato jo odnesite na zbirno mesto, če ga ni pa v pooblaščeni servisni center, kjer jo bodo ustrezno predelali.

# BEZBEDNOSNA UPUTSTVA
## VAŽNA UPOZORENJA:

- Aparat je namenjen isključivo upotrebi u domaćinstvu.
  Nije predviđeno da se koristi :
  - u kantinama u prodavnicama, kancelarijama i drugim radnim sredinama;
  - na farmama;
  - u hotelskim sobama, motelima i drugim rezidencijalnim sredinama;
  - u pansionima.
- Nikada nemojte koristiti aparat bez nadzora.
- Uklonite svu ambalažu, nalepnice i pribor iz unutrašnjosti ali i sa spoljnjeg dela aparata.
- Nije predviđeno da aparat koriste deca niti hendikepirane osobe. Mogu ih koristiti jedino pod nadzorom osobe koja je odgovorna za njihovu bezbednost. Decu treba nadzirati tako da se ni u kom slučaju ne igraju aparatom.
- ⚠Temperatura pristupačnih površina može da bude povišena kada aparat radi.
- Koristite li produžni kabl, mora imati minimalno isti presek i uzemljenu utičnicu.
- Aparat uključujte samo u utičnicu sa uzemljenjem.
- Odmotajte kabl celom dužinom.

SR

- Pazite na postavljanje kabla za napajanje, bez obzira na to da li se koristi produžni kabl ili ne. Pazite da se oni koji sede oko stola ne sapletu o kabl.
- Da biste izbegli pregrevanje aparata, nemojte da ga postavljate u ugao ili uza zid.
- Nikada nemojte da postavljate aparat direktno na nestabilnu podlogu (sto od stakla, stolnjak, lakirani nameštaj...). Izbegavajte da koristite aparat na savitljivoj površini, poput mušeme.
- Ako je kabl za napajanje oštećen, odnesite ga u ovlašćeni servis da ga zamene.
- Nije predviđeno da se aparat aktivira spoljnim prekidačem ili odvojenim sistemima daljinske komande.
- Proverite da li je električna instalacija kompatibilna sa jačinom i naponom Vašeg aparata.
- Aparat ne sme da se uranja u tečnost.
- Nikada nemojte uranjate aparat u vodu niti da zatvarate kontrolu ni kabl u kutiju.
- Ovaj aparat mogu da koriste deca starija od 8 godina kao I hendikepirane osobe I lica bez iskustva I znanja samo ako su pod nadzorom osobe odgovorne za njihovu bezbednost ili

ako su im date instrukcije o bezbednoj upotrebi aparata I predočene moguće opasnosti. Deca ne treba da se igraju aparatom. Čišćenje I održavanje aparata ne treba da obavljaju deca, osim ako nisu starija od 8 godina I pod nadzorom.

- Držite aparat I kabl za napajanje tako da nije deci na dohvatu ruke, osim ako ona nisu starija od 8 godina.

SR

## Sprečavanje nezgoda u domaćinstvu

- Ako dodje do nezgode, odmah pustite hladnu vodu na opekotinu i po potrebi pozovite lekara.
- Isparenja iz kuhinje mogu da budu opasna po životinje koje imaju osetljiv respiratorni sistem koji je posebno osetljiv, poput ptica. Mi savetujemo vlasnicima ptica da ih udalje iz kuhinje.
- Zbog Vaše bezbednosti,aparat je napravljen u skladu sa važećim normama i propisima (Direktiva o najnižem naponu, elektromagnetnoj kompatibilnosti, materijalima koji dolaze u kontakt sa hranom, životnoj sredini...).

**Prilikom prve upotrebe,prvih nekoliko minuta, aparat može ispuštati miris i isparenja i to je uobičajena pojava.**

**Za vreme upotrebe, zelena indikator lampica se stalno uključuje i isključuje i tako pokazuje održavanje temperature.**

## TREBA

- Pažljivo pročitajte uputstvo za upotrebu i čuvajte ga. Ono je zajedničko za sve modele, u zavisnosti od pribora koji se dostavlja uz kupljeni aparat.
- Pre prve upotrebe aparata, očistite grejnu ploču i premažite je nauljenom, mekanom krpicom (pogledati paragraf 4).
- Da biste očuvali oblogu grejne ploče, uvek koristite plastičnu ili drvenu varjaču.
- Pre čišćenja proverite da li je aparat isključen iz struje i da li je potpuno hladan.
- Kalupe i aparat očistitie sun erom i deterdžentom za posu e.

## NEMOJTE

- Nikada nemojte da uključujute aparat u struju kada ga ne koristite.
- Ne stavljajte pribor za kuvanje na grejne površine aparata.
- Nemojte seći hranu direktno na pločama.
- Nemojte da dodirujete vruće površine aparata. Koristite glavnu dršku.
- Nikada ne koristite metalni sunđer, niti abrazivni deterdžent da ne biste oštetili površinu za pečenje (npr. nelepljivu oblogu...).
- Aparat i kabl ne mogu se prati u mašini za pranje posuđa.

SR

**Štitimo našu okolinu!**

① Vašaparat sadrži mnoge vredne materije ili materije koje se mogu reciklirati.

➲ Poverite ga centru za prikupljanje ili ovlašćenom centru za servisiranje, gde će se obaviti njegov tretman.

# SIGURNOSNE PREPORUKE

## VAŽNA UPOZORENJA:

- Ovaj aparat namijenjen je samo za upotrebu u kućanstvu.
  On nije namijenjen za upotrebu u slijedećim slučajevima, koji nisu obuhvaćeni garancijom :
  - u uredskim kuhinjama, kuhinjama prodavnica i drugim radnim okruženjima,
  - na farmama,
  - od strane gostiju hotela, motela i sličnih objekata,
  - u prenoćištima i sl.
- Nikada ne ostavljajte aparat u upotrebi bez nadzora.
- Uklonite svu ambalažu, naljepnice i pribor unutar i van aparata.

BS

- Ovaj aparat nije predviđen za upotrebu od strane osoba (uključujući djecu) sa smanjenim fizičkim, čulnim ili mentalnim sposobnostima, osoba bez iskustva ili znanja, osim ako se to radi pod nadzorom ili po uputama osobe zadužene za njihovu sigurnost. Djecu treba nadzirati tako da se ni u kom slučaju ne igraju s aparatom.-
- ♨Pristupačne površine aparata u upotrebi

mogu biti jako vrele.

- Koristite li produžni kabl, mora imati minimalno isti presjek i uzemljenu utičnicu (za uzemljena trošila).
- Aparat uključite samo u utičnicu s uzemljenjem.
- Odmotajte kabl u potpunosti.
- Pripazite prilikom postavljanja kabla, bez obzira na to da li koristite produžni kabal ili ne, te preduzmite sve mjere opreza da neko zapne za njega.
- Da biste spriječili pregrijavanja aparata, nemojte ga postavljati u ugao ili uz zid.
- Nikada ne postavljajte aparat direktno na krhku podlogu (stakleni sto, stolnjak, lakirani namještaj...). Izbjegavajte postavljanje aparata na mekane i savitljive površine, poput stolnjaka od „mušeme".
- Ako je kabl aparata oštećen, potrebno je zamijeniti ga od strane proizvođača, servisnog centra ili ovlaštene osobe, kako biste izbjegli opasnost.
- Aparat nije namijenjen za upotrebu putem vanjskog prekidača ili odvojenog sistema daljinskog upravljanja.
- Provjerite da li je električna instalacija kompatibilna sa snagom i naponom naznačenim

na Vašem aparatu.

- Ovaj aparat se ne smije uranjati u vodu.
- Nikada ne uranjajte aparat niti njegov kabl u vodu.
- Ovaj aparat mogu koristiti djeca starija od 8 godina i osobe čije su fizičke, čulne ili mentalne sposobnosti smanjene, ili osobe bez iskustva ili znanja, ukoliko su pod nadzorom ili prethodnim instrukcijama u vezi s upotrebom ovog aparata. Djeca se ni u kom slučaju ne smiju igrati ovim aparatom. Ako čišćenje i održavanje aparata ponekad i povjerite djetetu, ono mora biti starije od 8 godina i pod nadzorom odraslih.

- Aparat i kabal uvijek držite izvan domašaja djece mla e od 8 godina.

BS

## Sprječavanje nezgoda u domaćinstvu

- Ako se opečete, odmah pustite hladnu vodu na opekotinu i po potrebi pozovite doktora.
- Isparenja iz kuhinje mogu biti opasna po životinje sa posebno osjetljivim respiratornim sistemom, kao što su ptice. Vlasnicima ptica savjetujemo da ih udalje iz kuhinje.
- U cilju vaše sigurnosti, ovaj aparat je u skladu s važećim normama i propisima (direktiva o najnižem naponu, elektromagnetnoj kompatibilnosti, materijalima u dodiru s hranom, okolišu...).

**Pri prvoj upotrebi moguće je lagano ispuštanje mirisa i isparenja tokom par prvih minuta.**

**Zelena signalna lampica se redovno gasi i pali tokom upotrebe i time označava da se održava temperatura.**

## TREBA

- Pažljivo pročitajte i čuvajte ove upute, jer su one zajedničke za sve modele, u zavisnosti od pribora koji se dostavlja uz vaš aparat.
- Prilikom prve upotrebe, operite ploče (pogledajte odjeljak 4), naspite malo ulja na ploče i prebrišite mekom krpicom.
- Da biste očuvali oblogu ploče za pečenje, uvijek koristite plastičnu ili drvenu špatulu.
- Prije čišćenja provjeriti da li je aparat ohla en i isključen.
- Očistiti ploče i kućište aparata spužvom, vodom i deterdžentom.

## NE TREBA

- Ne uključujte aparat u struju ako ga ne koristite.
- Nemojte postavljati kuhinjski pribor na površine za pečenje na aparatu.
- Hranu nemojte rezati direktno na pločama.
- Ne dodirujte vruće površine aparata. Uhvatite dršku.
- Nikad nemojte upotrebljavati metalnu spužvu niti prašak za ribanje, da ne biste oštetili površinu za pečenje (npr.: neprijanjajuću oblogu, ...).
- Uređaj i kabl ne mogu se prati u mašini za pranje posuđa.

**Učestvujmo u zaštiti okoliša !**

ⓘ Vaš aparat sadrži mnoge vrijedne materijale koji se mogu reciklirati i ponovo upotrijebiti.

➲ Odnesite ga na za to predviđeno mjesto!

BS

# SIGURNOSNE UPUTE
## VAŽNA UPOZORENJA:

- Ovaj uređaj namijenjen je isključivo kućnoj uporabi.
  Jamstvo ne pokriva uporabu uređaja :
  - u kuhinjama namijenjenim osoblju u dućanima, uredima i drugim radnim okruženjima,
  - u seoskim domaćinstvima,
  - u hotelima, motelima i drugim smještajnim kapacitetima, od strane gostiju,
  - u smještajnim kapacitetima koji pružaju usluge noćenja i doručka.
- Nikad ne ostavljajte ure aj bez nadzora kada je u radu.
- Uklonite svu ambalažu, naljepnice i pribor u unutrašnjosti kao i na vanjskom dijelu uređaja.
- Ovaj uređaj nije namijenjen za uporabu od strane osoba (uključujući djecu) s ograničenim fizičkim, osjetilnim ili psihičkim sposobnostima, ili nedovoljnim iskustvom ili znanjem osim ako su pod nadzorom ili dobivaju upute glede rada od osobe odgovorne za njihovu sigurnost. Djeca trebaju biti nadzirana kako bi se osiguralo da se ne igraju s ovim uređajem.

HR

- ⚠Površine u blizini uređaja mogu se malo zagrijati kada je uređaj u radu.
- Rabite li produžni priključni vod, mora imati minimalno isti presjek i uzemljenu utičnicu.
- Uređaj uključujte samo u uzemljenu utičnicu.
- Odmotajte priključni vod.
- Pazite kako i gdje postavljate priključni vod, sa ili bez produžnog priključnog voda, kako se gosti ne bi spotaknuli o njega.
- U cilju izbjegavanja pregrijavanja uređaja, nemojte ga postavljati u kut ili uza zid.
- Nikad ne postavljajte uređaj izravno na lomljivu podlogu (stol od stakla, stolnjak, lakirani namještaj...) niti na mekane površine poput platnenih stolnjaka.
- Ako je priključni vod oštećen, morate ga zamijeniti u ovlaštenom servisu (vidi popis u jamstvenom listu) ili kod drugog podobnog stručnjaka kako biste izbjegli opasnost.
- Ovaj uređaj nije namijenjen za stavljanje u rad putem vanjske sklopke ili putem odvojenog sustava daljinske kontrole.
- Provjerite da li napon električne mreže odgovara naponu naznačenom na vašemu uređaju.

- Ovaj uređaj se ne smije uranjati u tekućinu.
- Nikad ne uranjajte uređaj i njegov priključni vod u vodu.
- Ovaj uređaj smiju rabiti djeca stara 8 i više godina te osobe sa smanjenom fizičkom, osjetilnom ili mentalnom sposobnošću, ili manjkom iskustva i znanja, ako su pod nadzorom ili im se daju upute za rad s uređajem na siguran način te razumiju s time povezane opasnosti. Djeca ne smiju čistiti ni održavati uređaj, osim ako su starija od 8 godina i pod nadzorom.
- Uređaj i njegov priključni vod držite izvan dosega djece koja su mla a od 8 godina.

HR

## Sprječavanje nezgoda u kućanstvu

- Ako dođe do opekline, odmah pustite hladnu vodu na opeklinu i po potrebi se obratite liječniku.
- Isparavanja iz kuhinje mogu biti opasna za životinje koje imaju osjetljiv dišni sustav, poput ptica. Savjetujemo vlasnicima ptica da ih udalje iz kuhinje.
- U cilju vaše sigurnosti, ovaj uređaj je sukladan s važećim normama i propisima (Direktiva o najnižem naponu, elektromagnetnoj kompatibilnosti, materijalima u dodiru s hranom, okolišu...).

**Pri prvoj uporabi moguće je lagano ispuštanje mirisa i dima koji su normalna pojava za prvi put i ubrzo će nestati.**

**Zelena žaruljica prestat će svijetliti i ponovno će zasvijetliti tijekom uporabe kao pokazatelj održavanja temperature.**

## POTREBNO JE

- Pažljivo pročitajte i čuvajte na dohvatu ruku ove upute, zajedničke za različite inačice ure đaja sukladno s priborom koji se dostavlja uz vaš uređaj.
- Prije prve uporabe, operite ploče (pogledati stavak 4), premažite ih uljem i prebrišite mekom krpicom.
- Da biste očuvali ploču za pečenje, uvijek rabite plastični ili drveni pribor.
- Prije čišćenja provjerite je uređaj vruć i isključen iz utičnice.
- Očistite ploče i kućište ure aja spužvom namočenom vodom i sredstvom za pranje suđa.

## NIKAKO NE RADITI

- Nikada ne ostavljajte uređaj bez nadzora kada je priključen na električnu mrežu ili kada je u uporabi.
- Ne postavljajte kuhinjski pribor na površine za pečenje na uređaju.
- Nemojte rezati hranu izravno na pločama.
- Ne dodirujte vruće površine uređaja : upotrijebite za to namijenjene ručke.
- Nikad ne rabite metalnu spužvu, niti prašak za ribanje, da ne biste oštetili površinu za pečenje (npr.: neprianjajući sloj, ...).
- Uređaj i priključni vod se ne smiju prati u perilici posuđa.

HR

**Sudjelujmo u zaštiti okoliša !**

ⓘ Vaš uređaj sadrži brojne vrijedne materijale koji se mogu reciklirati i ponovno uporabiti.

➲ Odnesite uređaj na mjesto predviđeno za odlaganje sličnog otpada.

# SFATURI PRIVIND SECURITATEA

## PRECAUȚII IMPORTANTE :

- Acest aparat a fost conceput exclusiv pentru o utilizare casnică.
  Nu a fost conceput pentru a fi utilizat în cazurile enumerate în continuare, care nu sunt acoperite de garanție:
  - utilizarea în bucătăriile destinate personalului din magazine, birouri și alte medii profesionale,
  - utilizarea în cadrul fermelor,
  - utilizarea de către clienții hotelurilor, motelurilor și ai altor medii cu caracter rezidențial,
  - utilizarea în medii de tipul camerelor de la pensiuni.
- Nu utilizați niciodată aparatul fără supraveghere.
- Îndepărtați toate ambalajele, autocolantele sau diversele accesorii din interiorul și exteriorul aparatului.
- Acest aparat nu a fost conceput pentru a fi folosit de persoane (inclusiv copii) cu capacități fizice, senzoriale sau mintale diminuate sau de persoane fără experiență sau cunoștințe privind utilizarea unor aparate asemănătoare. Excepție constituie cazul în care aceste persoane sunt supravegheate de o persoană responsabilă de siguranța lor sau au beneficiat

RO

din partea persoanei respective de instrucțiuni prealabile referitoare la utilizarea aparatului. Este bine să fie supravegheați copiii, pentru a vă asigura că nu se joacă cu aparatul.

- ⚠Temperatura suprafețelor accesibile poate fi ridicată în timp ce aparatul se află în funcțiune.
- Dacă folosiți cablu prelungitor : acesta trebuie să aibă cel puțin aceeași secțiune și o priză cu împământare.
- Nu conectați aparatul decât la o priză cu legare la pământ încorporată.
- Derulați complet cablul.
- Poziționati cu grijă cablul electric, chiar dacă folosiți prelungitor, astfel încât vizitatorii să poată circula în jurul mesei fără să se împiedice sau să calce pe el.
- Pentru a evita supraîncălzirea aparatului, nu îl așezați într-un colț sau lângă un perete.
- Nu așezați niciodată aparatul direct pe un suport fragil (masă din sticlă, față de masă, mobilă lăcuită, etc.). Evitați să-l utilizați pe un suport flexibil, de tipul fețelor de masă plastic.
- Dacă este avariat cablul acestui aparat, el trebuie înlocuit de producător, prin serviciul clienți al acestuia, sau de către o persoană cu

RO

o calificare similară, pentru a evita pericolele.

- Acest aparat nu este destinat punerii în funcțiune prin intermediul unui releu de timp exterior sau printr-un sistem separat cu telecomandă.
- Verificați dacă instalația electrică este compatibilă cu puterea și tensiunea indicate dedesubtul aparatului.
- Nu scufundați în apă aparatul.
- Nu scufundați niciodată aparatul și cablul acestuia în apă.
- Acest aparat poate fi folosit de copii de la vârsta de 8 ani și de către persoane cu capacități fizice, senzoriale ori mentale reduse sau cu lipsă de experiența și cunoștințe dacă au fost supervizați sau instruiți să folosească aparatul in siguranță și să înțeleagă ce pericole implică utilizarea. Curățarea și întreținerea nu va fi facută de copii decât dacă au mai mult de 8 ani și sunt supervizați.

RO

- Păstrați aparatul și cablul de alimentare în locuri inaccesibile copiilor mai mici de 8 ani.

## Prevenirea accidentelor casnice

- Dacă se produce un accident, puneţi imediat pe arsură apă rece şi, dacă este nevoie, chemaţi un medic.
- Aburii din timpul gătitului ar putea fi periculoşi pentru animalele care au un sistem respirator deosebit de sensibil, cum ar fi păsările. Îi sfătuim pe proprietarii de păsări să le îndepărteze din bucătărie.
- Pentru siguranţa dumneavoastră, acest aparat este conform cu normele şi reglementările aplicabile (directivele privind echipamentele de joasă tensiune, compatibilitatea electromagnetică, materialele care intră în contact cu alimentele, mediul înconjurător etc.).

**La prima utilizare, se poate produce, în primele minute, o degajare uşoară de miros şi de fum.**

**Verde luminos portocaliu se va stinge şi se va aprinde cu regularitate în timpul utilizării pentru a indica faptul că temperatura este menţinută.**

## CE TREBUIE FĂCUT

- Citiţi cu atenţie şi păstraţi la îndemână instrucţiunile din acest manual, comune pentru diferitele versiuni, în funcţie de accesoriile livrate odată cu aparatul dumneavoastră.
- Inainte de prima utilizare, spălaţi farfuria (farfuriile) (citiţi paragraful 4), turnaţi un pic de ulei în farfurii şi ungeţi cu o cârpă moale.
- Intotdeauna folosiţi o spatulă de lemn sau plastic pentru a evita distrugerea farfuriei de gătit.
- Verificaţi dacă aparatul s-a răcit şi a fost deconectat de la priza de curent înainte de curăţare.
- Curăţaţi plăcile şi corpul aparatului cu ajutorul unui burete, cu apă şi detergent lichid de vase.

## CE NU TREBUIE FĂCUT:

- Nu introduceţi niciodată aparatul în priză când acesta nu este utilizat.
- Nu puneţi ustensile de gătit pe suprafaţa de gătit a aparatului.
- Nu tăiaţi alimentele direct pe plăci.
- Nu atingeţi suprafeţele calde ale aparatului. Utilizaţi mânerul universal.
- Nu folosiţi produse de curăţare abrazive pentru a nu afecta suprafaţa de gătit (de exemplu, învelitul non-adeziv).
- Este interzisă introducerea aparatului şi a cablului de alimentare în maşina de spălat vase.

RO

**Să participăm la protecţia mediului înconjurător!**

① Aparatul dumneavoastră conţine numeroase materiale valorificabile sau reciclabile.

➲ Predaţi-l la un punct de colectare sau, în lipsa acestuia, la un centru de service autorizat pentru a fi procesat în mod corespunzător.

# ПРАВИЛА ЗА БЕЗОПАСНОСТ
## ВАЖНИ ПРЕДПАЗНИ МЕРКИ :

- Този уред е предназначен само за домашна употреба и не е предназначен за комерсиални цели, поради което гаранцията е невалидна ако:
  - уредът се използва в професионални кухни в магазини, офиси и други работни среди;
  - ако се използва в селскостопански къщи
  - от клиенти в хотели, мотели и други подобни социални среди.
  - в барове и закусвални.
- Никога не оставяйте уреда без надзор.
- Отстранете опаковката, лепенките и приставките от вътрешната и от външната страна на уреда.
- Уредът не е предвиден да бъде използван от лица (включително от деца), чиито физически, сетивни или умствени способности са ограничени, или лица без опит и знания освен ако отговорно за тяхната безопасност лице наблюдава и дава предварителни указания относно ползването на уреда.
  Наглеждайте децата, за да се уверите, че не играят с уреда.

BG

- ⚠Температурата на откритите повърхности се повишава, когато уредът е включен.
- Ако използвате удължител, той трябва да има минимално еднакъв диаметър и заземен контакт.
- Включвайте уреда само в заземен контакт.
- Развийте изцяло захранващия кабел.
- При поставянето на кабела, независимо дали е с удължител или не, вземете необходимите предпазни мерки, така че той да не пречи на свободното движение на хора около масата.
- За да избегнете прегряване на уреда, не го поставяйте в ъгъл или до стена.
- Никога не поставяйте уреда директно върху чупливи повърхности (стъклена маса, покривка, лакирана мебел и др.). Избягвайте използването на меки подложки от типа на гумирани покривки.
- Ако захранващият кабел е повреден, за да избегнете всякакви рискове, той трябва да бъде сменен от производителя, от сервиза за гаранционно обслужване или от лице със сходна квалификация.
- Този уред не е предвиден да бъде задействан чрез външен таймер или чрез

BG

отделна система за дистанционно управление.

- Проверете дали електрическата инсталация е съвместима с мощността и напрежението, указани върху долната част на уреда.
- Уредът не трябва да се потапя във вода.
- Уредът, контролният панел и кабелът не трябва да се мокрят.
- Този уред не е предвиден да се ползува от деца под 8 години, както и хора с ограничени физически и ментални способности и познания, освен ако не са инструктирани или надзиравани в боравенето с уреда и предварително запознати с евентуалните рискове.
- Пазете уреда и захранващия кабел извън обсега на деца!

BG

## Предотвратяване на битови злополуки

- В случай на злополука облейте веднага изгореното място със студена вода и ако е необходимо повикайте лекар.
- Пушекът от печенето може да бъде опасен за животни с особено чувствителна дихателна система като птиците. Препоръчваме на собствениците на птици да ги държат на разстояние от кухнята.
- За вашата безопасност този уред съответства на стандартите и на действащата нормативна уредба (Нисковолтова директива, Директива за електромагнитна съвместимост, Материали в контакт с хранителни продукти, околна среда и др.).

**При първото включване можете да усетите лека миризма и дим през първите няколко минути.**

**Зелен светлинен индикатор светва и изгасва периодично по време на използването, като по този начин показва, че температурата се поддържа постоянна.**

## КАКВОТРЯБВАДА НАПРАВИМ

- Прочетете внимателно указанията за различните модели в зависимост от приставките, доставени с вашия уред, и ги запазете за бъдещо ползване.
- Преди първата употреба измийте плочата/плочите (както е посочено в раздела 4), сипете малко олио върху нея/тях и избършете с мека кърпа.
- За да предпазите покритието на плочата за, използвайте само пластмасови или дървени шпатули.
- Проверете дали уредът е студен и изключен преди почистване.
- Почистете плочите и корпуса на уреда с гъба, вода и препарат за почистване.

## КАКВОНЕ ТРЯБВАДА ПРАВИМ

- Не оставяйте уреда включен, когато не го използвате.
- Не поставяйте кухненски съдове върху повърхностите за печене на уреда.
- Не режете продуктите директно върху плочите.
- Не докосвайте нагорещените повърхности на уреда : използвайте голямата ръкохватка.
- Не използвайте телена гъба или почистващ препарат, за да не повредите повърхността за печене (напр. незалепващо покритие и т.н.).
- Уредът и кабелът му не трябва да се слагат в миялна машина..

BG

**Да участваме в опазването на околната среда!**

① Уредът е изработен от различни материали, които могат да се предадат на вторични суровини или да се рециклират.

➲ Предайте го в специален център или, ако няма такъв, в одобрен сервиз, за да бъде преработен.

# OHUTUSSOOVITUSED
## TÄHTSAD ETTEVAATUSABINÕUD:

- Seade on mõeldud ainult majapidamises kasutamiseks.
  See ei ole mõeldud kasutamiseks järgnevalt loetletud keskkondades ning järgneva puhul ei kehti ka garantii:
  - poodide personali köökides, kontorites ja teistes töökeskkondades;
  - taluhoonetes;
  - Klientide hotellides, motellides ja muudes elamu tüüpi keskkondades;
  - kodumajutustes.
- Ärge jätke seadet kunagi järelvalveta.
- Võtke ära kõik võimalikud seadme peal või sees olevad pakkematerjali osad, kleebised ja lisatarvikud.
- Seadet ei tohi kasutada isikud (s.h. lapsed), kelle füüsilised ja vaimsed võimed ning meeled on piiratud või siis isikud, kes seda ei oska või ei tea, kuidas seade toimib, välja arvatud juhul, kui nende turvalisuse eest vastutav isik kas nende järele valvab või on neile eelnevalt seadme tööpõhimõtteid ja kasutamist selgitanud. Ka tuleb valvata selle järele, et lapsed seadmega ei mängiks.

ET

- ⚠Seadme korpus võib selle töötamise ajal kuumeneda.
- Pikendusjuhtme kasutamisel peab sellel olema vähemalt sama ristlõike pindala ja maandatud pistikupesa.
- Kasutage ainult maandusega pistikut.
- Kerige juhe täielikult lahti.
- Jälgige toitejuhet ja võimalikku pikendusjuhet ning võtke tarvitusele kõik ettevaatusabinõud, et juhtmed ei häiriks inimeste liikumist laua ümber ja et keegi nende otsa ei komistaks.
- Seadme ülekuumenemise vältimiseks ärge pange seda nurka ega vastu seina.
- Seadet ei tohi panna purunemisohtlikule või kuumakartlikule pinnale (nt. klaaslaud, laudlina, lakitud mööbel vms.). Ärge pange grilli pehmele alusele (nt. vakstule).
- Kui toitejuhe on katki, tuleb ohuolukordade ärahoidmiseks lasta see tootjal, tema müügijärgsel teenindusel või vastavat kvalifikatsiooni omaval isikul välja vahetada.
- Seade ei ole ett nähtud kasutamiseks välise taimeri või muu seadmest eraldiseisva kaugjuhtimissüsteemiga.
- Kontrollige, et seadme all oleval infoetiketil äratoodud võimsus ja toitepinge sobivad

ET

kasutatava võrgupingega.

- Seadet ei tohi vette kasta.
- Ärge kastke seadet ja selle toitejuhet mitte kunagi vette.
- Seadet võivad kasutada lapsed alates 8. eluaastast, samuti vähesema füüsilise, sensoorse või vaimse võimekusega isikud ning väheste kogemuste ja teadmistega isikud juhul, kui neid on õpetatud seadet ohutult kasutama ja nad mõistavad sellega kaasnevaid ohte või kui nad kasutavad seadet järelevalve all. Lapsed ei tohi seadmega mängida. Seadet ei tohi puhastada ega hooldada lapsed, v.a juhul, kui nad on vanemad kui 8 aastat ja järelevalve all.
- Hoidke seadet ja selle kaablit alla 8-aastastele lastele kättesaamatult.

ET

## Olmetraumade ärahoidmine

- Põletuse korral hoidke põletada saanud kohta külma vee alla ja pöörduge vajadusel arsti poole.
- Küpsetamisel eralduvad aurud võivad teatud erakordselt tundliku hingamisaparaadiga lemmikloomadele (mitmesugused linnud) ohtlikud olla. Soovitatav on linde mitte köögis hoida.
- Et garanteerida teie turvalisus, vastab seade kohaldatavatele normatiividele ja seadustele (Madalpingeseadmete Direktiividele, Elektromagnetiline Ühilduvus, Toiduga kokku puutuda lubatud materjalid, Keskkonnakaitse...).

**Esmakordsel kasutamisel võib seadmest algul eralduda kerget kõrbelõhna ja veidi suitsu.**

**Kasutamise käigus korrapäraselt suˈttiv ja kustuv roheline märgutuli näitab, et seade hoiab saavutatud temperatuuri.**

## MIDA TULEB TEHA

- Lugege tähelepanelikult läbi ja hoidke käepärast juhendis sisalduv info, mis käib seadme erinevate lisatarvikutega varustatud variantide kohta.
- Enne esimest kasutamist peske plaat või plaadid puhtaks (vt. paragrahv 4), valage plaadile või plaatidele tilk õli ja pühkige need siis pehme lapiga üle.
- Et vältida küpsetusplaadi pinnakatte vigastamist, kasutage ainult plastist või puust labidat.
- Enne puhastamist veenduge, et seade on maha jahtunud ja vooluvõrgust eemaldatud.
- Puhastage seadme anumad ja korpus vees ja puhastusvahendis niisutatud svammiga.

## MIDA EI TOHI TEHA

- Ärge jätke seadet vooluvõrku, kui te seda ei kasuta.
- Ärge pange köögiriistu seadme küpsetuspinnale.
- Ärge lõigake toitu otse plaatide peal.
- Ärge puudutage seadme kuumenevaid osi : kasutage korpuse käepidemeid.
- Ärge kasutage metallist nuustikut ega küürimispastat, kuna need võivad küpsetuspinda (s.t. külgevõtmatut pinnakatet) vigastada.
- Seadet ja toitejuhet i tohi pesta nõudepesumasinas..

**Aitame hoida looduskeskkonda!**

ⓘ Teie seadme juures on kasutatud väga mitmeid ümbertöötlemist või kogumist võimaldavaid materjale.

➲ Viige seade kogumispunkti või selle puudumisel volitatud teeninduskeskusesse, et oleks võimalik selle ümbertöötlemine.

ET

# SAUGUMO REKOMENDACIJOS

## SVARBŪS ĮSPĖJIMAI:

- Šis prietaisas skirtas tik naudojimui buityje. Garantijos netenkama, jei prietaisas naudojamas:
  - darbuotojų maitinimui skirtose parduotuvių, biurų ir kitų darbo vietų patalpose;
  - fermose;
  - viešbučiuose, moteliuose ir kitų rūšių apgyvendinimo paslaugas teikiančiose įmonėse;
  - nakvynę ir pusryčius siūlančiose įmonėse.
- Niekada nenaudokite aparato be priežiūros.
- Išvyniokite visas įpakuotas dalis, nuimkite lipnias etiketes ar išardykite priedus aparato viduje ir išorėje.
- Šis aparatas nėra skirtas naudoti asmenims (taip pat vaikams), kurių fizinės, jutiminės arba protinės galimybės yra apribotos, taip pat asmenims, neturintiems atitinkamos patirties arba žinių, išskyrus tuos atvejus, kai už jų saugumą atsakingi asmenys užtikrina tinkamą priežiūrą arba jie iš anksto gauna instrukcijas dėl šio aparato naudojimo.
  Vaikai turi būti prižiūrimi, užtikrinant, kad jie nežaistų su aparatu.
- ⚠ Aparatui veikiant, paviršiai gali būti labai įkaitę.

LT

- Naudojant prailginimo laidą, jis turi būti mažiausiai tokio paties diametro ir įjungtas į įžemintą lizdą.
- Aparatą junkite tik į įžemintą tinklą.
- Išvyniokite visą laidą.
- Užtikrinkite, kad laidas su ilgikliu arba be jo būtų tinkamoje vietoje, imkitės visų būtinų atsargumo priemonių, kad svečiai galėtų nesuvaržyti judėti apie stalą ir neįsipainiotų į laidą.
- Kad aparatas neperkaistų, nestatykite jo į kampą arba prieš sieną.
- Niekada nedėkite aparato tiesiai ant paviršiaus, kurį galima greitai sugadinti (stiklinio stalo, staltiesės, laku padengtų baldų...). Nenaudokite jo ant slidaus paviršiaus, pavyzdžiui, plastikinę tipo staltiese uždengto stalo.
- Jei šio aparato laidas yra pažeistas, gamintojas, centras, kuris yra įgaliotas atlikti priežiūrą po pardavimo, arba panašios kvalifikacijos asmuo jį turi pakeisti, kad nebūtų pavojaus susižeisti.
- Šio aparato negalima jungti naudojant išorinį laiko matavimo prietaisą ar atskirą distancinio valdymo sistemą.

- Patikrinkite, ar Jūsų elektros tinklo įtampa sutampa su po aparatu nurodyta įtampa ir galia.
- Šio aparato negalima nardinti į vandenį.
- Aparato ir jo laido niekada nenardinkite į vandenį.
- Vaikai nuo 8 metų ir vyresni, bei asmenys, kurių fizinės, jutiminės arba protinės galimybės ribotos bei patyrę arba neturintys žinių asmenys gali naudotis šiuo prietaisu tik prižiūrimi arba jiems suteikus instrukcijas dėl saugaus prietaiso naudojimo ir jei jie supranta su prietaiso naudojimu susijusius pavojus. Neleiskite vaikams žaisti su prietaisu. Vaikai gali valyti ir atlikti įprastus priežiūros darbus tik jei jie yra vyresni nei 8 metų ir prižiūrimi suaugusiųjų.
- Laikykite prietaisą ir jo laidą jaunesniems kaip 8 metų vaikams nepasiekiamoje vietoje.

## Nelaimingų atsitikimų namuose prevencija

- Įvykus nelaimingam atsitikimui, nudegusią vietą nedelsdami nuplaukite šaltu vandeniu ir, jei reikia, iškvieskite gydytoją.
- Kepant dūmai gali būti pavojingi gyvūnams, kurių kvėpavimo sistema yra labai jautri, pavyzdžiui, paukščiams. Patariame paukščius auginantiems šeimininkams laikyti juos toliau nuo virtuvės.
- Siekiant užtikrinti Jūsų saugumą, šis aparatas pagamintas laikantis galiojančių standartų ir teisės aktų (Žemos įtampos, Elektromagnetinio suderinamumo, Medžiagų, kurios liečiasi su maistu, Aplinkos apsaugos direktyvų...).

**Pirmą kartą naudojant aparatą, pirmosiomis minutėmis gali sklisti nestiprus kvapas ir dūmai.**

**Naudojant prietaisą, žalias lemputė reguliariai užges ir užsidegs, tokiu būdu parodydamos temperatūros palaikymą.**

## BŪTINA

- Atidžiai perskaitykite ir saugokite šias instrukcijas, kurios yra bendros įvairioms aparato versijoms ir taikomos priklausomai nuo priedų, pristatytų su aparatu.
- Pirmą kartą naudodami, skardą arba skardas nuplaukite (laikykitės skyriuje 4 pateiktų nurodymų), ant skardos arba skardų užpilkite truputį aliejaus ir nuvalykite švelniu skudurėliu.
- Kad apsaugotumėte kepimo skardos dangą, visuomet naudokite plastikinę arba medinę mentelę.
- Patikrinkite, ar aparatas atvėso, ir prieš valydami išjunkite iš tinklo.
- Plokštes ir aparato korpusą plaukite kempine, vandeniu ir indų plovikliu.

## SAUGOS TAISYKLĖS

- Niekada nejunkite aparato į tinklą, jei jo nenaudojate.
- Ant aparato kepimo paviršiaus nedėkite virtuvės įrankių.
- Kepinio nepjauti tiesiai ant grotelių.
- Nelieskite karštų aparato paviršių : naudokite bendrą rankeną.
- Niekada nenaudokite metalinių kempinių ir šveitimo miltelių, kad nesugadintumėte kepimo paviršiaus (pvz., nelipnios dangos...).
- Plokštes ir aparato korpusą plaukite kempine ir indų plovikliu.

**Prisidėkime prie aplinkos apsaugos!**

ⓘ Jūsų aparate yra daug medžiagų, kurias galima pakeisti į pirmines žaliavas arba perdirbti.

➲ Nuneškite jį į surinkimo punktą arba, jei jo nėra, į įgaliotą priežiūros centrą, kad aparatas būtų perdirbtas.

LT

# IETEIKUMI DROŠĪBAI
## SVARĪGIE AIZSARDZĪBAS PAS KUMI:

- Šī ier īce paredzēta t ikai l ietošanai mājsaimniecībā. Tā nav domāta sekojošiem lietošanas veidiem, un šādos gadījumos garantija nav spēkā:
  - darbinieku virtuve veikalos, birojos un citās darba vietās;
  - fermās;
  - klientiem viesnīcās, moteļos un citās izmitināšanas vietās;
  - viesu namos, kas sniedz „guļvietas un brokastu" pakalpojumus.
- Nekad nelietojiet ierīci bez uzraudzības.
- Noņemiet iesaiņojumu, uzlīmes vai citus svešķermeņus no aparāta ārējās daļas, kā arī iekšējās daļas.
- Šis aparāts nav paredzēts tādām personām (tai skaitā bērniem), kuru fiziskās, sensorās vai intelektuālās spējas ir ierobežotas, vai arī tādām personām, kurām trūkst pieredzes vai zināšanu, izņemot gadījumus, kad aparāts tiek lietots kādas citas, par viņu drošību atbildīgas personas vadībā, vai arī sekojot šīs personas iepriekš sniegtām instrukcijām par aparāta lietošanas noteikumiem. Neatstājiet bērnus bez

LV

uzraudzības, lai pārliecinātos, ka viņi nespēlējas ar šo aparātu.

- ⚠Kamēr ierīce darbojas, ārējo virsmu temperatūra var būt paaugstināta.
- Izmantojot pagarinātāju, tā kabeļa diametram jābūt vismaz identiskam, un kontaktligzdai jābūt iezemētai.
- Pieslēdziet ierīci tikai zemētam kontaktam.
- Pilnībā atritiniet vadu.
- Raugieties, lai novietojot vadu ar vai bez pagarinātāja, tiek veikti visi nepieciešamie piesardzības pasākumi, lai tas netraucētu viesiem pārvietoties ap galdu un nesapīties vados.
- Lai izvairītos no ierīces pārkaršanas, nenovietojiet to stūrī vai tuvu pie sienas.
- Nekad nenovietojiet ierīci tiešā saskarē ar trauslām virsmām (stikla galds, galdauts, lakotas mēbeles ...). Izvairieties no tās lietošanas uz plastikāta virsmas.
- Ja ierīces kabelis ir bojāts lai izvairītos no iespējamām briesmām, to drīkst aizvietot tikai ražotājs, apkopes servisa vai līdzīgas kvalifikācijas darbinieks.
- Ierīce nav paredzēta lietošanai ar ārējā taimera vai tālvadības pults palīdzību.

LV

- Pārbaudiet, vai elektroinstalācijas jauda un spriegums sakrīt ar to, kas norādīts uz ierīces.
- Šī ierīce nedrīkst tikt mērcēta.
- Nekad nemērcējiet vadu un ierīci ūdenī tās darbības laikā.
- Bērni no astoņu gadu vecuma un cilvēki ar ierobežotām fiziskajām, maņu vai garīgajām spējām vai personas, kurām nav pietiekamas pieredzes vai zināšanu, drīkst lietot šo ierīci vienīgi pieredzējušas personas uzraudzībā vai arī tad, ja tie ir saņēmuši instrukciju par ierīces drošu lietošanu un apzinās ar to saistītos riskus. Bērni nedrīkst rotaļāties ar šo ierīci.
  Ierīces tīrīšanu un apkopi nedrīkst veikt bērni, kuri ir jaunāki par astoņiem gadiem, un bērni to drīkst darīt vienīgi pieaugušo uzraudzībā.
- Glabājiet ierīci un tās elektrības kabeli vietā, kas nav pieejama bērniem, kuri ir jaunāki par astoņiem gadiem.

LV

## Nelaimes gadījumu novēršana mājas apstākļos

- Ja noticis nelaimes gadījums, nekavējoties atvēsiniet apdedzināto vietu ar aukstu ūdeni un, ja nepieciešams, izsauciet ārstu.
- Dūmi, kas rodas cepšanas laikā, var būt bīstami dzīvniekiem ar jūtīgu elpošanas sistēmu, piemēram, putniem. Iesakām putnu īpašniekiem tos turēt pēc iespējas tālāk no virtuves.
- Lai rūpētos par Jūsu drošību, šī ierīce ir pielāgota lietošanas normām un noteikumiem (Zema spiediena direktīva, Elektromagnētiskā atbilstība, Materiāli, kas ir kontaktā ar ēdienu, Vide, ...).

**Lietojot ierīci pirmo reizi, sākumā var izdalīties viegls aromāts un dūmi.**

**Lietošanas laikā regulāri iedegsies un nodzisīs zaļā signāllampiņa, norādot, ka pastāvīgi tiek uzturēta nepieciešamā temperatūra.**

## KAS JĀDARA

- Uzmanīgi izlasiet un noglabājiet viegli pieejamā vietā ierīces aprakstu un lietošanas instrukciju, kas kopīga dažādām šīs ierīces versijām atkarībā no piederumiem, kas ietilpst komplektā ar to.
- Pirmo reizi izmantojot ierīci, ir jānomazgā virsmu/as (rīkoties saskaņā ar nodaļu 4), uzliet nedaudz eļļas uz virsmas/ām un noslaucīt ar mīkstu drānu.
- Lai pasargātu gatavošanas virsmas pārklājumu, vienmēr jāizmanto plastmasas vai koka lāpstiņu.
- Pirms tīrīšanas pārliecinieties, ka ierīce ir auksta un atslēgta no elektrotīkla.
- Cepamās virsmas un ierīces korpuss tīrāmi ar sūkli, siltu ūdeni un trauku mazgājamo līdzekli.

## KO NEDRĪKST DARĪT

- Nekad nepievienojiet ierīci strāvai, ja tā netiek lietota.
- Nenovietot virtuves piederumus uz ierīces gatavošanas virsmām.
- Negriezt produktus tieši uz grilvirsmas.
- Neaiztikt ierīces karstās virsmas : Izmantot ierīces rokturi.
- Lai nebojātu gatavošanas virsmu, nekad neizmantot metāla sūkli vai mazgāšanas pulveri (piem., ar nelīpošu pārklājumu, ...).
- Ierīce un vads nav mazgājami trauku mazgājamajā mašīnā.

**Iesaistāmies vides aizsardzībā!**

ⓘ Ierīces ražošanā izmantoti vairāki materiāli, kas ir lietojami atkārtoti vai otrreiz pārstrādājami.

➲ Nododiet to elektroierīču savākšanas punktā vai, defekta gadījumā, autorizētā servisa centrā, lai nodrošinātu tās pārstrādi.

LV

## تجنّباً للحوادث المنزلية

- إذا حصل أي حادث، اغسل مكان الحرق فوراً بالماء البارد، واستدع الطبيب إذا لزم الأمر.
- قد تكون روائح الطهي خطرة على بعض الحيوانات ذ ات الحساسية الفائقة في جهازها التنفسي كالطيور. نحن ننصح أصحاب الطيور إبقاء طيورهم بعيدة عن أماكن الطهي.
- من أجل سلامتك، يخضع هذا المنتج لجميع الأحكام والمعايير (قانون التيار الكهربائي المنخفض، قانون التوافقية الكهروماغناطيسية، قوانين المواد ذات الصلة بالطعام، قوانين البيئة....).

**عند الإستعمال للمرة الأولى، قد يصدر عن المنتج قليلاً من الرائحة وقليل من الدخان أثناء الدقائق القليلة الأولى. هذا أمر طبيعي.**

**تومض الأضواء الخضراء باستمرار أثناء تشغيل المُنتج للإشارة بأن الحرارة مُنضبطة.**

## وبناءً على ذلك

- تُطبّق هذه التعليمات عملياً على كل الموديلات بحسب الملحقات المرفقة مع المنتج.
- قبل الإستعمال للمرة الأولى ، تُغسل اللوحة/اللوحات (اتبع الإرشادات في فقرة ٤)، اسكب قليلاً من الزيت على لوحة/لوحات الطهي ، ثم امسحها بقطعة قماش ناعمة.
- استعمل دائماً سباتولا بلاستيكية أو خشبية للحفاظ على الطبقة الغير لاصقة لقدر "فوندو". لا تلمس الطلاء الغير لاصق بأطراف شوكة معدنية.
- يُرجى التأكد بأن المنتج قد فُصل عن التيار قبل تنظيفه.
- نظف أطباق التسخين وجسم المنتج بواسطة إسفنجة وسائل جلي الصحون.

## لا تفعل

- لا تترك المنتج دون عنايتك إن لم يكن قيد الإستعمال.
- لا تضع أدوات وآنية الطهي على أماكن الطهي في المنتج.
- لا تُقطّع الطعام مباشرة على الأطباق.
- لا تلمس الأجزاء الساخنة من المنتج : استسعمل المقبض. لا تُشغّل المنتج إذا كان فارغاً.
- لا تستعمل الإسفنجات المعدنية أو المساحيق الكاشطة لكي تتجنّب إعطاب السطح الذي يتم عليه الطهي (مثلاً : الطلاء الغير لاصق....).
- لا تضع المنتج أو وحدة التغذية الكهربائية أو السلك الكهربائي في جلاّية الصحون.

### حماية البيئة أولاً

يحتوي هذا المنتج على الكثير من المواد القيّمة التي يمكن تصليحها أو إعادة تصنيعها.
يرجى إيداعه لدى المركز المدني لتجميع المهملات.

AR

- تأكد من أن قوة التيار عندك تتناسب مع قوة المنتج المذكورة على قعر المنتج.
- لا تغمر المنتج بالماء.
- لا تغمر المنتج أو السلك الكهربائي التابع له بالماء.
- يمكن أن يُستعمل هذا المنتج بواسطة الأطفال بسن الثامنة وما فوق، وكذلك الأشخاص الذين يعانون من النقص في قواهم الفيزيائية، الحسية والعقلية، أو نقصاً في المعرفة، بشرط أن يُمنحوا الرقابة أو التدريب على استعمال هذا المنتج باسلوب آمن، وأن يُدركوا المخاطر الكامنة من الإستعمال الخاطىء. يجب أن لا يُترك الأطفال يلعبون بالمنتج. يجب أن لا تُترك عمليات التنظيف والصيانة بعهدة الأطفال، ما لم يكونوا فوق سن الثامنة من عمرهم، وتحت الرقابة.
- يُرجى إبقاء المنتج والسلك الكهربائي التابع له بعيداً عن مُتناول الأطفال الذين تقل أعمارهم عن سن الثامنة.

- قد تكون أسطح المنتج الظاهرة ذات حرارة عالية أثناء تشغيله.
- في حال لزم الأمر، يُرجى استعمال وصلة كهربائية مؤرّضة ذات سلك كهربائي لا يقل قطره عن قطر السلك التابع للمنتج. يرجى أخذ جميع الإحتياطات لتجنّب وضعها في طريق أحد.
- أوصل المنتج دائماً في مقبس كهربائي مؤرّض.
- مدد السلك الكهربائي الى آخره.
- اضبط مرور السلك الكهربائي بعناية، في حال استعمال وصلة كهربائية أو لا ، وبحيث لا يتعارض مع مرور الأشخاص أو يُعرقل سيرهم حول الطاولة.
- لكي تُجنّب المنتج الحرارة المُفرطة، لا تضعه في زاوية أو بمواجهة جدار.
- لا تضع المنتج مباشرة على الأسطح الهشّة (طاولة زجاجية، مفرش طاولة، أثاث الموبيليا..). كما يُرجى تجنّب وضع المنتج على سطح ناعم مثل مفارش أطقم الشاي.
- إذا كان السلك الكهربائي تالفاً، يجب استبداله بواسطة المُصنّع أو بواسطة مركز الخدمة لدى الوكيل المُعتمد، أو بواسطة شخص لديه الكفاءة للقيام بهذا العمل تجنّباً للأخطار.
- لم يُعدّ هذا المنتج لكي يعمل بواسطة مؤقت خارجي أو بواسطة نظام التشغيل عن بُعد.

AR

# عربي

## إرشاقزات السلامة

- صُمّم هذا المنتج للإستعمال في المنازل فقط ، ولم يُصمّم للإستعمال في الأماكن والأحوال المُدرجة أدناه، وتسقط الضمانة في حال تم استعمال المنتج في الأماكن التالية :
  - المطابخ المُخصصة للموظفين ، المحلات التجارية، المكاتب وأماكن العمل المُشابهة الأخرى؛
  - المزارع؛
  - في الفنادق بواسطة النزلاء، في الفنادق الشعبية والأماكن المُشابهة؛
  - في صالات الإستقبال وتقديم الفطور.
- لا تترك المنتج غير مراقب أثناء الإستعمال.
- انزع مواد التغليف، الملصقات والملحقات من داخل وخارج المُنتج.
- لم يُعدّ هذا المنتج للإستعمال بواسطة أشخاص (بمن فيهم الأطفال) ممن لا يتمتعون بالقدرة الجسدية، أو بالإمكانات العقلية، أو إذا كانوا يعانون من القصور أو النقص في الخبرة أو المعرفة، ما لم يكونوا تحت رعاية شخص لديه المعرفة التّامة والدراية في استعمال هذا المنتج، من أجل سلامتهم. يجب مراقبة الأطفال والتأكد دائماً أنهم لا يتخذون من المنتج مجالاً للعب.

AR

## پیشـــگیری از حـــوادث در خـــانـــه

- در زمان وقوع حادثه، محل سوختگی را فورا" با آب سرد شستشو داده و در صورت لزوم به پزشک مراجعه کنید.
- بخار غذا برای حیواناتی مانند پرندگان که دارای سیستم تنفسی حساس میباشند، خطرناک است. به صاحب پرنده توصیه میشود که آنها را دور از محل پخت و پز نگهدارند.
- برای حفظ ایمنی شما، این محصول از استاندارد و قوانین قابل اجرا (مانند کاربرد ولتاژ پائین، تطابق الکترومغناطیسی، استفاده از مصالح مناسب در تماس با مواد غذائی، محیط زیست، ...) برخوردار است.

**در زمان استفاده برای بار اول، کمی بو و دود در چند دقیقه آغازین احساس میشود.**

**چشمک زدن متناوب چراغ نارنجی بهنگام کار دستگاه نشان دهنده تامین حرارت است.**

## به موارد ذیل توجه کنید

- این توصیه ها برای هر مدلی از ابزارهای موجود در وسیله شما بکار برده میشود.
- قبل از اولین استفاده، بشقاب (ها) را بشوئید (پس از ٤)، کمي روغن روی بشقاب (ها) ریخته و با پارچه نرم خشک کنید.
- در همه حال از کفگیر پلاستیکی یا چوبی برای حفظ روکش دیگ فوندو استفاده کنید.
- قبل از نظافت، از قطع شدن دستگاه مطمئن شوید.
- ظروف و بدنه دستگاه را با اسفنج و مایع ظرفشوئی تمیز کنید.

## از استفاده در موارد ذیل خودداری نمائید

- در زمان استفاده از وسیله یا اتصال آن به برق، هرگز آنرا بدون مراقبت رها نکنید.
- وسایل آشپزی را روی سطوح پخت دستگاه قرار ندهید.
- هرگز غذا را مستقیما روی بشقاب نبرید.
- از دست زدن به سطوح داغ دستگاه خودداری نموده و از دستگیره استفاده نمائید. با دستگاه خالی کار نکنید.
- برای اجتناب از آسیب رسیدن به سطح پخت (مانند روکش نچسب...)، از استفاده از شوینده هاي فلزی یا پودرهای زبر خودداری کنید.
- دستگاه و سیم برق آن نباید به ماشین ظرفشوئی متصل گردند

**حفاظت از محیط زیست در درجه اول!**

دستگاه شما شامل مواد ذیقیمتیست که امکان احیاء یا بازیافت آنها وجود دارد.
وسیله برقی را در نقاط مخصوص جمع آوری قرار دهید.

FA

- از طریق منبع برق سازی با شبکه جریان برق مطابق مشخصات برچسب استفاده نمایید.
- استفاده از آب مقطر.
- هرگز استفاده در سیستم برق آن را با آب مقطر نپزید.
- این استفاده جهت کودکان 8 سال به بالا و افرادی که با دارای کسانی مانند جسمی، حرکتی و ذهنی هستند و نیز اشخاصی بدون تجربه و آگاهی، چنانچه تحت نظارت فردی که مسئول عاقبت و ایمنی آنها بوده و استفاده آنی جهت استفاده از استفاده بر شرایط ایمنی را به آنها داده باشد و از خطرات آن آگاهی داشته باشند، قابل استفاده میباشد. عاقبت کودکان باشید تا از استفاده به عنوان وسیله بازی استفاده نکنند. تمیز کردن و تعمیرات صرف کننده نباید توسط کودکان زیر 8 سال و بدون عاقبت انجام گیرد.
- استفاده وسیع آن را از دسترس کودکان زیر 8 سال دور نگه دارید.

FA

- ⚠ حالت پخش استکانی از نمک استفاده افزایش می یابد.
- در صورت استفاده از سیم لوله: باید به سه شاخه متصل باشد.
- در همه حال استکانی را به پریز سه شاخه متصل کنید.
- سیم برق را کامل باز کنید.
- چه از سیم لوله استفاده کنید یا خیر، وضعیت سیم برق را با دقت جاسازی کنید. بین تیتیب مهمانان باعث به هم ریختن بخش به سیم، حرکت ضامنه کرد.
- باید جلوگیری از گرمشدن بیش از حد استکانی، آنها در گوشه یا مقابل بیرا قرار نمیشه.
- از قرار دادن استکانی جلو مستقیم روی سطح شکننده (مثل شیشه آبی، مرمری، مبلمان مرغی) اکیدا" خودداری شود. از استفاده از استکانی روی سطح نرم مانند حوله آشپزخانه اجتناب کنید.
- در صورت خراب شدن سیم منبع، باید توسط تولید کننده یا نمایندگی خدمات یا شخص واجد شرایط تعویض شود تا از بروز خطر اجتناب شود.
- این استکانی نمی تواند با استفاده از یک سلدت خارجی یا سیستم کنترل از راه دور کار کند.

FA

# هشدار

**خطرهای مهم:**

- این استکان صرفاً "بخشی استفاده خانگی طراحی شده است. این وسیله جهت استفاده در مواردی غیر طراحی شده و در صورت استفاده، کاربران قادر ایجاد خطرات باشد:
  – آشپزخانه کارکنان در مغازه، دفتر کار و سایر محیط‌های کار
  – خانه در مزرعه
  – استفاده توسط مشتریان در هتل، موتل و سایر محل‌های مسکونی
  – محیط تخصصی و صرفاً صنعتی.
- هرگز استکان را در زمان استفاده، بدون مراقبت رها نکنید.
- کلیه مواد پشت بندی، بچسبها و اجزا جانبی را از بچه‌ها و بدون استکان دور نگه‌دارید.
- از استفاده این وسیله توسط افرادی (شامل کودکان) با توانایی کم جسمانی، حسی و ذهنی یا نداشتن تجربه و دانش کافی بدون اجتناب شود، مگر آنکه کسی آن را تحت مراقبت و آموزش درباره مسئولی و صحیح آن انجام کند. با تحت بر کودکان، میتوان از بدون کسی آنها با وسیله مطمئن شد.

FA

# ҚАУІПСІЗДІК ТЕХНИКАСЫНЫҢ ЕРЕЖЕЛЕРІ

## ҚАУІПСІЗДІК ШАРАЛАРЫ :

- Бұл құрал тек үйде қолдану үшін ғана арналған. Ол кепілдік әрекеті жүрмейтін келесі жағдайларда, атап айтқанда:
  - Дүкендердегі, бюродағы және басқа кәсіби ортадағы қызметкерлер құрамына арналған асханаларда,
  - Фермаларда,
  - Қонақ үйлердің, мотельдердің және уақытша тұруға арналған басқа орындардың тұрғындарымен,
  - «Қонақтарға арналған бөлмелер» үлгісіндегі орындарда қолдану үшін арналмаған.
- Жұмыс жасап тұрған құралды қараусыз қалдырмаңыз және жұмыс жасап тұрған құралды балалардың қолы жететін аймақтан тыс ұстаңыз.
- Барлық орауыш материалдарды, құралдың ішіндегі және сыртындағы жапсырмалар мен керек-жарақтарды алыңыз.
- Құрал шектеулі дене және ақыл-ой қабілеттіліктері бар (соның ішінде балалармен) тұлғалармен, сонымен қатар, сәйкес тәжірибесі және қажет білімі жоқ тұлғалармен де қолдану үшін арналмаған. Аталған тұлғалар тек олардың қауіпсіздігіне жауап

беретін тұлғалардың қадағалауымен немесе оны қолдану бойынша нұсқаулар алғаннан кейін ғана осы құралды қолдана алады. Балалардың құралмен ойнамауын қадағалаңыз.

- ⚠Құралдың жұмыс жасауы барысында оның сыртқы беттері қатты қызуы мүмкін.
- Ұзартқышты қолданған кезде оның жерлестірілген кірістірілген ажырандымен жабдықталғанына көз жеткізіңіз.
- Құралды жерлестірілген розеткаға қосыңыз.
- Құралды электр желісіне қосудан бұрын қоректендіру баусымын толығымен тарқатқан жөн.
- Ұзартқышпен бірге немесе онсыз қолданылатын қоректендіру баусымының орналасуын қадағалаңыз, қоректендіру баусымы адамдарға кедергі жасамауы үшін сақтық шараларын сақтаңыз.
- Құралдың қызып кетуінің алдын алу үшін оны бұрышқа немесе қабырғаға тақап қоймаңыз.
- Құралды бұзылуы мүмкін бетке (шыны үстел, дастархан, жылтыратылған жиһаз ...) тікелей қоюға тыйым салынады. Құралды жұмсақ бетке, мысалы резеңкеленген матадан жасалған дастарханға қоюға болмайды.
- Қоректендіру баусымы зақымданған жағдайда оны дайындаушыдан немесе қызмет көрсету

орталығында сатып алуға болатын баусыммен немесе арнайы блокпен алмастырған жөн.

- Осы құрал сыртқы таймердің немесе қашықтан басқарудың жеке пультінің көмегімен қосылуды қарастырмайды.
- Сіздің желіңіздің кернеуі құралдың тұрқында көрсетілген кернеуге сәйкес екендігін тексеріңіз.
- Құралды суға батыруға тыйым салынады.
- Құрал мен қоректендіру баусымын ешқашан суға батырмаңыз.
- Құрал шектеулі дене, сипап-сезу және ақыл-ой қабілеттіліктері бар (соның ішінде балалармен) тұлғалармен, сонымен қатар, сәйкес тәжірибесі және қажет білімі жоқ тұлғалармен де қолдану үшін арналмаған. Аталған тұлғалар қадағалаумен немесе құралды қауіпсіз қолдану бойынша нұсқауларды алғаннан кейін және онымен қандай қауіп-қатерлер байланысты екендігін түсінгеннен кейін ғана осы құралды қолдана алады. Балалардың құралмен ойнамауын қадағалаңыз. Құралды тазалау немесе оған қызмет көрсету сегіз жасқа толмаған балалармен, сонымен қатар ересектердің бақылауынсыз жүргізілмеуі қажет.
- Құралды және қоректендіру баусымын сегіз жасқа толмаған балалардың қолы жетпейтін жерде сақтаған жөн.

## Тұрмыста болатын бақытсыз жағдайлардың алдын алу

- Егер дегенмен жазатайым оқиға орын алса, күйіп қалған жерді тез арада салқын сумен жуыңыз және қажет болса дәрігер шақырыңыз.
- Пісіру барысындағы түтін құстар сияқты сезімтал тыныс алу жүйесі бар жануарлар үшін қауіп тілік тудыруы мүмкін. Құстардың иелеріне оларды пісіру орындарынан алып кетуге кеңес береміз.
- Бұл өнім барлық стандарттар мен нормаларға (Электромагниттік үйлесімділік, Материалдардың тағаммен үйлесімділігі, Қауіпсіздік...) сәйкес келеді.

**Құралды бірінші рет қолданған кезде, алғашқы бірнеше минутта аздаған иіс немесе түтін шығуы мүмкін.**

**Даярлау/пісіру барысында жасыл шам сіз таңдаған температураның қолайлы екенін көрсету үшін тұрақты түрде жанады және сөнеді.**

## ҚАЖЕТ

- Нұсқаулықты мұқият оқып шығыңыз және оны үнемі қолжетімді жерде ұстаңыз. Осы нұсқаулық тек құралмен бірге жеткізілетін керек-жарақтардың жинағымен ғана ерекшеленетін әр түрлі үлгілерге ортақ болып табылады.
- Алғаш қолданған кезде тақтаны (немесе тақталарды) жуыңыз (қолданудан кейінгі параграфта берілген кеңестерді қараңыз), тақтаға (тақталарға) аз ғана өсімдік майын құйыңыз да, оларды жұмсақ шүберектің көмегімен сүртіңіз.
- Сыртқы беттің жабынын сақтау үшін үнемі пластмасса немесе ағаш қалақшаны қолданыңыз.
- Тазалау алдында құралдың желіден ажыратылғанына көз жеткізіңіз.
- Губканы, ыстық суды және ыдыс жууға арналған сұйықтықты қолдану арқылы тақтаны және құралдың өзін тазалаңыз.

## ОСЫНЫ ЖАСАМАҢЫЗ

- Егер сіз құралды қолданбасаңыз, оны қосуға тыйым салынады.
- Асхана аспабын құралдың қыздырғыш беттеріне қоюға тыйым салынады.
- Өнімдерді тікелей торларда турамаңыз.
- Құралдың ыстық беттерін ұстамаңыз: тұтқаны пайдаланыңыз.
- Қыздырғыш беттің (мысалы, күйіп қалуға қарсы жабынның) зақымдануынан аулақ болу үшін металл губканы немесе тазалағыш ұнтақты қолдануға тыйым салынады.
- Құралды және электрлік шнурды ыдыс-аяқ жуу құрылғысына салмаңыз.

**Қоршаған ортану қорғау бірінші орында!**

ⓘ Сіздің құралыңыз қалпына келтіруге, қайта өңдеуге және қайта қолдануға болатын бағалы материалдардан тұрады.

➲ Қолданыстан шыққан құралды жергілікті қалалық қалдық жинау орнына тапсырыңыз.

## 1

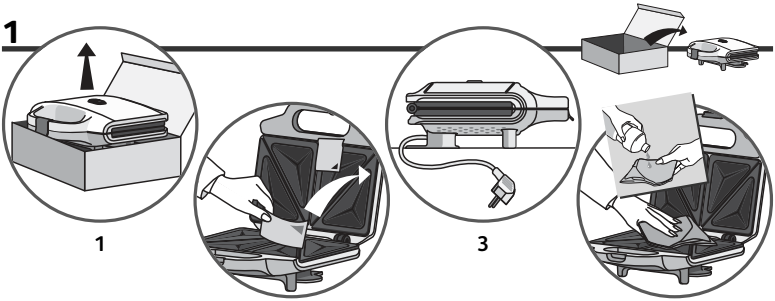


## 2

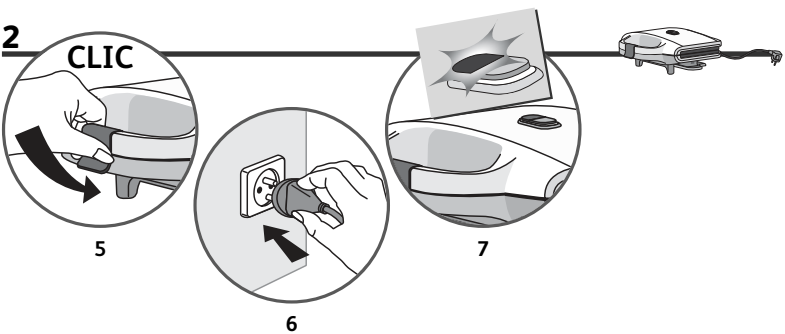


## 3

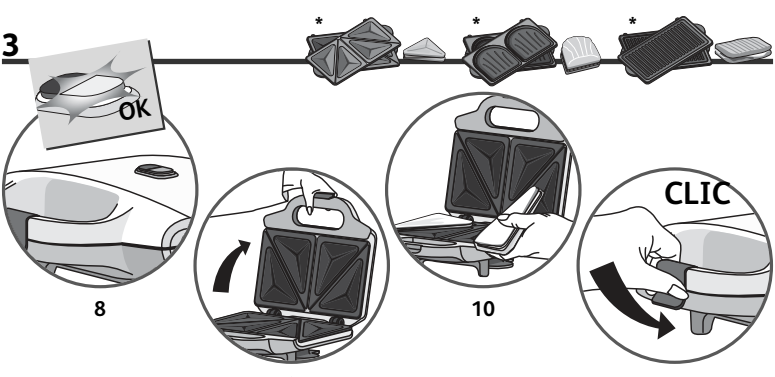

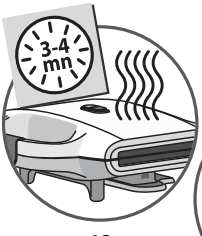


12

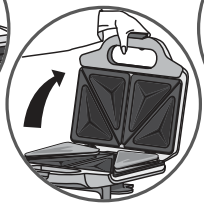

13

14

* selon modèle
* afhankelijk van het model
* je nach Modell
* secondo il modello
* según modelo
* consoante o modelo
* depending on the model
* ανάλογα με το μοντέλο
* modele göre
* afhængig af modellen
* avhengig av modell
* beroende på modell
* mallista riippuen
* w zależności od modelu
* в зависимости от модели
* залежно від моделі
* podle modelu
* podľa modelu
* modelltől függően

## 4

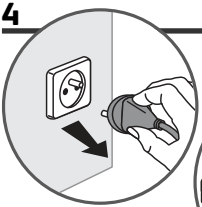

15

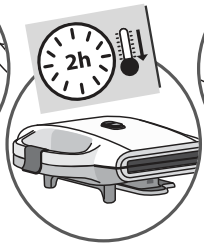


16

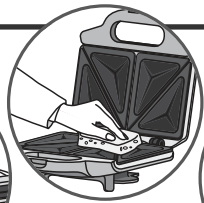

17

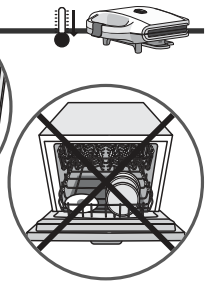

18

## 5

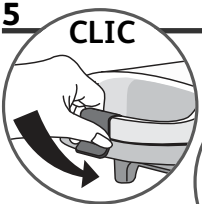


19

20

21

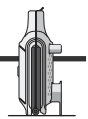

* glede na model
* u zavisnosti od modela
* zavisno od modela
* в зависимост от модела
* үлгісіне қарай
* în funcție de model
* ovisno o modelu
* sõltuvalt mudelist
* priklausomai nuo modelio
* atkarībā no modeļa
* үлгісіне қарай

* حسب الموديل
* برحسب مدل

| | |
|---|---|
| FR | 1 - 5 |
| NL | 6 - 9 |
| DE | 10 - 15 |
| IT | 16 - 19 |
| ES | 20 - 23 |
| PT | 24 - 27 |
| EN | 28 - 31 |
| EL | 32 - 35 |
| TR | 36 - 39 |
| DA | 40 - 43 |
| NO | 44 - 47 |
| SV | 48 - 51 |
| FI | 52 - 55 |
| PL | 56 - 59 |
| RU | 60 - 63 |
| UK | 64 - 67 |
| CS | 68 - 71 |
| SK | 72 - 75 |
| HU | 76 - 79 |
| SL | 80 - 83 |
| SR | 84 - 87 |
| BS | 88 - 91 |
| HR | 92 - 95 |
| RO | 96 - 99 |
| BG | 100 - 103 |
| ET | 104 - 107 |
| LT | 108 - 111 |
| LV | 112 - 115 |
| AR | 116 - 119 |
| FA | 120 - 123 |
| KK | 124 - 127 |


Ref. 2100068767 - 12/11