EN Please read the safety instructions before use

1. SAFETY INSTRUCTIONS
- For your safety, this appliance complies with the applicable standards and regulations (Low Voltage Directive, Electromagnetic Compatibility, Environmental…).
- The appliance's accessories become very hot during use. Avoid contact with the skin. Make sure that the supply cord never comes into contact with the hot parts of the appliance.
- Check that the voltage of your electricity supply matches the voltage of your appliance. Any error when connecting the appliance can cause irreparable harm, not covered by the guarantee.
- For additional protection, the installation of a residual current device (RCD) having a rated residual operating current not exceeding 30 mA is advisable in the electrical circuit supplying the bathroom. Ask for installer for advice.

- Burn hazard. Keep appliance out of reach from young children, particularly during use and cool down.
- When the appliance is connected to the power supply, never leave it unattended.
- Always place the appliance with the stand, if any, on a heat-resistant, stable flat surface.

- The installation of the appliance and its use must however comply with the standards in force in your country.
- WARNING: do not use this appliance near bathtubs, showers, basins or other vessels containing water.
- When the appliance is used in a bathroom, unplug it after use since the proximity of water presents a hazard even when the appliance is switched off.
- For other countries not subject to EU regulations: this appliance is not intended for use by persons (including children) with reduced physical, sensory or mental capabilities, or lack of experience and knowledge, unless they have been given supervision or instruction concerning use of the appliance by a person responsible for their safety. Children should be supervised to ensure that they do not play with the appliance.
- For countries subject to EU regulations (CE): this appliance can be used by children aged from 8 years and above and persons with reduced physical, sensory or mental capabilities or lack of experience and knowledge if they have been given supervision or instruction concerning use of the appliance in a safe way and understand the hazards involved. Children shall not play with the appliance. Cleaning and user maintenance shall not be made by children without supervision.
- If the supply cord is damaged, it must be replaced by the manufacturer, its service agent or similarly qualified persons in order to avoid a hazard.
- Stop using your appliance and contact an Authorised Service Centre if:

- your appliance has fallen.
- it does not work correctly.

- The appliance must be unplugged:

- before cleaning and maintenance procedures.
- if it is not working correctly.
- as soon as you have finished using it.
- if you leave the room, even momentarily.

- Do not use if the cord is damaged.
- Do not immerse or put under running water, even for cleaning purposes.
- Do not hold with damp hands.
- Do not hold the appliance by the casing, which is hot, but by the handle.
- Do not unplug by pulling on the cord, rather pull out by the plug.
- Do not use an electrical extension lead.
- Do not clean with abrasive or corrosive products.
- Do not use at temperatures below 0°C and above 35°C.

GUARANTEE:
Your appliance is designed for use in the home only. It should not be used for professional purposes. The guarantee becomes null and void in the case of improper usage.

2. MAINTENANCE
CAUTION! Always unplug your appliance and allow it to cool before cleaning it.
- To clean the appliance, unplug it and then wipe with a damp cloth and dry with a dry cloth.

3. TROUBLESHOOTING
- You're not happy with the results you're getting from your straightener:

- Press the straightener plates more firmly against your hair section.
- Slide your straightener more slowly.
- Increase the temperature using the "+" button.

- The plate isn't static.

- This is quite normal, the straightener is fitted with a mobile plate to get better results from your straightener.

ENVIRONMENT PROTECTION FIRST!
ⓘ Your appliance contains valuable materials which can be recovered or recycled.
➲ Leave it at a local civic waste collection point.

These instructions are also available on our website www.rowenta.com

FR Lire attentivement le mode d'emploi ainsi que les consignesde sécurité avant toute utilisation.

1. CONSEILS DE SECURITE
- Pour votre sécurité, cet appareil est conforme aux normes et réglementations applicables (Directives Basse Tension, Compatibilité Electromagnétique, Environnement...).
- Les accessoires de l'appareil deviennent très chauds pendant l'utilisation. Evitez le contact avec la peau. Assurez-vous que le cordon d'alimentation ne soit jamais en contact avec les parties chaudes de l'appareil.
- Vérifiez que la tension de votre installation électrique correspond à celle de votre appareil. Toute erreur de branchement peut causer des dommages irréversibles non couverts par la garantie.
- Pour une protection supplémentaire, l'installation d'un dispositif à courant résiduel (RCD) ayant un courant de fonctionnement résiduel nominal n'excédant pas 30 mA est conseillée dans le circuit électrique alimentant la salle de bain. Demandez conseil à l'installateur.

- Risque de brûlure. Gardez l'appareil hors de portée des jeunes enfants, en particulier pendant l'utilisation et le refroidissement.
- Lorsque l'appareil est connecté à l'alimentation, ne le laissez jamais sans surveillance.
- Placez toujours l'appareil avec le support, le cas échéant, sur une surface plane, stable et résistante à la chaleur.

- L'installation de l'appareil et son utilisation doit toutefois être conforme aux normes en vigueur dans votre pays.
- ATTENTION : ne pas utiliser cet appareil près des baignoires, douches, lavabos ou autres récipients contenant de l'eau.
- Lorsque l'appareil est utilisé dans une salle de bain, débranchez-le après usage, car la proximité de l'eau représente un danger, même lorsque l'appareil est éteint.
- Pour les autres pays non soumis aux normes EU : cet appareil n'est pas prévu pour être utilisé par des personnes (y compris les enfants) dont lescapacités physiques, sensorielles ou mentales sont réduites, ou des personnes dénuées d'expérience ou de connaissance, sauf si elles ont pu bénéficier, par l'intermédiaire d'une personne responsable de leur sécurité, d'une surveillance ou d'instructions préalables concernant l'utilisation de l'appareil.
- Pour les pays soumis aux normes EU (CE): cet appareil peut être utilisé par des enfants âgés de 8 ans et pluset des personnes ayant des capacités physiques, sensorielles ou mentales réduites ou un manque d'expérience et de connaissances, s'ilsont reçu un encadrement ou des instructions concernant l'utilisation de l'appareil en toute sécurité et comprennent les risques encourus. Les enfants ne doivent pas jouer avec l'appareil. Les enfants ne doivent ni nettoyer l'appareil ni s'occuper de son entretien sans surveillance.Il convient de surveiller les enfants pour s'assurer qu'ils ne jouent pas avec l'appareil.
- Si le câble d'alimentation est endommagé, il doit être remplacé par le fabricant, son service après vente ou des personnes de qualification similaire afin d'éviter un danger.
- N'utilisez pas votre appareil et contactez un Centre Service Agréé si : votre appareil est tombé, s'il ne fonctionne pas normalement.
- L'appareil doit être débranché : avant le nettoyage et l'entretien, en cas d'anomalie de fonctionnement, dès que vous avez terminé de l'utiliser.
- Ne pas utiliser si le cordon est endommagé.
- Ne pas immerger ni passer sous l'eau, même pour le nettoyage.
- Ne pas tenir avec les mains humides.
- Ne pas tenir par le boîtier qui est chaud, mais par la poignée.
- Ne pas débrancher en tirant sur le cordon, mais en tirant par la prise.
- Ne pas utiliser de prolongateur électrique.
- Ne pas nettoyer avec des produits abrasifs ou corrosifs.
- Ne pas utiliser par température inférieure à 0 °C et supérieure à 35 °C.

GARANTIE
Votre appareil est destiné à un usage domestique seulement. Il ne peut être utilisé à des fins professionnelles.
La garantie devient nulle et invalide en cas d'utilisation incorrecte.

2. ENTRETIEN
ATTENTION ! : Toujours débrancher l'appareil et le laisser refroidir avant de le nettoyer.
- Pour nettoyer l'appareil : débranchez-le, passez un chiffon humide et séchez avec un chiffon sec.

3. EN CAS DE PROBLEME
- Le lissage n'est pas assez efficace :

- Serrez plus fermement les plaques lissantes sur votre mèche de cheveux.
- Faites glisser l'appareil plus lentement.
- Augmentez la température à l'aide du bouton « + ».

- La plaque n'est pas fixe.

- C'est normal, l'appareil est équipé d'une plaque mobile pour une meilleure efficacité de lissage.

PARTICIPONS À LA PROTECTION DE L'ENVIRONNEMENT!
ⓘ Votre appareil contient de nombreux matériaux valorisables ou recyclables.
➲ Confiez celui-ci dans un point de collecte ou à défaut dans un centre service agréé pour que son traitement soit effectué.

FR Cet appareil, ses accessoires, piles et cordons se recyclent
À DÉPOSER EN MAGASIN ou À DÉPOSER EN DÉCHETERIE
Points de collecte sur www.quefairedemesdechets.fr
Privilégiez la réparation ou le don de votre appareil !

Ces instructions sont également disponibles sur notre site Internet www.rowenta.com

DE Vor Gebrauch Sicherheitsvorschriften durchlesen

1. Sicherheitshinweise
- Lesen Sie die Gebrauchsanleitung sorgfältig vor der ersten Inbetriebnahme ihres Gerätesdurch. Eine unsachgemäße Bedienung entbindet den Hersteller von jeglicher Haftung. Um Ihre Sicherheit zu gewährleisten, entspricht dieses Gerät den gültigen Normen und Bestimmungen (Niederspannung, elektromagnetische Verträglichkeit, Umwelt...).
- Die Zubehörteile dieses Gerätes werden während des Betriebs sehr heiß. Vermeiden Sie es, sie mit der Haut in Kontakt zu bringen. Versichern Sie sich, dass das Stromkabel nicht mit den heißen Teilen des Geräts in Kontakt gerät.
- Überprüfen Sie, dass die Betriebsspannung Ihres Geräts mit der Spannung Ihrer Elektroinstallation übereinstimmt. Ein fehlerhafter Anschluss kann irreparable Schäden hervorrufen, die nicht von der Garantie abgedeckt sind.
- Zum zusätzlichen Schutz sollte das Gerät an den Stromkreis des Badezimmers mit einer Fehlerstrom Schutzeinrichtung für Wechselstrom mit 30mA Nennfehlerstrom angeschlossen werden. Lassen Sie sich von Ihrem Elektroinstallateur beraten.

- Verbrennungsgefahr. Gerät außer Reichweite von kleinen Kindern halten, insbesondere während des Gebrauchs und während das Gerät sich abkühlt.
- Gerät niemals unbeaufsichtigt lassen, wenn es mit der Stromquelle verbunden ist.
- Das Gerät immer mit dem Ständer, sofern vorhanden, auf eine hitzebeständige, feste, ebene Oberfläche stellen.

- Die Installation des Geräts muss den in Ihrem Land gültigen Normen entsprechen.
- ACHTUNG: Verwenden Sie das Gerät nicht in der Nähe von Badewannen, Duschen, Waschbecken oder anderen Gefäßen, die Wasser enthalten.
- Wird das Gerät im Badezimmer benutzt, ist nach dem Gebrauch der Netzstecker zu ziehen, da die Nähe von Wasser selbst bei ausgeschaltetem Gerät eine Gefahr darstellt.
- Für Länder ohne EU-Vorschriften:Dieses Gerät ist nicht dazu gedacht, von Personen (einschließlich Kindern) benutzt zu werden, deren körperliche, sensorische oder mentale Fähigkeiten eingeschränkt sind oder denen es an Erfahrung und Kenntnissen mangelt; es sei denn, sie wurden in die Benutzung des Gerätes unterwiesen und werden von einer für ihre Sicherheit verantwortlichen Person beaufsichtigt. Kinder müssen beaufsichtigt werden, um sicherzustellen, dass sie nicht mit dem Gerät spielen.
- Für Länder mit EU-Vorschriften (CE): Dieses Gerät kann von Kindern ab einem Alter von 8 Jahren und Personen mit eingeschränkten körperlichen, sensorischen oder geistigen Fähigkeiten oder Personen, denen es an Erfahrung und Kenntnis mangelt, benutzt werden, sofern sie beaufsichtigt werden oder in die sichere Benutzung des Gerätes unterwiesen wurden und die damit verbundenen Gefahren verstehen. Kinder dürfen nicht mit dem Gerät spielen. Reinigung und Benutzerwartung dürfen nicht von Kindern ohne Beaufsichtigung durchgeführt werden.
- Wenn das Stromkabel beschädigt ist, darf es, um jedwede Gefahr zu vermeiden, nur vom Hersteller, dem Kundendienst oder ähnlich qualifizierten Personen ausgetauscht werden.
- Benutzen Sie das Gerät nicht und treten Sie mit einem zugelassenen Kundendienstcenter in Kontakt, wenn: das Gerät zu Boden gefallen ist und nicht richtig funktioniert.
- Das Gerät muss ausgesteckt werden: vor Reinigung und Wartung, bei Funktionsstörungen und sofort nach dem Gebrauch. Lassen Sie das Kabel niemals herunter hängen, oder in die Nähe von, oder in Berührung mit einer Wärmequelle oder einer scharfen Kante kommen.
- Wenn das Stromkabel beschädigt ist, darf das Gerät nicht benutzt werden.
- Nicht ins Wasser tauchen und nicht unter fließendes Wasser halten, auch nicht zur Reinigung.
- Fassen Sie das Gerät nicht mit feuchten Händen an oder wenn Sie barfuss sind.
- Fassen Sie das Gerät nicht am Gehäuse an, das heiß ist, sondern an den Griffen.
- Stecken Sie das Gerät nicht durch Ziehen am Stromkabel aus, sondern ziehen Sie den Stecker aus der Steckdose.
- Benutzen Sie kein Verlängerungskabel.
- Reinigen Sie das Gerät nicht mit scheuernden oder ätzenden Produkten.
- Betreiben Sie das Gerät nicht bei Temperaturen unter 0 °C oder über 35 °C. Legen Sie das Gerät nicht ab solange es eingeschaltet ist. Das Ansauggitter darf niemals abgedeckt werden. Reinigen Sie von Zeit zu Zeit das Ansauggitter um ein überhitzen des Gerätes zu vermeiden. Verwenden Sie nur original Zubehör. Das Gerät nie unbeaufsichtigt betreiben.

GARANTIE:
Jeder Eingriff, außer der im Haushalt üblichen Reinigung und Pflege durch den Kunden, muss durch den Kundendienst erfolgen. Dieses Gerät ist ausschließlich für den Hausgebrauch bestimmt. Es darf nicht für gewerbliche Zwecke eingesetzt werden. Bei unsachgemäßer Benutzung erlischt die Garantie.

2. WARTUNG
ACHTUNG! Das Gerät vor dem Reinigen immer ausstecken und abkühlen lassen.
- Reinigung des Geräts: Das Gerät ausstecken, mit einem feuchten Lappen säubern und mit einem trockenen Lappen trocknen.

3. IM PROBLEMFALL
- Das Glättergebnis ist nicht gut genug:

- Schließen Sie die Glättplatten auf Ihrer Haarsträhne fester.
- Lassen Sie das Gerät langsamer gleiten.
- Erhöhen Sie die Temperatur mit dem Knopf „+".

- Die Platte ist nicht fest.

- Das ist normal. Das Gerät besitzt eine bewegliche Platte für noch mehr Glätteffizienz.

BEDEUTUNG DES SYMBOLS „DURCHGESTRICHENE MÜLLTONNE"
Das auf Elektro- und Elektronikgeräten regelmäßig abgebildete Symbol einer durchgestrichenen Mülltonne weist darauf hin, dass das jeweilige Gerät am Ende seiner Lebensdauer getrennt vom unsortierten Siedlungsabfall zu erfassen ist.

GETRENNTE ERFASSUNG VON ALTGERÄTEN
Elektro- und Elektronikgeräte, die zu Abfall geworden sind, werden als Altgeräte bezeichnet. Besitzer von Altgeräten haben diese einer vom unsortierten Siedlungsabfall getrennten Erfassung zuzuführen. Altgeräte gehören insbesondere nicht in den Hausmüll, sondern in spezielle Sammel- und Rückgabesysteme.
Die getrennte Entsorgung eines Haushaltsgerätes vermeidet mögliche negative Auswirkungen auf die Umwelt und die menschliche Gesundheit, die durch eine nicht vorschriftsmäßige Entsorgung bedingt sind. Zudem ermöglicht wird die Wiederverwertung der Materialien, aus denen sich das Gerät zusammensetzt, was wiederum eine bedeutende Einsparung an Energie und Ressourcen mit sich bringt.
Enthalten die Produkte Batterien und Akkus oder Lampen, die aus dem Altgerät zerstörungsfrei entnommen werden können, sind Sie als Endnutzer gesetzlich dazu verpflichtet, diese vor der Entsorgung zu entnehmen und getrennt als Batterie bzw. Lampe zu entsorgen.

MÖGLICHKEITEN DER RÜCKGABE VON ALTGERÄTEN
Besitzer von Altgeräten aus privaten Haushalten können diese bei den Sammelstellen der öffentlich-rechtlichen Entsorgungsträger oder bei den von Herstellern oder Vertreibern im Sinne des ElektroG eingerichteten Rücknahmestellen unentgeltlich abgeben. Auskünfte zur nächsten Abfallsammelstelle erhalten Sie beim Hersteller oder Händler

DATENSCHUTZ
Wir weisen alle Endnutzer von Elektro- und Elektronikaltgeräten darauf hin, dass Sie für das Löschen personenbezogener Daten auf den zu entsorgenden Altgeräten selbst verantwortlich sind.

Diese Sicherheitshinweise sind auch auf unserer Website www.rowenta.com verfügbar.

NL Lees eerst zorgvuldig alle veiligheidsvoorschriften voor ieder gebruik.

1. VEILIGHEID
- Voor uw veiligheid beantwoordt dit apparaat aan de toepasselijke normen en regelgevingen (Richtlijnen Laagspanning, Elektromagnetische Compatibiliteit, Milieu…).
- De accessoires van het apparaat worden tijdens het gebruik zeer heet. Vermijd contact met de ogen. Zorg dat het netsnoer nooit in contact komt met de hete delen van het apparaat.
- Controleer of de spanning van uw elektriciteitsinstallatie overeenkomt met die van het apparaat. Een verkeerde aansluiting kan onherstelbare schade veroorzaken die niet door de garantie gedekt wordt.
- Voor extra bescherming wordt aanbevolen om een aardlekschakelaar te installeren met een differentiaalstroom van maximaal 30 mA in het elektrische circuit van de badkamer. Vraag de installateur voor meer advies.

- Houd het apparaat uit de buurt van jonge kinderen, in het bijzonder tijdens de werking en het afkoelen.
- Als het apparaat op de voeding is aangesloten, laat het nooit zonder toezicht achter.
- Plaats het apparaat altijd met de stander, indien aanwezig, op een warmtebestendig, stabiel en vlak oppervlak.

- De installatie van het apparaat en het gebruik moeten echter beantwoorden aan de in uw land geldende normen.
- WAARSCHUWING: gebruik dit apparaat niet in de buurt van badkuipen, douches, wasbakken of andere water bevattende reservoirs.
- Wanneer het apparaat gebruikt wordt in een badkamer, haal dan de stekker na gebruik uit het stopcontact, aangezien de nabijheid van water gevaar oplevert zelfs wanneer het apparaat is uitgeschakeld.
- Voor landen waarin de EU-regelgeving niet van toepassing is: dit apparaat is niet bedoeld voor gebruikers (waaronder kinderen) met fysieke, zintuiglijke of mentale beperkingen, of die te weinig ervaring en kennis hebben, tenzij ze onder toezicht staan of aanwijzingen hebben gekregen omtrent het gebruik van het apparaat door iemand die verantwoordelijk is voor hun veiligheid. Houd toezicht op kinderen opdat ze niet met het apparaat spelen.
- Voor landen waarin de EU-regelgeving van toepassing is (CE): dit apparaat mag worden gebruik door kinderen vanaf 8 jaar en gebruikers met fysieke, zintuiglijke of mentale beperkingen, of die te weinig ervaring en kennis hebben, indien zij onder toezicht staan of aanwijzingen hebben gekregen omtrent het gebruik van het apparaat en die de bijbehorende gevaren begrijpt. Laat kinderen niet spelen met het apparaat. Kinderen mogen het apparaat niet zonder toezicht reinigen of gebruikersonderhoud plegen.
- Indien het netsnoer beschadigd is, moet het vervangen worden door de fabrikant, diens servicedienst of een persoon met een gelijkwaardige kwalificatie, om gevaarlijke situaties te voorkomen.
- Gebruik het apparaat niet meer en neem contact op met een erkende Servicedienst indien:

- het apparaat gevallen is
- het niet meer normaal werkt.

- De stekker moet uit het stopcontact gehaald worden:

- vóór het reinigen en onderhoud van het apparaat
- bij storingen tijdens het gebruik
- zodra u het apparaat niet meer gebruikt.

- Niet gebruiken wanneer het netsnoer beschadigd is.
- Niet in water onderdompelen of onder de kraan houden, ook niet voor het reinigen.
- Niet vasthouden met vochtige handen.
- Niet bij het kastje vasthouden wanneer dit heet is, maar aan de handgreep.
- De stekker niet uit het stopcontact halen door aan het snoer te trekken, maar alleen via de stekker.
- Geen verlengsnoer gebruiken.
- Niet reinigen met schurende of corrosieve middelen.
- Niet gebruiken bij temperaturen onder 0 °C en boven 35 °C.

GARANTIE:
Dit apparaat is alleen bestemd voor huishoudelijk gebruik. Het kan niet voor bedrijfsmatige doeleinden gebruikt worden. De garantie is niet geldig in geval van een oneigenlijk gebruik

2. ONDERHOUD
OPGELET ! : Na gebruik het apparaat uitzetten, en volledig laten afkoelen voordat u het opbergt.
- Om het apparaat te reinigen : uitzetten, een vochtige doek eroverheen halen en met een droge doek afdrogen.

3. IN GEVAL VAN PROBLEMEN

• De stijling is niet perfect.
- Druk de stijlplaten steviger op de haarlok.
- Laat de stijltang langzamer over het haar glijden.
- Verhoog de temperatuur met de "+" knop.

• De plaat beweegt.
- Dit is normaal, het toestel werd voorzien van een beweeglijke plaat voor een nog beter stijlresultaat.

WEES VRIENDELIJK VOOR HET MILIEU!
ⓘ Uw apparaat bevat veel materialen die hergebruikt of gerecycleerd kunnen worden.
➲ Breng het naar een hiervoor bedoeld verzamelpunt of een erkende servicedienst voor verwerking hiervan.

Deze v Deze voorschriften kunt u nalezen op onze website www.rowenta.com.

ES Antes de cualquier utilización, lea las instrucciones de seguridad.

1. INSTRUCCIONES DE SEGURIDAD
- Por su seguridad, este aparato cumple las normas y disposiciones aplicables (Directivas de Baja Tensión, Compatibilidad Electromagnética, Medio ambiente…).
- Los accesorios del aparato alcanzan una elevada temperatura durante su uso. Evite el contacto con la piel. Asegúrese de que el cable de alimentación no se encuentre nunca en contacto con las partes calientes del aparato.
- Asegúrese de que la tensión de su instalación eléctrica se corresponde con la de su aparato. Cualquier error de conexión puede causar daños irreversibles que no cubre la garantía.
- Para mayor protección, en el circuito eléctrico que alimenta al baño es recomendable instalar un dispositivo de corriente residual (RCD) con una corriente operativa residual nominal de como máximo 30 mA. Consulte a su instalador para que le asesore.

- Peligro de quemaduras. Mantenga el aparto fuera del alcance de los niños pequeño, especialmente durante su uso y mientras se enfría.
- No deje nunca el aparato desatendido mientras está conectado a la red eléctrica.
- Coloque siempre el aparato con el soporte, si procedo, sobre una superficie plana, estable y termorresistente.

- La instalación del aparato y su uso debe cumplir no obstante las normas en vigor en su país.
- ADVERTENCIA: no utilice el electrodoméstico cerca de bañeras, duchas, lavabos u otros elementos que contengan agua.
- Cuando esté utilizando el electrodoméstico en el baño, desenchúfelo después de su uso, pues su proximidad al agua supone un riesgo incluso estando apagado.
- Para otros países no sujetos a la normativa de la UE: este aparato no está diseñado para ser utilizado por personas (incluidos los niños) cuyas capacidades físicas, sensoriales o mentales sean reducidas, o por personas carentes de experiencia o de conocimiento, salvo si estas han contado por medio de una persona responsable de su seguridad, con una vigilancia o con instrucciones previas relativas al uso del aparato. Se recomienda vigilar a los niños para asegurarse de que no juegan con el aparato.
- Para los países sujetos a la normativa de la UE (CE): este electrodoméstico puede ser usado por niños de 8 años en adelante y por personas con discapacidades físicas, sensoriales o mentales o por falta de conocimientos y experiencia en el manejo de este tipo de aparatos, siempre que cuenten con supervisión o hayan recibido instrucciones sobre el uso seguro del electrodoméstico y entiendan los riesgos que implica. Los niños no deberán jugar con el aparato. La limpieza y el mantenimiento de usuario no deben realizarlas niños sin supervisión.
- En caso de que el cable de alimentación esté dañado, éste deberá ser sustituido por el fabricante, su servicio postventa o por personas cualificadas con el fin de evitar cualquier peligro.
- No utilice el aparato y contacte con un Centro de Servicio Autorizado si su aparato ha caído al suelo o si no funciona normalmente.
- El aparato debe desconectarse antes de su limpieza y mantenimiento, en caso de anomalías en su funcionamiento, una vez que haya terminado de utilizarlo.
- No lo utilice si el cable está dañado.
- No sumerja ni pase el aparato por el agua, ni siquiera para limpiarlo.
- No lo sujete con las manos húmedas.
- No lo sujete por la carcasa que está caliente, sino por el asa.
- No lo desconecte tirando del cable, sino tirando del enchufe.
- No utilice ningún alargador eléctrico.
- No lo limpie con productos abrasivos o corrosivos.
- No lo utilice con una temperatura inferior a 0°C ni superior a 35°C.

GARANTÍA:
Su aparato está destinado únicamente a un uso doméstico. No puede utilizarse con fines profesionales.
La garantía quedará anulada y dejará de ser válida en caso de un uso incorrecto.

2. MANTENIMIENTO
¡ATENCIÓN!: Desconectar siempre el aparato y dejarlo enfriar antes de limpiarlo.
- Para limpiar el aparato: desconéctelo, pase un paño húmedo y séquelo con un paño seco.

3. EN CASO DE PROBLEMAS

• El resultado del alisado no es el deseado:
- Apriete más al cerrar las placas alisadoras sobre el mechón de pelo.
- Gire el aparato más despacio.
- Aumente la temperatura con el botón "+".

• La placa no es fija:
- Es normal, el aparato dispone de una placa móvil para una mayor eficacia de alisado.

¡COLABOREMOS EN LA PROTECCIÓN DEL MEDIO AMBIENTE!
ⓘ Su aparato contiene un gran número de materiales valorizables o reciclables.
➲ Llévelo a un punto de recogida o en su defecto a un servicio técnico autorizado para que realice su tratamiento.

Estas instrucciones también están disponibles en nuestra web www.rowenta.com.

IT Prima di qualsiasi uso prendere atto delle istruzioni di sicurezza.

1. SICUREZZA
- Per la vostra sicurezza, questo apparecchio è conforme alle norme e normative applicabili (Direttive Bassa Tensione, Compatibilità elettromagnetica, Ambiente,…).
- Gli accessori dell'apparecchio diventano molto caldi durante l'uso. Evitate il contatto con la pelle. Assicuratevi che il cavo d'alimentazione non sia mai a contatto con le parti calde dell'apparecchio.
- Verificate che la tensione del vostro impianto elettrico corrisponda a quella dell'apparecchio. Qualsiasi errore di collegamento all'alimentazione può causare danni irreversibili non coperti dalla garanzia.
- Per una protezione ulteriore, si consiglia l'installazione nella rete del bagno di un dispositivo a corrente residua (RCD) con una corrente residua nominale non eccedente i 30 mA. Contattare un installatore per consigli e chiarimenti.

- Rischio di ustioni. Tenere l'apparecchio fuori dalla portata dei bambini piccoli, in particolare durante l'uso e il raffreddamento.
- Non lasciare l'apparecchio incustodito quando è collegato alla presa di corrente.
- Posizionare l'apparecchio e il suo supporto, se presente, esclusivamente su una superficie piana, stabile e resistente al calore.

- L'installazione dell'apparecchio e il suo utilizzo devono tuttavia essere conformi alle norme in vigore nel vostro paese.
- AVVERTIMENTO: Non utilizzare l'apparecchio vicino a vasche da bagno, docce, lavabi o altri contenitori d'acqua.
- Dopo l'utilizzo in una stanza da bagno, scollegare l'apparecchio dalla presa per evitare danni dal contatto eventuale con acqua o altri liquidi.
- Per altri paesi non soggetti alle normative UE: questo apparecchio non deve essere utilizzato da persone (compresi i bambini) con capacità fisiche, sensoriali o mentali ridotte o da persone prive di esperienza o di conoscenza, a meno che una persona responsabile della loro sicurezza li sorvegli o li abbia preventivamente informati sull'utilizzo dell'apparecchio. È opportuno sorvegliare i bambini per assicurarsi che non giochino con l'apparecchio.
- Per i paesi soggetti alle normative UE (CE): il presente apparecchio può essere utilizzato da bambini di età superiore a 8 anni e da persone con ridotte capacità fisiche, mentali e sensoriali o non dotate di un livello adeguato di formazione e competenze solo nel caso in cui abbiano ricevuto un'apposita supervisione o istruzioni inerenti all'uso sicuro dell'apparecchio e siano pienamente consapevoli dei pericoli ad esso connessi. I bambini devono astenersi dal giocare con questo apparecchio. La pulizia dell'apparecchio e le relative operazioni di manutenzione non devono essere eseguite da bambini senza la supervisione di un adulto.
- Se il cavo d'alimentazione è danneggiato, deve essere sostituito dal fabbricante, dal suo servizio assistenza o da persone con qualifica simile per evitare pericoli.
- Non utilizzate l'apparecchio e contattate un Centro Assistenza autorizzato se: l'apparecchio è caduto, se non funziona normalmente.
- L'apparecchio deve essere staccato dalla corrente: prima di operazioni di pulizia e manutenzione, in caso di anomalia di funzionamento, non appena avete terminato di utilizzarlo.
- Non utilizzare se il cavo è danneggiato.
- Non immergerlo né passarlo sotto l'acqua, nemmeno per la pulizia.
- Non tenerlo con le mani umide.
- Non tenerlo per la carcassa che è calda, ma usare l'impugnatura.
- Non staccare l'apparecchio dalla corrente tirando il cavo, ma afferrare la spina ed estrarla dalla presa.
- Non usare prolunghe elettriche.
- Non pulire con prodotti abrasivi o corrosivi.
- Non usare con temperatura inferiori a 0 °C e superiori a 35 °C.

GARANZIA
Questo apparecchio è destinato esclusivamente ad un uso domestico. Non può essere utilizzato a scopi professionali. La garanzia diventa nulla e non valida in caso di uso non corretto.

2. MANUTENZIONE
ATTENZIONE! Scollegare sempre l'apparecchio e lasciarlo raffreddare prima di pulirlo.
- Per pulire l'apparecchio: scollegarlo, passarlo con un panno umido ed asciugarlo con un panno asciutto.

3. IN CASO DI PROBLEMA

• La stiratura non è efficace.
- Stringere più saldamente le piastre stiracapelli sulla ciocca.
- Far scorrere l'apparecchio più lentamente.
- Aumentare la temperatura con il pulsante "+".

• La piastra non è fissa.
- È normale: l'apparecchio è dotato di una piastra mobile per una stiratura più efficace.

CONTRIBUIAMO ALLA PROTEZIONE DELL'AMBIENTE!
ⓘ L'apparecchio contiene numerosi materiali valorizzabili o riciclabili.
➲ Portatelo in un punto di raccolta, o in sua mancanza, in un centro assistenza autorizzato affinché venga effettuato il trattamento più opportuno.

Le presenti istruzioni d'uso sono anche disponibili sul nostro sito web www.rowenta.com

PT Leia atentamente o manual de instruções antes da primeira utilização

1. SEGURANÇA
- Para sua segurança, este aparelho está em conformidade com as normas e regulamentos aplicáveis (Directivas Baixa Tensão, Compatibilidade Electromagnética, Meio Ambiente...).
- Os acessórios do aparelho ficam muito quentes no decorrer da sua utilização. Evite o contacto com a pele. Certifique-se que o cabo de alimentação nunca entra em contacto com as partes quentes do aparelho.
- Verifique se a tensão da sua instalação eléctrica é compatível com a do seu aparelho. Qualquer erro de ligação pode causar danos irreversíveis que não estão cobertos pela garantia.
- Para protecção adicional, recomenda-se a instalação de um dispositivo de corrente residual (RCD) com uma corrente nominal de operação residual não superior a 30 mA no circuito eléctrico que fornece energia à casa de banho. Peça conselho ao técnico que efectuar a instalação.

- Risco de queimadura. Mantenha o aparelho fora do alcance das crianças, especialmente durante o período de utilização e arrefecimento.
- Quando o aparelho estiver ligado à corrente, nunca o deixe sem supervisão.
- Coloque sempre o aparelho com o suporte, se existente, numa superfície plana e estável, resistente ao calor.

- A instalação do aparelho bem como a sua utilização devem, no entanto, estar em conformidade com as normas em vigor no seu país.
- ADVERTÊNCIA: Não utilize este aparelho perto de banheiras, chuveiros, lavatórios ou outros recipientes com água.
- Quando o aparelho é utilizado na casa de banho, desligue-o da corrente após cada utilização, uma vez que a proximidade de água representa um perigo mesmo quando o aparelho está desligado.
- Para outros países não sujeitos aos regulamentos da UE: este aparelho não foi concebido para ser utilizado por pessoas (incluindo crianças) cujas capacidades físicas, sensoriais ou mentais se encontrem reduzidas, ou por pessoas com falta de experiência ou conhecimento, a não ser que tenham sido devidamente acompanhadas e instruídas sobre a correta utilização do aparelho, pela pessoa responsável pela sua segurança. É importante vigiar as crianças por forma a garantir que as mesmas não brinquem com o aparelho.
- Para países sujeitos aos regulamentos da UE (**CE**): este aparelho pode ser utilizado por crianças a partir dos 8 anos de idade e por pessoas cujas capacidades físicas, sensoriais ou mentais se encontram reduzidas ou por pessoas com falta de experiência ou conhecimento, desde que tenho sido devidamente acompanhadas e instruídas sobre a correta utilização do aparelho, pela pessoa responsável pela sua segurança. As crianças não devem brincar com o aparelho. A limpeza e a manutenção do aparelho não pode ser realizada por crianças sem vigilância.
- Se o cabo de alimentação se encontrar de alguma forma danificado, deverá ser substituído pelo fabricante, Serviço de Assistência Técnica ou por um técnico qualificado por forma a evitar qualquer situação de perigo para o utilizador.
- Não utilize o seu aparelho e contacte um Serviço de Assistência Técnica autorizado se: o aparelho tiver caído ao chão ou não estiver a funcionar correctamente.
- O aparelho deve ser desligado: antes de proceder a qualquer operação de limpeza ou manutenção, no caso de anomalia de funcionamento, após cada utilização.
- Não utilizar se o cabo se encontrar de alguma forma danificado.
- Não mergulhar nem passar por água, mesmo que seja para a limpeza.
- Não segurar com as mãos húmidas.
- Não segurar na caixa de comandos, que está quente, mas sim pela pega.
- Não desligar puxando pelo cabo, mas sim retirando a ficha da tomada.
- Não utilizar uma extensão eléctrica.
- Não limpar com produtos abrasivos ou corrosivos.
- Não utilizar a temperaturas inferiores a 0 °C nem superiores a 35 °C.

GARANTIA:
O seu aparelho destina-se apenas a uma utilização doméstica. Não pode ser utilizado para fins profissionais. A garantia torna-se nula e inválida no caso de uma utilização incorrecta.

2. MANUTENÇÃO
ATENÇÃO!: Desligar sempre o aparelho e deixá-lo arrefecer antes de o limpar.
- Para limpar o aparelho: desligue-o, passe um pano húmido e seque com um pano seco.

3. NO CASO DA OCORRÊNCIA DE PROBLEMAS

• Não ficou satisfeita com o resultado:
- Exerça mais pressão com o alisador sobre a madeixa de cabelo.
- Faça deslizar o aparelho mais lentamente.
- Aumente a temperatura com a ajuda do botão « + ».

• A placa não está fixa.
- É normal, o aparelho está equipado com uma placa móvel para um alisamento mais eficaz.

PROTECÇÃO DO MEIO AMBIENTE EM PRIMEIRO LUGAR!
ⓘ O seu aparelho contém materiais que podem ser recuperados ou reciclados.
➲ Entregue-o num ponto de recolha para possibilitar o seu tratamento.

Estas instrucciones también están disponibles en nuestra web www.rowenta.com.

EL Διαβάστε προσεκτικά τις οδηγίες χρήσεως καθώςκαι τις οδηγίες ασφαλείας πριν τη χρήση.

1. ΣΥΜΒΟΥΛΕΣ ΑΣΦΑΛΕΙΑΣ
- Για την ασφάλειά σας, η παρούσα συσκευή έχει κατασκευαστεί σύμφωνα με τα εφαρμοστέα πρότυπα και κανονισμούς (Οδηγίες για Χαμηλή τάση, Ηλεκτρομαγνητική Συμβατότητα, Περιβάλλον...).
- Τα εξαρτήματα της συσκευής θερμαίνονται σε πολύ μεγάλο βαθμό κατά τη χρήση. Να αποφεύγετε την επαφή με το δέρμα. Φροντίστε το ηλεκτρικό καλώδιο να μην έρχεται ποτέ σε επαφή με τα θερμαινόμενα μέρη της συσκευής.
- Βεβαιωθείτε ότι η τάση που αναγράφεται πάνω στη συσκευή σας είναι ίδια με αυτήν της ηλεκτρικής σας εγκατάστασης. Κάθε σφάλμα σύνδεσης είναι πιθανό να προκαλέσει μη αντιστρεπτές βλάβες που δεν καλύπτονται από την εγγύηση.
- Για επιπλέον προστασία, η εγκατάσταση μίας διάταξης παραμένοντος ρεύματος (RCD) με ονομαστικό παραμένον ρεύμα λειτουργίας που δεν υπερβαίνει τα 30 mA συνιστάται για το ηλεκτρικό κύκλωμα παροχής στο μπάνιο. Για συμβουλές απευθυνθείτε στον τεχνικό εγκατάστασης.

- Κίνδυνος εγκαύματος. Κρατήστε τη συσκευή μακριά από μικρά παιδιά, ιδιαίτερα όταν τη χρησιμοποιείτε και όταν δεν έχει ακόμα κρυώσει.
- Μην αφήνετε ποτέ τη συσκευή χωρίς επίβλεψη όταν είναι συνδεδεμένη στην πρίζα.
- Τοποθετείτε πάντα τη συσκευή μαζί με τη βάση της, εάν υπάρχει, σε σταθερή, επίπεδη επιφάνεια ανθεκτική στη θερμότητα.

- Η εγκατάσταση και χρήση της συσκευής θα πρέπει ωστόσο να συμμορφώνονται με τα πρότυπα που ισχύουν στη χώρα σας.
- ΠΡΟΕΙΔΟΠΟΙΗΣΗ: μην χρησιμοποιείτε αυτή τη συσκευή κοντά σε μπανιέρες, ντους, λεκάνες ή άλλα δοχεία που περιέχουν νερό.
- Όταν η συσκευή χρησιμοποιείται στο μπάνιο, βγάλτε την από την πρίζα όταν δεν την χρησιμοποιείτε, επειδή η μικρή απόσταση από το νερό είναι επικίνδυνη ακόμα και όταν η συσκευή είναι απενεργοποιημένη.
- Για άλλες χώρες που δεν υπόκεινται στους κανονισμούς της ΕΕ:Η παρούσα συσκευή δεν προορίζεται προς χρήση από άτομα (συμπεριλαμβανομένων των παιδιών) των οποίων η σωματική, αισθητήρια ή πνευματική ικανότητα είναι μειωμένη, ή από άτομα χωρίς εμπειρία ή γνώση ως προς τη χρήση, εκτός εάν τα άτομα αυτά βρίσκονται υπό επίβλεψη ή ακολουθούν πρότερες οδηγίες που αφορούν στη χρήση της συσκευής από κάποιο άτομο που είναι υπεύθυνο ως προς την ασφάλειά τους. Τα παιδιά πρέπει να βρίσκονται υπό επίβλεψη, προκειμένου να διασφαλιστεί ότι δεν θα χρησιμοποιήσουν τη συσκευή ως παιχνίδι.
- Για χώρες που υπόκεινται στους κανονισμούς της ΕΕ (σήμανση CE): Αυτή η συσκευή μπορεί να χρησιμοποιηθεί από παιδιά ηλικίας από 8 ετών και πάνω και από άτομα με μειωμένες σωματικές, διανοητικές ή αντιληπτικές ικανότητες ή έλλειψη εμπειρίας και γνώσης, αν τους παρέχεται επίβλεψη ή οδηγίες όσον αφορά την ασφαλή χρήση της συσκευής και κατανοούν τους υπάρχοντες κινδύνους. Τα παιδιά δεν θα πρέπει να παίζουν με τη συσκευή. Ο καθαρισμός και η συντήρηση από τον χρήστη δεν πρέπει να γίνονται από παιδιά χωρίς επίβλεψη.
- Εάν το καλώδιο ρεύματος έχει φθαρεί, πρέπει να αντικατασταθεί από την κατασκευάστρια εταιρεία, το εξουσιοδοτημένο κέντρο σέρβις μετά την πώληση της κατασκευάστριας εταιρείας ή έναν εξειδικευμένο τεχνικό για να αποφευχθεί κάθε κίνδυνος ατυχήματος.
- Μη χρησιμοποιείτε τη συσκευή σας και επικοινωνήστε με ένα εξουσιοδοτημένο κέντρο εξυπηρέτησης πελατών εάν: η συσκευή υπέστη πτώση, εάν δεν λειτουργεί κανονικά.
- Πρέπει να αποσυνδέετε τη συσκευή από το ρεύμα: πριν από τον καθαρισμό και τη συντήρηση, σε περίπτωση σφάλματος λειτουργίας, αφού έχετε τελειώσει να τη χρησιμοποιείτε.
- Μη χρησιμοποιείτε τη συσκευή εάν το καλώδιο έχει φθαρεί
- Μη βυθίζετε τη συσκευή μέσα σε νερό ούτε και να τη βρέχετε με νερό, ακόμα και κατά τον καθαρισμό
- Μην κρατάτε τη συσκευή με βρεγμένα χέρια.
- Μην κρατάτε τη συσκευή από το περίβλημα που είναι ζεστό, αλλά από τη χειρολαβή.
- Μην αποσυνδέετε τη συσκευή από το ρεύμα τραβώντας το καλώδιο, αλλά τραβώντας το φις από την πρίζα.
- Μη χρησιμοποιείτε ηλεκτρική μπαλαντέζα.
- Μην καθαρίζετε τη συσκευή με λειαντικά ή διαβρωτικά προϊόντα.
- Μη χρησιμοποιείτε τη συσκευή σε θερμοκρασία χαμηλότερη των 0 °C και υψηλότερη των 35 °C.

Εγγύηση:
Η συσκευή σας προορίζεται αποκλειστικά για οικιακή χρήση. Δεν μπορεί να χρησιμοποιηθεί για επαγγελματικό σκοπό. Η εγγύηση ακυρώνεται σε περίπτωση ακατάλληλης χρήσης

2. ΣΥΝΤΗΡΗΣΗ
ΠΡΟΣΟΧΗ! Πριν καθαρίστε τη συσκευή αποσυνδέστε την από το δίκτυο και αφήστε την να κρυώσει.
- Καθαρισμός της συσκευής: Αποσυνδέστε τη συσκευή από το δίκτυο, σκουπίστε την με υγρό πανί και στεγνώστε την.

3. ΣΕ ΠΕΡΙΠΤΩΣΗ ΠΡΟΒΛΗΜΑΤΟ

• Το ίσιωμα δεν είναι αρκετά αποτελεσματικό:
- Σφίξτε περισσότερο τις πλάκες ισιώματος πάνω στην τούφα σας
- Περάστε τη συσκευή από την τούφα σας πιο αργά
- Αυξήστε τη θερμοκρασία από το πλήκτρο «+»

• Η πλάκα δεν είναι σταθερή:
- Αυτό είναι φυσιολογικό, η συσκευή διαθέτει μία κινητή πλάκα για πιο αποτελεσματικό ίσιωμα.

ΑΣ ΣΥΜΒΑΛΛΟΥΜΕ ΚΙ ΕΜΕΙΣ ΣΤΗΝ ΠΡΟΣΤΑΣΙΑ ΤΟΥ ΠΕΡΙΒΑΛΛΟΝΤΟΣ!
ⓘ Η συσκευή σας περιέχει πολλά αξιοποιήσιμα ή ανακυκλώσιμα υλικά.
➲ Παραδώστε την παλιά συσκευή σας σε κέντρο διαλογής ή ελλείψει τέτοιου κέντρου σε εξουσιοδοτημένο κέντρο σέρβις το οποίο θα αναλάβει την επεξεργασία της.

Αυτές οι οδηγίες διατίθενται επίσης και από το διαδικτυακό μας τόπο www rowenta.com

TR Kullanmaya başlamadan önce lütfen güvenlik talimatlarını okuyunuz.

1. GÜVENLİK TAVSİYELERİ
- Güvenliğiniz düşünülerek bu cihaz yürürlükteki standartlara ve düzenlemelere (Düşük Gerilim Direktifleri, Elektromanyetik Uyumluluk, Çevre...) uygun olarak üretilmiştir.
- Cihazın aksesuarları kullanım sırasında çok ısınır. Derinizle temasından kaçının. Cihazın elektrik kablosunun ısınan parçalara değmediğinden emin olun.
- Elektrik tesisatınızın voltajının cihazınızın üzerinde belirtilen voltaj ile aynı olduğundan emin olun. Her türlü bağlantı hatası garantinin kapsamayacağı, tamir edilemeyecek hasarlara neden olabilir.
- Ek koruma için, banyo için (RCD) 30 mA geçmeyen bir akım işletimine sahip akım cihazı elektrik devresi tavsiye edilir. Tavsiye için yükleyici isteyin.

- Yanma tehlikesi. Cihazı küçük çocuklardan uzak tutun, özellikle de kullanım ve soğuma esnasında.
- Cihaz elektrik prizine bağlı iken asla gözetimsiz bırakmayın.
- Cihazı eğer mevcutsa her zaman ısıya dayanıklı, sabit düz bir yüzeydeki ayağına koyun.

- Yine de cihazın montajı ve kullanımı ülkenizde uygulanan normlara uygun olarak yapılmalıdır.
- UYARI: Bu cihazı banyo küveti, duş, lavabo veya su içeren diğer kapların yakınlarında kullanmayın.
- Cihaz bir banyoda kullanıldığında, civardaki su cihaz kapatıldığında bile tehlike oluşturabileceğinden, kullandıktan sonra fişini elektrik prizinden çıkarın.
- AB yönetmeliklerine tabi olmayan diğer ülkeler için: Bu cihaz, gözetim altında olmaksızın veya emniyetlerinden sorumlu bir kişi tarafından cihazın kullanımına ilişkin bilgilendirilmeksizin fiziksel, duyusal veya zihinsel becerileri zayıf veya deneyim ve bilgi eksikliği olan kişiler (çocuklar dahil) tarafından kullanılmak üzere tasarlanmamıştır. Çocukların cihazla oynamamalarını sağlamak için gözetim altında tutulmaları gerekir.
- AB yönetmeliklerine tabi olan ülkeler için (CE): Bu cihaz, ancak gözetim altında oldukları veya güvenliklerinden sorumlu bir kişi tarafından cihazın kullanımı ile ilgili talimat aldıkları müddetçe fiziksel duyu kaybı veya zihinsel yetenekleri zayıf veya tecrübe ve bilgi yetersizliği olan kişiler tarafından ve 8 yaş ve üzeri çocuklar tarafından kullanılabilir. Çocuklar cihaz ile oynamamalıdır. Temizlik ve bakım işlemleri, gözetim altında olmayan çocuklar tarafından yapılmamalıdır.
- Elektrik kablosu hasar görürse her türlü tehlikeyi önlemek için üretici, yetkili servis veya aynı yetkiye sahip kişiler tarafından değiştirilmelidir.
- Cihazı kullanmamanız ve Yetkili Servise başvurmanız gereken durumlar: cihazınız düşerse ve normal çalışmazsa.
- Cihazın fişten çekilmesi gereken durumlar: temizlik ve bakım işlemlerinden önce, çalışma bozukluğu olması, cihazı kullanımınız biter bitmez.
- Kablo hasar görmüşse kullanmayın.
- Temizlemek için bile olsa suya değdirmeyin, batırmayın.
- Nemli ellerle tutmayın.
- Sıcakken gövdeden değil sapından tutun.
- Kabloyu çekerek fişten çıkartmayın, prizi tutarak çekin.
- Elektrik uzatması kullanmayın.
- Parlatıcı ve tahriş edici ürünlerle temizlemeyin.
- 0 °C'nin altında ve 35 °C'nin üstündeki sıcaklıklarda kullanmayın.

GARANTİ:
Cihazınız sadece evde kullanmak üzere tasarlanmıştır. Ticari ve mesleki amaçlarla kullanılmamalıdır.
Hatalı kullanım durumunda garanti kapsamı dışında kalacaktır.

2. BAKIM
DİKKAT! Cihazı temizlemeye başlamadan önce fişini prizden çekiniz ve soğumaya bırakınız.
- Cihazın temizlenmesi: Cihazın fişini prizden çekiniz , nemli bir bezle siliniz ve kurulayınız.

3. SORUN GİDERME

• Saç şekillendiricinizin sonucundan memnun değilseniz:
- Plakaları saç tutamınız üzerine daha güçlü bir şekilde bastırın.
- Ürünü daha yavaş bir şekilde kaydırın.
- "+" tuşu ile sıcaklığı yükseltin.

• Plaka sabit değil.
- Bu normal bir durumdur; cihaz daha etkili bir düzleştirme için hareketli plaka ile donatılmıştır.

CEVREYİ KORUMAYA KATKIDA BULUNALIM!
ⓘ Cihazınız çok sayıda yeniden değerlendirilebilir veya geri dönüşümlü malzeme içermektedir.
➲ Değerlendirilebilmesi için cihazınızı bir toplama merkezine veya Yetkili Servisine teslim edin.

Bu bilgilere www.rowenta.com Web sitemizden de ulaşabilirsiniz.

RU Перед использованием прибора внимательно прочтите инструкции и перечень необходимых мер безопасности.

1. МЕРЫ БЕЗОПАСНОСТИ
- В целях Вашей безопасности данный прибор соответствует существующим нормам и правилам (нормативные акты, касающиеся низкого напряжения, электромагнитной совместимости, охраны окружающей среды и т.д.).
- Детали прибора сильно нагреваются во время работы. Будьте осторожны, не допускайте соприкосновения поверхности прибора с кожей. Следите за тем, чтобы шнур питания не касался горячих поверхностей прибора.
- Убедитесь, что рабочее напряжение Вашей электросети соответствует напряжению, указанному на заводской табличке прибора. Любая ошибка при подключении прибора может привести к необратимым повреждениям, которые не покрываются гарантией.
- Для дополнительной защиты рекомендуется подключение устройства защитного отключения (УЗО) с номинальным дифференциальным рабочим током не выше 30мА к электрической цепи ванной комнаты. Проконсультируйтесь с вашим установщиком.

- Опасность ожога. Устройство должно быть недоступно для маленьких детей, особенно в процессе использования и остывания.
- Не оставляйте устройство без присмотра, если оно подключено к источнику питания.
- Всегда кладите устройство на подставку (при наличии) либо на термостойкую прочную ровную поверхность.

- Установка прибора и его использование должно соответствовать действующим в стране пользователя нормативам.
- ВНИМАНИЕ: не используйте это устройство вблизи ванн, душевых, бассейнов или других емкостей с водой. близости от емкостей, в которых находится вода (ванна, душевая кабина, умывальник и т.п.).
- Для стран, в которых не действуют нормы ЕС: устройство не предназначено для использования людьми с ограниченными физическими и умственными способностями (включая детей), а также людьми, не имеющими соответствующего опыта или необходимых знаний. Указанные лица могут использовать данное устройство только под наблюдением или после получения инструкций по его эксплуатации от лиц, отвечающих за их безопасность. Следите за тем, чтобы дети не играли с устройством.
- При использовании устройства в ванной комнате, отключайте его от сети после использования, поскольку близость воды представляет опасность, даже когда устройство отключено.
- Для стран, в которых действуют нормы ЕС (маркировка CE): допускается использование прибора детьми 8 лет и старше, а также лицами с ограниченными физическими, сенсорными или умственными способностями, лицами, не имеющими опыта и знания, необходимых при обращении с та кими изделиями, при условии, что за ними осуществляется соответствующий надзор или они ознакомлены с инструкциями, касающимися безопасного использования прибора и объясняющими риски, возникающие в ходе его использования. Не разрешайте детям играть с прибором. Очистка и техническое обслуживание не должно выполняться детьми без надзора взрослых.
- Если шнур питания поврежден, в целях безопасности его замена должна выполняться производителем, в уполномоченном сервисном центре или квалифицированным специалистом.
- Не пользуйтесь прибором и обращайтесь в уполномоченный сервисный центр в следующих случаях: при падении или сбоях в работе прибора.
- Прибор следует отключать от сети в следующих случаях: прежде чем приступить к чистке или текущему уходу за прибором, в случае неправильной работы при бора, после его использования, а также в том случае, если Вы оставляете прибор без присмотра, даже на короткое время.
- Запрещается пользоваться прибором, если шнур питания поврежден.
- Запрещается погружать прибор в воду, даже для того, чтобы его вымыть.
- Не прикасайтесь к прибору влажными руками.
- Не прикасайтесь к корпусу прибора, т.к. он нагревается, держите прибор за ручку.
- Чтобы отключить прибор от сети, тяните не за шнур питания, а за вилку.
- Запрещается использовать электрический удлинитель.
- Запрещается чистить прибор порошками, содержащими абразивные или корразивныв вещества.
- Запрещается использование прибора при температуре ниже 0°C и выше 35°C.

ГАРАНТИЯ
Данный прибор предназначен исключительнодля бытового использования. Запрещается его использование в профессиональных целях.
Неправильное использование прибора отменяет действие гарантии на прибор.

2. УХОД
ВНИМАНИЕ! Перед очищением вытяните вилку прибора из розетки и дайте ему остыть.
- Уход за прибором: Вытяните вилку прибора из розетки, протрите щипцы влажной тканью и высушите.

3. В СЛУЧАЕ ВОЗНИКНОВЕНИЯ ПРОБЛЕМ

• Вас не удовлетворяет качество выпрямления:
- Сильнее сжимайте прядь между выпрямляющими пластинами.
- Медленнее проводите прибором по пряди.
- Увеличьте температуру при помощи кнопки « + ».

• Прибор сам выключается некоторое время спустя:
- Это нормально, данный прибор оборудован системой автоматического выключения. См. раздел «автоматическое выключение».

УЧАСТВУЙТЕ В ОХРАНЕ ОКРУЖАЮЩЕЙ СРЕДЫ!
ⓘ Данный прибор содержит многочисленные комплектующие, изготовленные из ценных или повторно используемых материалов.
➲ По окончании срока службы прибора сдайте его в пункт приема или, в случае отсутствия - такового, в уполномоченный сервисный центр для его поседующей переработки.

Эти инструкции также доступны на веб-сайте нашей компании по адресу www.rowenta.ru

UK Перед початком використання уважно прочитайте цю інструкцію і поради з техніки безпеки.

1. РЕКОМЕНДАЦІЇ З ТЕХНІКИ БЕЗПЕКИ
- Ваша безпека гарантується відповідніС110 цього приладу чинним стандартам і нормам (директиви стосовно низьковольтного обладнання, елвктромагніиюї сумісності, захисту довкілля та ін.).
- Під час використання приладдя цього приладу нагрівається до високої температури. Стежге за тим, щоб електрошнур не торкався гарячих частин приладу.
- Перевірте, щоб напруга у використовуваній вами електромережі відповідала напрузі, вказаній на приладі.
- Будь-яке неправильне підключення до електромережі може призвЄСТи до непоправних пошкоджень приладу, на які гарантія не поширюється.
- Для додаткового захисту рекомендується підключення пристрою захисного відключення (ПЗВ) з номінальним диференціальним робочим струмом до 30мА до електричного ланцюга ванної кімнати. Проконсультуйсь зі своїм установником.

- Небезпека опіків. Зберігайте прилад у недоступному для дітей місці, особливо під час використання та охолодження.
- Коли прилад підключений до джерела живлення, не залишайте його без нагляду.
- Завжди ставте прилад із підставкою, якщо така є, на жароміцну, стійку, рівну поверхню.

- У будь-якому випадку способи установлення і використання приладу повинні відповідати вимогам нормативних документів, чинних у вашій країні.
- УВАГА: не користуйтеся цим пристроєм поблизу ванн, душових, басейнів чи інших ємностей з водою.
- Для країн, у яких не застосовуються стандарти ЄС: цей прилад не призначений для використання особами (зокрема, дітьми) з обмеженими фізичними, сенсорними чи розумовими здібностями або особами, які не мають достатньо досвіду та знань, необхідних для використання приладу, окрім випадків, коли вони використовують прилад під наглядом або були проінструктовані стосовно його використання особою, відповідальною за їхню безпеку. Не дозволяйте дітям гратися з приладом.
- При користуванні пристроєм у ванній кімнаті, вимикайте його від мережі після використання, оскільки близькість води становить небезпеку, навіть коли пристрій вимкнено.
- Для країн, у яких застосовуються стандарти ЄС (CE): використання приладу дітьми молодше 8 років і дорослими особами зі зниженими фізичними, сенсорними або розумовими здібностями або відсутністю досвіду та знань можливе лише за умови, що вони отримали необхідні інструкції щодо безпечного використання приладу та розуміють пов'язану із цим небезпеку або під наглядом інших осіб. Не дозволяйте дітям гратися з приладом. Дітям заборонено виконувати чищення чи обслуговування приладу без нагляду.
- Щоб уникнути небезпеки, у разі пошкодження електрошнура його слід замінити на підприємстві вироб ни ка, в його відділі післяпродажного обслуговування або звернувшись до спеціаліста відповідної кваліфікаціl.
- Не користуйтесь вашим приладом і зверніться до уповноваженого сервіс-центру, якщо прилад падав на підлогу або не працює як слід.
- Прилад потрібно відключати від електромережі: перед виконанням операцій очищення або догляду, якщо він не працює як слід, одразу після закінчення використання.
- Не використовуйте прилад, якщо його електрошнур пошкоджений.
- Не занурюйте прилад у воду і не підставляйте його під струмінь води, навіть під час очищення.
- Не торкайтесь приладу, якщо у вас вологі руки.
- Беріть прилад не за корпус, поки він ще гарячий, а за ручку.
- Відключаючи прилад від електромережі, тягніть не за електрошнур, а за вилку.
- Не користуйтесь електроподовжувачем.
- Не використовуйте дпя очищення абразивні чи корозійні матеріали.
- Не користуйтесь приладом при температурах нижче 0°C і вище 35°C.

ГАРАНТІЯ:
Ваш прилад призначений тільки для побутового використання.
йото не можна використовувати для професійної діяльності.
Неправильне використання приладу тягне за собою анулювання гарантії.

2. ДОГЛЯД
УВАГА! Перед очищенням витягніть вилку приладу з розетки і дайте щипцям охолонути.
- Догляд за приладом: Витягніть вилку приладу з розетки, витріть його вологою ганчірочкою і висушіть.

3. ЯКЩО ВИНИКЛА ПРОБЛЕМА

• Ви не задоволені якістю випрямлення:
- Сильніше стискайте прядку між випрямними пластинами.
- Повільніше проводьте пристроєм по волоссю.
- Збільшіть температуру за допомогою кнопки « + ».

• Пристрій вимикається самостійно через деякий час:
- Це нормально, цей пристрій обладнано системою автоматичного вимкнення. Див. розділ «автоматичне вимкнення».

ДБАЙМО ПРО ЗАХИСТ ДОВКІЛЛЯ!
ⓘ Ваш прилад містить багато матеріалів, які можуть бути перероблені або повторно використані.
➲ Після закінчення терміну служби приладу здайте його до пункту приймання побутових приладів, а за відсутності такого-до уповноваженого сервіс- центру для його подальшої обробки.

Ці інструкції також доступні на нашому сайті www.rowenta.com.

ET Lugege enne kasutamist tähelepanelikult läbi nii kasutusjuhend kui ka turvanõuded.

1. TURVALISUSE NÕUANDED
- Teie turvalisuse tagamiseks vastab seade sellele kohaldatavatele normatiivide le ja seadustele (Madalpingeseadmete, Elektromagnetilise Ühilduvuse ja Keskkonnakaitse kohta käivad direktiivid)
- Seadme tarvikud kuumenevad kasutamise käigus. Vältige nende puutumist naha vastu. Jälgige alati, et seadme toitejuhe ei puutuks mine kunagi selle kuumenevare osadega kokku.
- Kontrollige, et kasutatav võrgupinge vastaks seadme juures nõutavale.
- Valesti vooluvõrku ühendamine võib seadme rikkuda ning sellised vigastused ei käi garantii alla.
- Täiendava kaitse tagamiseks on soovitatav paigaldada vannituba varustavasse vooluahelasse rikkevooluseade, mille nominaalne rikkevool ei ületa 30 mA. Küsige nõu paigaldajalt.

- Põletuste oht. Hoidke seade lastele kättesaamatus kohas, eriti selle kasutamise ja mahajahtumise ajal.
- Ärge kunagi jätke vooluvõrku ühendatud seadet järelevalveta.
- Asetage seade alati koos alusega (kui see on olemas) kuumuskindlale, stabiilsele ja tasasele pinnale.

- Igal juhul tuleb seade paigaldada ja seda kasutada kooskõlas kasutamisriigis kehtiva seadusandlusega.

ROWENTA

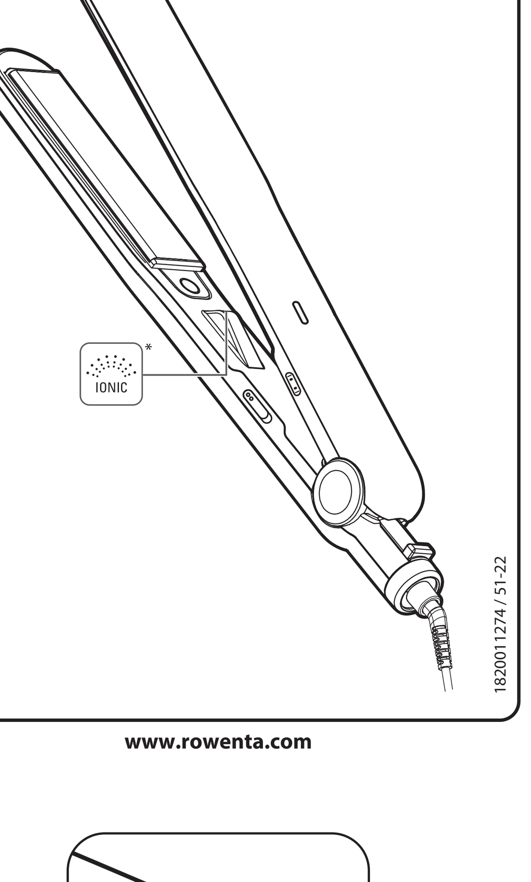

1820011274 / 51-22

www.rowenta.com

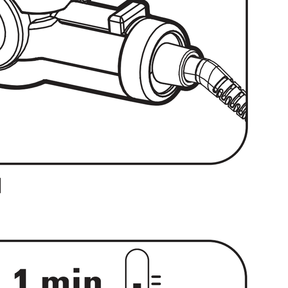

Fig. 1

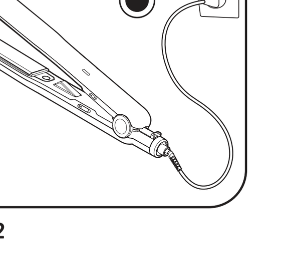

Fig. 2

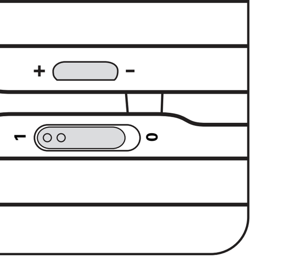

Fig. 3

FR • * selon modèle
EN • * depending on model
DE • * je nach Modell
NL • * al naar gelang het model
ES • * según el modelo
IT • * a seconda del modello
PT • * consoante modelo
EL • * ανάλογα με το μοντέλο
TR • * modele göre
AR • * حسب الموديل
RU • * в зависимости от модели
UK • * в залежності від моделі
ET • * sõltuvalt mudelist
LT • * pagal modelį
LV • * atkarībā no modeļa
PL • * zależnie od modelu
CS • * podle modelu
HU • * modelltől függően
BG • * в зависимост от модела
RO • * în funcţie de model
SL • * odvisno od modela
HR • * ovisno o modelu
BS • * ovisno o modelu

- HOIATUS! Ärge kasutage seadet vannide, dušiide, kraanikausside või muude vett sisaldavate anumate lähedal.
- Riikidele, mille suhtes ei kohaldata EL-i määruseid: seadet ei tohi kasutada isikud (s.h. lapsed), kelle füüsilised ja vaimsed võimed ning meeled on piiratud või isikud, kes seda ei oska või ei tea, kuidas seade toimib, välja arvatud juhul, kui nende turvalisuse eest vastutav isik kas nende järele valvab või on neile eelnevalt seadme tööpõhimõtteid ja kasutamist selgitanud. Ka tuleb valvata selle järele, et lapsed seadmega ei mängiks.
- Kui seadet kasutatakse vannitoas, eemaldage see pärast kasutamist vooluvõrgust, sest vesi võib põhjustada ohtliku olukorra isegi siis, kui seade on välja lülitatud.
- Riikidele, mille suhtes ei kohaldata EL-i määruseid (CE-märgis): seadet võivad kasutada lapsed alates 8. eluaastast või vähenenud füüsiliste, sensoorsete või mentaalsete võimetega isikud, samuti isikud kellel puuduvad kogemused ja teadmised, juhul kui neid on seadme ohutu kasutamise osas eelnevalt juhendatud või koolitatud ning nad mõistavad sellest tulenevaid ohte. Lapsed ei tohi seadmega mängida. Lapsed ei tohi seadet järelvalveta puhastada ega hooldada.
- Kui toitejuhe on katki, tuleb ohuolukordade ärahoidmiseks lasta see tootjal, tema müügijärgsel teenindusel või vastavat kvalifikatsiooni omaval isikul välja vahetada.
- Ärge kasutage seadet ning võtke ühendust Volitatud Teeninduskeskusega juhul, kui seade on maha kukkunud või ei tööta korralikult.
- Seade peab olema vooluvõrgust välja võetud: selle puhastamiseks ja hooidu seks, rikke korral, kohe, kui olete selle kasutamise lõpetanud.
- Ärge kasutage seadet, kui toitejuhe on katki.
- Ärge kastke seadet vene ega pange seda voolava vee alla isegi mitte selle puhastamiseks.
- Ärge katsuge seadet niiskete kätega.
- Ärge hoidke seadet korpusest - see on tuline -,vaid käepidemest.
- Seadet ste ps list välja tõmmates ei tohi kinni hoida mitte juhtmest, vaid pistikust.
- Ärge kasutage pikendusjuhet.
- Ärge kasutage seadme puhastamiseks vahendeid, mis võivad selle pinda kriimustada või söövitada.
- Ärge kasutage temperatuuril alla 0°C ja üle 35°C.

GARANTII
Antud seade on ette nähtud ainult koduseks kasutuseks.
Seda ei tohi tarvitada töövahendina.
Ebaõige kasutamise korral kaotab garantii kehtivuse.

JUUKSURINIPID
- **Alustage alati tagumiste salkude silumisest: kõigepealt kuklast, seejärel külgedelt ning lõpuks eest.**
- **Pikiviirgude vältimiseks kasutage paindlikku ja pidevat liigutust.**

2. HOOLDAMINE
TÄHELEPANU! Enne puhastamist eemaldage seade vooluvõrgust ja laske sellel jahtuda.
- Seadme puhastamine: Eemaldage seade vooluvõrgust, pühkige seda niiske lapiga ja kuivatage.

3. KUI SEADE EI TÖÖTA KORRALIKULT
- **Sirgendamine pole piisavalt tõhus?**
- Suruge sirgestusplaadid juuksesalgu ümber kõvemini kokku.
- Libistage tange juustel aeglasemalt.
- Tõstke töötemperatuuri. Vajutage selleks nupule +.

- **Seade lülitub mõne aja möödudes ise välja?**
- See on täiesti normaalne. Seade on varustatud automaatse väljalülitamisfunktsiooniga. Täiendavat teavet leiate peatükist „Automaatne väljalülitumine".

AITAME HOIDA LOODUSKESKKONDA!
ⓘ Teie seadmejuures on kasutatud väga mitmeid ümbertöötlemist või kogumist võimalda vaid materjale.
➲ Viige seade kogumispunkti või viimase puudumisel volitatud teeninduskeskusesse, et oleks võimalik selle ümbertöötlemine.

Need juhendid on saadaval meie kodulehel aadressil www.rowenta.com

LT

Prieš naudodamiesi aparatu atidžiai perskaitykite naudojimo instrukcijas ir patarimus

1. SAUGOS NURODYMAI
- Siekiant užtikrinti Jūsų saugumą, šis aparatas pagamintas laikantis taikomų standartų irteisės aktų (Žemos įtampos, Elektromagnetinio suderinamumo, Aplinkos apsaugos direktyvų...).
- Naudojant aparatą jo dalys labai į kaista. Nesilieskite prie jų. Niekada ne leiskite maitinimo laidui liestis su įkaitusiomis aparato dalimis.
- Patikrinkite, ar Jūsų elektros tinklo įtampa sutampa su nurodytąja ant aparato.
- Bet kokia jungimo klaida gali padaryti nepataisomos žalos, kuriai netaikoma garantija.
- Siekiant papildomos apsaugos, rekomenduojama į vonios elektros grandinę įtraukti liekamosios srovės įtaisą (RCD) su normine liekamąja darbine srove, kuri neviršija 30 mA. Patarimo kreipkitės į asmenį, diegiantį įrangą.
- Nudegimo pavojus. Prietaisą laikykite mažamečiams vaikams nepasiekiamoje vietoje, ypač naudojimo metu ir kai prietaisas paliekamas atvėsti.
- Kai prietaisas yra prijungtas prie elektros maitinimo tinklo, niekada jo nepalikite be priežiūros.
- Visada prietaisą dėkite ant stovo, o jei jo nėra, dėkite ant karščiui atsparaus ir stabilaus, bei lygaus paviršiaus.
- Tačiau aparatas turi būti instaliuotas ir naudojamas laikantis jūsų šalyje galiojančių standartų.
- ĮSPĖJIMAS: negalima naudoti įrenginio šalia vonios, dušo, prausyklės ar kitų indų, kuriuose yra vandens.
- Šalims, kurioms netaikomi ES teisės aktai : šis aparatas nėra skirtas naudoti asmenims (taip pat vaikams), kurių fizinės, jutiminės arba protinės galimybės yra ribotos, taip pat asmenims, neturintiems atitinkamos patirties arba žinių, išskyrus tuos atvejus, kai už jų saugumą atsakingi asmenys užtikrina tinkamą priežiūrą arba jie iš anksto gauna instrukcijas dėl šio aparato naudojimo. Vaikai turi būti prižiūrimi, užtikrinant, kad jie nežaistų su aparatu.
- Prietaisą naudojant vonioje, po naudojimo būtina iš elektros lizdo ištraukti prietaiso kištuką, nes buvimas arti vandens kelia pavojų net išjungus prietaisą.
- Šalims, kurioms taikomi ES teisės aktai (CE): šį prietaisą gali naudoti 8 metų bei vyresnio amžiaus vaikai ir sutrikusių fizinių, jutimo ar protinių gebėjimų arba neturintys patirties ir žinių asmenys, jei jie prižiūrimi arba jiems paaiškinama, kaip saugiai naudotis prietaisu, ir jie supranta susijusius pavojus. Vaikams žaisti su prietaisu negalima. Vaikai negali be priežiūros valyti prietaiso arba atlikti jo techninę priežiūrą.
- Jei maitinimo laidas pažeistas, gamintojas, centras, kuris yra įgaliotas atlikti priežiūrą po pardavimo, arba panašios kvalifikacijos asmenys ji turi pakeisti, kad nebūtų pavojaus.
- Ne naudokite aparato ir kreipkitės į centrą, igaliotą atlikti priežiūrą po pardavimo, jeigu aparatas nukrito ir neveikia kaip paprastai.
- Aparatas turi būti išjungtas iš tinklo: prieš ji valant ir atliekant priežiūros darbus, sutrikus veikimui, baigus ji naudoti.
- Ne naudokite aparato, jei laidas pažeistas.
- Nenardinkite jo i vandeni ir neplaukite net valydami.
- Nelaikykite drėgnomis rankomis.
- Nelaikykite už įkaitusio korpuso, bet už rankenos.
- Neišjunkite traukdami už laido, bet ištraukite kištuką iš lizdo.
- Nenaudokite elektrinio ilgiklio.
- Nevalykite su šveiti mui skirtomis ar korozija sukeliančiomis priemonėmis.
- Nenaudokite esant žemesnei nei 0°C ir aukštesnei nei 35°C temperatūrai.

GARANTIJA:
Jūsų aparatas skirtas tik naudojimui namuose.
Jo negalima naudoti profesiniams tikslams.
Neteisingai naudojant, garantija nebėra taikoma ir tampa negaliojanti.

2. PRIEŽIŪRA
DĖMESIO! Prieš valymą prietaisą išjunkite iš tinklo ir leiskite jam atvėsti.
- Prietaiso valymas: Prietaisą išjunkite iš tinklo, nušluostykite drėgna skepetaite ir išdžiovinkite.

3. KILUS PROBLEMOMS
- **Plaukai neištiesinami pakankamai veiksmingai.**
- Tiesinamosiomis plokštelėmis tvirčiau suspauskite plaukų sruogą.
- Braukite aparatu lėčiau.
- Padidinkite temperatūrą spausdami mygtuką „+".
- **Praėjus kuriam laikui apartas pats išsijungia.**
- Tai normalu, aparate yra automatinio išjungimo sistema. Žiūrėkite skyrelį „Automatinis išjungimas".

PRISIDĖKIME PRIE APLINKOS APSAUGOS!
ⓘ Jūsų aparate yra daug medžiagų, kurias galima pakeisti i pirmines žaliavas arba perdirbti.
➲ Nuneškite ji i surinkimo punktą arba, jei jo nėra, i centrą, kuris yra igaliotas atlikti priežiūrą, kad aparatas būtų perdirbtas.

Šias instrukcijas taip pat galima rasti ir mūsų svetainėje www.rowenta.com.

LV

Pirms izmantoJanas uzmanīgi izlasiet lietoJanas instrukciju un arī droJibas norādījumus.

1. DROŠĪBAS NORĀDĪJUMI
- Jūsu drošībai, šis aparāts atbilst noteiktajām normām un noteikumiem (zemsprieguma direktīva, elektromagnētiskā saderība, apkārtējā vide ...).
- Izmantošanas laikā aparāta piederumi klūst loti karsti. Izvairieties no to saskares ar ādu. Pārliecinieties, lai barošanas kabelis nekad n'eatrastos kontaktā ar karstām aparāta da!ām.
- Pārliecinieties, ka elektroinstalāciju spriegums atbilst jūsu aparāta parametriem.
- jebkura nepareiza pieslēgšana var izraisīt neatgriezeniskus bojājumus, kurus garantija nesedz.
- Papildu aizsardzībai elektriskajā ķēdē, kas apgādā vannas istabu, ieteicams uzstādīt paliekošās strāvas ierīci (RCD), kuras paliekošās darbības strāva nepārsniedz 30 mA. Palūdziet uzstādītāja padomu.
- Apdedzināšanās draudi. Uzglabāt ierīci bērniem nepieejamā vietā, jo īpaši tās lietošanas un atdzesēšanas laikā.
- Nekad neatstāt ierīci bez uzraudzības, kad tā pievienota barošanas avotam.
- Vienmēr novietot ierīci uz karstumizturīgas, stabilas un līdzenas virsmas kopā ar paliktni, ja tāds ir iekļauts komplektācijā.
- Ierīces uzstādīšana un izmantošanajāveic saskaņā ar jūsu valstī spēkā esošajiem standartiem.
- BRĪDINĀJUMS: neizmantojiet šo ierīci vannas, dušas, baseinu vai citu tvertņu, kas satur ūdeni, tuvumā.
- Citās valstīs, kurās nav spēkā ES regulas: ierīce nav paredzēta lietošanai personām (tostarp bērniem) ar ierobežotām fiziskām, maņu vai garīgām spējām, bez iepriekšējas pieredzes un zināšanām, kā rīkoties ar ierīci, izņemot gadījumus, kad tās uzrauga vai apmāca persona, kas atbild par viņu drošību. Bērni ir jāuzrauga, lai nodrošinātu, ka viņi nerotaļājas ar ierīci.
- Ja ierīce tiek izmantota vannas istabā, pēc lietošanas atvienojiet to no strāvas, jo ūdens tuvums rada briesmas pat, ja ierīce ir izslēgta.
- Valstīs, kurās ir spēkā ES regulas (CE): šo ierīci var lietot bērni no 8 gadu vecuma un gados vecāki cilvēki vai personas ar ierobežotām fiziskām, maņu vai garīgām spējām vai pieredzes un zināšanu trūkumu, ja tiek uzraudzītas vai viņiem tiek sniegtas instrukcijas par ierīces drošu lietošanu un viņi saprot ar to saistītos apdraudējumus. Bērni nedrīkst rotaļāties ar ierīci. Bērniem nav atļauts veikt tīrīšanas un lietotājam veicamās apkopes darbus bez uzraudzības.
- Ja barošanas vads ir bojāts, tas jāaizvieto ražotājam, garantijas apkalpošanas servisam vai personai ar līdzīgu kvalifikāciju, lai izvairītos no iespējamām briesmām.
- Neizmantojiet aparātu un sazinieties ar autorizēto servisu, ja jūsu ierīce ir nokritusis zemē un/vai tā darbojas ar traucējumiem.
- Aparāts jāizslēdz: pirms tīrīšanas un apkopes, nepareizas funkcionēšanas gadījumā, tiklīdz Jūs esat beidzis to lietot.
- Nelietojiet, ja bojāts strāvas vads.
- Nemērciet ūdenī vai ne lieciet zem tekoša ūdens pat tīrīšanas nolūkā.
- Neturiet to mitrās rokās.
- Neturiet aiz korpusa, kas ir karsts, bet aiz roktura.
- Neatvienojiet no strāvas, raujot aiz vada, bet gan velkot aiz kontaktdakšas
- Neizmantojiet elektrisko pagarinātāju.
- Netīriet ierīci ar abrazīviem vai korozīviem līdzekliem.
- Nelietojiet to pie temperatūras, kas zemāka par 0°C un augstāka par 35°C.

GARANTIJA:
Šis aparāts ir paredzēts lietošanai tikai mājas apstākļos. To nedrīkst izmantot profesionālos nolūkos. Nepareizas izmantošanas gadījumā garantija k!ūst par nederīgu un spēkā neesošu.

2. APKOPE
UZMANĪBU! Pirms ierīces tīrīšanas atvienojiet to no elektriskā tīkla un ļaujiet tai atdzist.
- Ierīces tīrīšana: Atvienojiet ierīci no elektriskā tīkla, notīriet ar mitru drāniņu un noslaukiet.

3. PROBLĒMU GADĪJUM
- **Taisnošana nav pietiekami efektīva:**
- Saspiediet matu šķipsnu starp taisnojošajām plāksnēm ciešāk.
- Slidiniet ierīci pa šķipsnu lēnāk.
- Palieliniet temperatūru ar „+" pogas palīdzību.
- **Ierīce pati pēc kāda laika izslēdzas:**
- Tas ir normāli, ierīce ir aprīkota ar automātisko izslēgšanās sistēmu. Skatiet sadaļu „automātiskā izslēgšanās".

PIEDALĪSIMIES VIDES AIZSARDZĪB!
ⓘ Ierīces ražošanā izmantoti vairāki materiāll, kas ir lietojami atkārtoti vai otrreiz pārstrādājami.
➲ Nododiet ierīci elektroierīču savākšanas punktā vai autorizētā servisa centrā, lai nodrošinātu tās pārstrādi.

Šis instrukcijas ir pieejamas arī mūsu mājas lapā www.rowenta.com.

PL

Przeczytać uważnie instrukcjfl obsługi oraz zalecenia bezpieczeństwa przed pierwszym użyciem.

1. ZALECENIA BEZPIECZEŃSTWA
- Dla Twojego bezpieczeństwa, urządzenie to spełnia wymogi obowiązujących norm i przepisów (Dyrektywy Niskonapięciowe, przepisy z zakresu kompatybilności elektromagnetycznej, normy środowiskowe ...).
- W czasie używania urządzenia, jego akcesoria bardzo się nagrzewają. Unikaj kontakt\J ze skórą.
- Dopilnuj, aby kabel zasilający nigdy nie dotykał nagrzanych części urządzenia.
- Sprawdź, czy napięcie Twojej instalacji elektrycznej odpowiada napięciu urządzenia.
- Każde nieprawidłowe podłączenie może spowodować nieodwracalne szkody, które nie są pokryte gwarancją.
- Wskazane jest dodatkowe zabezpieczenie instalacji elektrycznej w łazience za pomocą wyłącznika różnicowoprądowego o czułości nie większej niż 30 mA. O dokładne wskazówki należy zwrócić się do elektryka.
- Ryzyko poparzeń. Przechowuj urządzenie poza zasięgiem małych dzieci, szczególnie podczas używania i chłodzenia.
- Gdy urządzenie jest podłączone do zasilania, nigdy nie pozostawiaj go bez nadzoru.
- Zawsze umieszczaj urządzenie na podstawie, jeśli taka jest, znajdującej się na stabilnej, płaskiej, żaroodpornej powierzchni.
- Instalacja urządzenia i jego użycie muszą być zgodne z normami obowiązującymi w Twoim kraju.
- OSTRZEŻENIE: nie należy używać urządzenia w pobliżu wanny, prysznica, basenu i innych zbiorników wodnych.
- Inne kraje, w których nie obowiązują rozporządzenia Unii Europejskiej: Urządzenie nie powinno być używane przez osoby (w tym dzieci) o ograniczeniach fizycznych, czuciowych lub psychicznych, ani osoby bez odpowiedniego doświadczenia lub wiedzy, chyba że opiekun odpowiedzialny za ich bezpieczeństwo nadzoruje wykonywane przez nie czynności lub poinstruował je wcześniej na temat obsługi urządzenia. Aby nie dopuścić do zabawy urządzeniem, dzieci powinny pozostawać pod opieką osób dorosłych.
- Jeżeli korzystasz z urządzenia w łazience, po każdym użyciu pamiętaj o odłączeniu go od źródła zasilania. Ze względu na bliskość wody, istnieje ryzyko porażenia prądem, nawet jeżeli urządzenie jest wyłączone.
- Kraje, w których obowiązują rozporządzenia Unii Europejskiej (CE): Urządzenie może być używane przez dzieci w wieku od lat 8, osoby o ograniczeniach fizycznych, czuciowych lub psychicznych, a także osoby, którym brak jest doświadczenia lub wiedzy, pod warunkiem zapewnienia im odpowiedniego nadzoru, pouczenia ich na temat bezpiecznej obsługi i dopilnowania, czy rozumieją zagrożenia. Dzieci nie mogą bawić się urządzeniem. Dzieci nie mogą czyścić i konserwować urządzeń, chyba że są pod nadzorem osoby dorosłej.
- W razie uszkodzenia przewodu zasilającego, powinien on być wymieniony u producenta, w punkcie serwisowym lub przez osoby o równoważnych kwalifikacjach, w celu uniknięcia zagrożenia.
- Nie używaj urządzenia i skontakrui się z Autoryzowanym Centrum Serwisowym, gdy: urządzenie upadło lub nie funkcjonuje prawidłowo.
- Urządzenie powinno być odłączane od źródła zasilania: przed myciem i konserwacją, w przypadku nieprawidłowego działania, zaraz po zakończeniu jego używania.
- Nie używaj urządzenia jeśli kabel jest uszkodzony
- Nie zanurzaj urządzenia w wodzie ani nie wkładaj go pod bieżącą wodę, nawet w celu jego umycia.
- Nie trzymaj urządzenia mokrymi rękoma.
- Nie trzymaj urządzenia za gorącą obudowę, ale za uchwyt.
- Aby wyłączyć urządzenie z sieci, nie pociągaj za kabel, ale za wtyczkę.
- Nie stosuj przedkIżaczy elektrycznych.
- Do mycia nie używaj produktów szorujących lub powodujących korozję.
- Nie używaj w temperaturze poniżej 0°C i powyżej 35°C.

GWARANCJA:
Twoje urządzenie przeznaczone jest wyłącznie do użytku domowego.
Nie może być stosowane do celów profesjonalnych.
Gwarancja traci ważność w przypadku niewłaściwego użytkowania urządzenia.

2. KONSERWACJA
UWAGA! Przed czyszczeniem odłącz urządzenie od sieci i pozostaw do wystudzenia.
- Czyszczenie urządzenia: Odłącz urządzenie od sieci, przetrzyj wilgotną szmatką i wysusz.

3. WRAZIE PROBLEMU
- **Prostowanie nie daje wystarczająco dobrych efektów:**
- Należy mocniej ścisnąć pasmo włosów między płytami prostownicy,
- Wolniej przesuwać prostownicę wzdłuż pasma włosów,
- Podnieść temperaturę pracy urządzenia przy pomocy przycisku „+",
- **Urządzenie wyłącza się samoczynnie po upływie pewnego czasu:**
- To normalne, prostownica jest wyposażona w system samoczynnego wyłączania. Należy zapoznać się z rozdziałem pt. „automatyczne wyłączanie".

BIERZMY CZYNNY UDZIAŁ W OCHRONIE ŚRODOWISKA.
ⓘ Twoje urządzenie jest zbudowane z materiałów, które mogą być poddane ponownemu przetwarzaniu lub recyklingowi.
➲ W tym celu należy je dostarczyć do wyznaczonego punktu zbiórki. Nie należy go umieszczać z innymi odpadami komunalnymi.

Pomóżmy chronić środowisko naturalne.
Twoje urządzenie jest zaprojektowane do pracy przez wiele lat. Kiedy jednak zdecydujesz się je wymienić, nie zapomnij pomyśleć o tym, w jaki sposób możesz pomóc chronić środowisko, pozwalając na jego ponowne wykorzystanie, recykling lub odzysk w inny sposób. Zużyty sprzęt elektryczny i elektroniczny może zawierać szkodliwe substancje, które mogą mieć niekorzystny wpływ na środowisko oraz zdrowie ludzkie.
Ta etykieta wskazuje, że produktu nie wolno wyrzucać razem z odpadami domowymi. Zabierz go do punktu zbiórki, do dystrybutora przy zakupie nowego równoważnego produktu lub zatwierdzonego centrum serwisowego do przetwarzania.
Przed utylizacją urządzenia należy wyjąć baterię i pozbyć się jej zgodnie z lokalnymi przepisami.
Jeśli masz jakiekolwiek pytania, skontaktuj się ze sprzedawcą produktu, który powie ci, co masz robić.

Instrukcja dostępna jest także na stronie internetowej: www.rowenta.com.

CS

Přečtěte si pozorně návod k použití a bezpečnostní instrukce před tím, než přístroj poprvé použijete.

1. BEZPEČNOSTNÍ RADY
- V zájmu vaší bezpečnosti je tento přístroj ve shodě s použitelnými normami a předpisy (směrnice o nízkém napětí, elektromagnetické kompatibilitě, životním prostředí...).
- Během používání je příslušenství přístroje velice horké. Vyvarujte se jeho styku s pokožkou. Dbejte, aby se elektrické napájení a šňůra nikdy nedotýkali horkých částí přlstroje.
- Přesvědčte se, zda napětí vaší elektrické zásuvce odpovídá napětí vašeho přístroje.
- Při jakémkoli chybném připojení k síti může dojít k nevratnému poškození přístroje, na které se nevztahuje záruka.
- V zájmu další ochrany doporučujeme instalovat do elektrického obvodu k napájení koupelny zařízení pro zbytkový proud s nominálním zbytkovým provozním proudem nižším než 30 mA. Instalaci konzultujte s elektroinstalatérem.
- Riziko popálení. Přístroj udržujte mimo dosah malých dětí, zejména během používání a ochlazování.
- Nikdy nenechávejte přístroj bez dozoru, pokud je připojen k přívodu energie.
- Přístroj spolu s případným stojanem pokládejte na tepelně odolný, stabilní a rovný povrch.
- Instalace vašeho přístroje musí splňovat podmínky norem platných ve vaší zemi.
- VÝSTRAHA: Nepoužívejte tento spotřebič v blízkosti van, sprch, umyvadel nebo jiných nádob s vodou.
- Pro země nepodléhající předpisům EU: Spotřebič není určen k používání osobami (včetně dětí) s omezenými fyzickými, smyslovými nebo duševními schopnostmi nebo nedostatkem zkušeností a znalostí, pokud tyto osoby nejsou pod dohledem nebo nejsou řádně poučeny ohledně používání spotřebiče ze strany osoby zodpovědné za jejich bezpečnost. Dohlédněte, aby si se spotřebičem nehrály děti.
- Používáte-li spotřebič v koupelně, po použití jej neprodleně vypojte ze zásuvky, protože blízkost vody představuje nebezpečí i v případě, že je spotřebič vypnutý.
- Pro země podléhající předpisům EU (označení CE): Spotřebič mohou používat děti od 8 let a osoby s omezenými fyzickými, smyslovými nebo duševními schopnostmi nebo nedostatkem zkušeností a znalostí, pokud jsou tyto osoby pod dohledem nebo byly řádně poučeny ohledně použití spotřebiče bezpečným způsobem a chápou možná rizika spojená s jeho používáním. Děti si nesmí s tímto spotřebičem hrát. Čištění a uživatelskou údržbu nesmějí provádět děti, pokud nejsou pod dohledem dospělé osoby.
- V případě, že je napájecí šňůra poškozená, nechte ji z bezpečnostních důvodů vyměnit u výrobce, v autorizované záruční a pozáruční opravně, případně opravu svěřte osobě s odpovídající kvalifikací.
- Přístroj nepoužívejte a obratte se na autorizované servisní středisko, pokud:
- přístroj spadl na zem
- přistroj řádně nefunguje
- Přístroj musí být odpojen:
- před jeho čištěním a údržbou,
- v případě jeho nesprávného fungování,
- a jakmile jste jej přestali použlvat.
- Přistroj nepoužlvejte, je-li poškozený elektrický napáječ kabel
- Přístroj neponořujte do vody (ani při jeho čištění)
- Přístroj nedržte vlhkýma rukama.
- Přístroj držte pouze za rukojeť, tělo přístroje může být horké.
- Při odpojováni ze sltě netahejte za přlvodnl šňůru, ale za zástrčku
- Nepoužívejte elektrický prodlužovací kabel.
- K čištění nepoužívejte brusné prostředky nebo prostředky, které mohou způsobit korozi.
- Přístroj nepoužívejte při teplotách nižších než 0°C a vyšších než 35°C.

ZÁRUKA:
Tento přístroj je určen výhradně pro použití v domácnosti.
Přístroj není určen k používání v komerčních provozech.
V případě nesprávného použití přístroje zaniká záruka.

2. ÚDRŽBA
POZOR! Před čištěním přístroj vypojte ze sítě a nechte ho vychladnout.
- Čištění přístroje: Vypojte přístroj ze sítě, přetřete vlhkým hadříkem a osušte.

3. V PŘÍPADĚ PROBLÉMU
- **Nejste spokojeni s výsledky žehlení:**
- Přitiskněte pevněji žehlicí destičky k pramenu vlasů.
- Posouvejte žehličku pomaleji.
- Pomocí tlačítka „+" nastavte vyšší teplotu.
- **Po určité době se přístroj sám vypne:**
- To je normální, toto zařízení je vybaveno systémem automatického vypnutí. Viz odstavec „automatické vypnutí".

PODÍLEJME SE NA OCHRANĚ ŽIVOTNÍHO PROSTŘEDÍ!
ⓘ Vás přístroj obsahuje četné materiály, které lze zhodnocovat nebo recyklovat.
➲ Svěřte jej sběrnému místu nebo, neexistuje-li, smluvnímu servisnímu středisku, kde s ním bude naloženo odpovídajícím způsobem.

Tyto instrukce jsou k nahlédnutí také na našich stránkách www.rowenta.cz

SK

Prečítajte si pozorne návod na použitie pred tým, než prístroj prvýkrát použijete.

1. BEZPEČNOSTNÉ POKYNY
- Aby bola zabezpečená vaša bezpečnosť, tento prístroj zodpovedá platným normám a predpisom (smerniciam o nízkom napätí, o elektromagnetickej kompatibilite, o životnom prostredí.)
- Pri používaní sa príslušenstvo prístroja veltni zohrieva. Dbajte na to, aby sa nedostalo do kontaktu s pokožkou. Ubezpečte sa, aby sa napájací kábel nikdy nedotýka teplých častí prístroja.
- Skontrolujte, či napätie vašej elektrickej inštalácie zodpovedá napätiu vášho prístroja.
- Akékorvek nesprávne zapojenie mOže spôsobiť nenávratné škody, na ktoré sa záruka nevzťahuje.
- Ako dodatočnú ochranu vám odporúčame inštalovať do elektrickej siete napájajúcej kúpeľňu zvyškové prúdové zariadenie (RCD), ktoré znižuje zvyškový prevádzkový prúd na maximálne 30 mA. Požiadajte o radu svojho elektrikára.
- Nebezpečenstvo popálenia. Spotrebič držte mimo dosah malých detí, najmä počas používania a chladnutia.
- Keď je spotrebič pripojený k zdroju napájania, nikdy ho nenechávajte bez dozoru.
- Spotrebič umiestnite vždy na stojan, ak nie je k dispozícii, na tepelne odolný a stabilný rovný povrch.
- Inštalácia prístroja a jeho používanie musia byť v súlade s normami platnými vo vašom štáte.
- VAROVANIE: nepoužívajte toto zariadenie v blízkosti vaní, sprch, umývadiel či iných nádob obsahujúcich vodu.
- Pre krajiny nepodliehajúce európskym predpisom: toto zariadenie nesmú používať osoby (vrátane detí) so zníženými fyzickými, zmyslovými alebo rozumovými schopnosťami, nedostatkom skúseností a znalostí, ak neboli oboznámené s používaním zariadenia alebo nepracujú pod dohľadom osoby zodpovednej za ich bezpečnosť. Dozrite na to, aby sa deti so spotrebičom nehrali.
- Keď zariadenie používate v kúpeľni, po použití ho odpojte z elektrickej siete, keďže blízkosť vody predstavuje riziko aj vtedy, keď je zariadenie vypnuté s týmto prístrojom nehraju.
- Pre krajiny podliehajúce európskym predpisom (CE): Toto zariadenie smú používať deti od 8 rokov a osoby s obmedzenými fyzickými, zmyslovými alebo duševnými schopnosťami alebo nedostatkom skúseností a znalostí, ak sú pod dohľadom alebo boli riadne poučené o používaní zariadenia bezpečným spôsobom a chápu možné riziká spojené s jeho používaním. Spotrebič nie je určený pre deti na hranie. Čistenie a údržbu nesmú robiť deti, ak nie sú pod dohľadom dospelej osoby.
- Ak je napájací kábel poškodený, je potrebné, aby ho vymenil výrobca, jeho zákaznícky servis alebo osoby s podobnou kvalifikáciou, aby sa predišlo nebezpečenstvu.
- Prístroj nepoužívajte a obrátte sa na autorizované servisné stredisko, ak : prístroj spadol, ak normálne nefunguje.
- Prístroj je potrebné odpojiť z elektrickej siete: pred čistením a údržbou, v prípade, že dôjde k prevádzkovým poruchám a keď ste ho prestali používať.
- Prístroj nepoužívajte, ak je poškodený napájací kábel.
- Neponárajte ho do vody, ani ak by ste ho chceli očistiť.
- Nechytajte ho vlhkými rukami.
- Prístroj nechytajte za teplú časť, ale za rukoväť.
- Pri odpájaní z elektrickej siete neťahajte za napájací kábel, ale za zástrčku.
- Nepoužívajte elektrickú predlžovaciu šnúru.
- Nečistite ho drsnými ani koróznymi prostriedkami.
- Nepoužívajte ho v prípade, že teplota v interiéri klesla pod 0°C alebo vystúpila nad 35°C.

ZÁRUKA
Tento prlstroj je určený na bežné domáce použitie.
NemOže sa použlvať na profesionálne účely.
V prlpade, že sa prfstroj nesprávne použlva, záruka stráca platnosť.

2. ÚDRŽBA
POZOR! Pred čistením prístroj odpojte od siete a nechajte ho vychladnúť.
- Čistenie prístroja: Odpojte prístroj od siete, pretrite vlhkou handričkou a osušte.

3. V PRÍPADE PROBLÉMU
- **Nie ste spokojní s výsledkom žehlenia:**
- Silnejšie zovrite žehliace platničky s prameňom vašich vlasov
- Prístrojom posúvajte pomalšie.
- Zvýšte teplotu pomocou tlačidla „+".
- **Po určitom čase sa prístroj sám vypína:**
- Je to normálne, tento prístroj je vybavený systémom automatického zastavenia. Pozri odsek „automatické zastavenie".

PRISPEJME K OCHRANE ŽIVOTNÉHO PROSTREDIA!
ⓘ Tento prístroj obsahuje vera zhodnotitefných alebo nacyklovatefných materiálov.
➲ Odovzdajte ho na zberné miesto, alebo ak takéto miesto chýba, tak autorizovanému servisnému stredisku, ktoré zabezpečí jeho likvidáciu.

Tieto inštrukcie sú dostupné aj na našich webstránkach www.rowenta.com.

HU

Használat előtt olvassa el figyelmesen a használati útmutatót és a biztonsági előírásokat.

1. BIZTONSÁGI TANÁCSOK
- Az Ön biztonsága érdekében ez a készülék megfelel a hatályos szabványoknak és szabályozásoknak (kisfeszültségre, elektromágneses kompatibilitásra, környezetvédelemre stb. vonatkozó irányelvek).
- Használat során a készülék tartozékai felforrósodnak. Kerülje a bőrrel való érintkezést. Mindig bizonycsodjon meg arról, hogy a tápkábel nem érintkezik a készülék meleg részeivel.
- Ellenőrizze, hogy elektromos hálózatának feszültsége megegyezik a készülék tápfeszültségével.
- Minden csatlakoztatási hiba javíthatatlan károkat okozhat, amelyeket a garancia nem fed.
- A fokozott biztonság érdekében javasoljuk, hogy szereltessen be fürdőszobájába 30 mA-t meg nem haladó RCD áramkört. További információért forduljon szerelőhöz.
- Égésveszély. A készüléket tartsa távol kisgyermekektől, elsősorban használat és lehűlés közben.
- Miután a készüléket az áramellátáshoz csatlakoztatta, soha ne hagyja felügyelet nélkül.
- A készüléket, ha van, mindig az állványra helyezze, és hőálló, stabil felületre.
- Ugyanakkor a készülék beszerelése és használata eleget kell tegyen az országában hatályos szabványoknak.
- FIGYELEM: ne használja a készüléket fürdőkád, zuhanyzók, mosdók és egyéb, vizet tartalmazó edények közelében!
- Nem az EU-szabályozás hatálya alá tartozó egyéb országok esetében: Tilos a készülék használata olyan személyeknek (beleértve a gyerekeket is), akiknek fizikai, érzékelési vagy szellemi képességeik korlátozottak, valamint olyan személyeknek, akik nem rendelkeznek a készülék használatára vonatkozó gyakorlattal vagy ismeretekkel. Kivételt képeznek azok a személyek, akire egy, a biztonságukért felelős személy felügyel, vagy akikkel ez a személy előzetesen ismertette a készülék használatára vonatkozó utasításokat. A gyerekek ne játsszanak a készülékkel.
- Ha a készüléket fürdőszobában használja, használat után húzza ki, mivel a víz közelsége még akkor is veszélyt jelent, ha a készülék ki van kapcsolva.
- Az EU-rendeletek (CE) hatálya alá tartozó országok esetében: A készüléket 8 év feletti gyermekek és csökkentett fizikai, érzékszervi vagy mentális képességekkel rendelkező, illetve gyakorlat és tudás nélküli személyek csak felügyelet mellett, illetve akkor használhatják, ha útmutatást kaptak a készülék biztonságos használatáról és megismerték a velük járó veszélyeket. A gyerekek soha ne játsszanak a készülékkel. A gyerekek felügyelet nélkül soha ne végezzenek takarítást vagy karbantartást a készüléken!
- Abban az esetben, ha a tápkábel megsérül, ezt a gyártónak, az ügyfélszolgálat alkalmazottjának, vagy egy hasonló képzettségil szakembernek kell kicserélnie, a balesetek elkerülése érdekében.
- A következő esetekben ne használja a készüléket, és vegye fel a kapcsolatot egy hivatalos szervizközponttal: ha a készülék leesett és hibásan müködik.
- Húzza ki a készülék csatlakozódugaszát a következő esetekben: tisztítás és karbantartás előtt, működési rendellenesség esetén, amint befejezte használatát
- Ne használja a készüléket, ha a tápkábel megsérült.
- Ne merítse vízbe és ne tartsa víz alá, még tisztítás esetén sem.
- Ne fogja meg nedves kézzel.
- Ne a borításánál (amely felmelegedhet), hanem a fogantyújánál fogva nyúljon a készülékhez.
- Áramtalanításkor ne a kábelnél fogva, hanem a dugasznál fogva húúa ki a készüléket.
- Ne használjon elektromos hosszabbítót.
- Ne tisztítsa súroló vagy maró hatású termékekkel.
- Ne használja 0°C alatti vagy 35°C feletti hőmérsékleteken.

GARANCIA:
A készülék kizárólag otthoni használatra alkalmas.
Nem használható professzionális célokra.
A garancia érvényét veszti nem megfelelő használat esetén.

2. KARBANTARTÁS
FIGYELEM! A készüléket tisztítás előtt előbb csatlakoztassa le a hálózatról és hagyja kihűlni.
- A készülék tisztítása: A készüléket csatlakoztassa le a hálózatról, nedves törlőkendővel törölje le és szárítsa meg.

3. PROBLÉMA ESETÉN
- **Nem elég hatásos a simítás:**
- Szorítsa rá erősebben a simítólapokat a hajtincsére.
- Lassabban csúsztassa a készüléket.
- Növelje a hőmérsékletet a „+" gomb segítségével.
- **A készülék egy idő után magától kikapcsol:**
- Ez normális: ez a készülék automatikus kikapcsoló rendszerrel van felszerelve. Tekintse meg az „automatikus kikapcsolás" bekezdést.

VEGYÜNK RÉSZT A KÖRNYEZETVÉDELEMBEN!
ⓘ Az Ön készülékeszámos értékesíthető vagy újrahasznosítható anyagat tartalmaz.
➲ A megfelelő kezelés végett, készülékét adja le egy gyíijt6helyen vagy, ennek hiányában, egy hivatalos szervizközpontban.

Ezen útmutatások weboldalunkon is elérhetők: www.rowenta.com.

BG

Преди употреба прочетете внимателно инструкцията 3а пол3ване, както и ука3анията 3а бе3опасносr.

1. ПРЕПОРЪКИ ЗД БЕЗОПАСНОСТ
- За вашата безопасност този уред съответства на стандартите и на действащата нормативна уредба (Нисковолгова директива, Директива за електромагнитна съвместимост, Директива за опазване на околната среда и др.).
- Приставките на уреда се нагряват силно по време на работа. Избягвайте контакт с кожата. Уверете се, че захранващият кабел не се допира до горещите части на уреда.
- Проверете дали захранването на уреда отговоря на електрическата ви мрежа. Неправилното захранване може да причини необратими повреди, които не се покриват от гаранцията.
- За допълнителна защита, монтирането на устройство за диференциална защита (УДЗ), което има номинален остатъчен ток, ненадвишаващ 30 mA, се препоръчва при електрозахранване на банята. онсултирайте се техник.
- Опасност от изгаряне. Дръжте уреда далеч от деца, особено по време на употреба и докато се охлади.
- Никога не оставяйте уреда без надзор когато е включен в електрозахранването.
- Винаги поставяйте уреда със стойката (ако има такава) върху огнеупорна, стабилна и равна повърхност.
- И нсталирането на уреда и използването му трябва да отговарят на действащите стандарти във вашата държава.
- ПРЕДУПРЕЖДЕНИЕ: не използвайте този уред близо до вани, душове, басейни или други съдове, съдържащи вода.
- За държави, които не подлежат на разпоредбите на ЕС: уредът не е предвиден да бъде използван от лица (включително от деца), чиито физически, сетивни или умствени способности са ограничени, или лица без опит и знания, освен ако отговорно за тяхната безопасност лице наблюдава и дава предварителни указания относно ползването на уреда. Наглеждайте децата, за да се уверите, че не играят с уреда.
- Когато уредът се използва в баня, изключете го от контакта на електрическата мрежа след употреба, тъй като близостта с вода представлява риск, дори ако самият уред е изключен от бутона.
- За държави, подлежащи на разпоредбите на ЕС (CE): този уред може да се използва от деца над 8 години и лица с ограничени физически, сетивни или умствени способности или лица без опит и знания, ако са поставени под наблюдение или бъдат инструктирани за безопасната му употреба и разбират опасностите. С уреда не трябва да си играят деца. Да не се извършва почистване и поддръжка от деца, останени без надзор.
- Ако захранващият кабел е повреден, зада избегнете всякакви рискове, той трябвада бъде сменен от производителя, от сервиза за гаранционно обслужване или от лица със сходна квалификация.
- Не използвайте уреда и се свържете с одобрен сервизен център, в случай че уредът е падал или не работи нормално.
- Уредът трябва да бъде изключен от захранването: преди почистване и всякакви поправки/поддръжка, при неправилна работа, веднага след като приключите работа с него.
- Не използвайте уреда, ако кабелът е повреден
- Не потапяйте и не мийте с вода дори при почистване.
- Не хващайте с мокри ръце.
- Не хващайте за корпуса, който се нагрява, а за дръжката.
- Не дърпайте захранващия кабел, а щепсела, за да го изключите от мрежата.
- Не използвайте удължител.
- Не използвайте абразивни или корозивни препарати за почистване.
- Не използвайте при температура по-ниска от 0°C и по-висока от 35°C.

ГАРАНЦИЯ:
Този уред е предназначен само за дамашна употреба.
Не е предназначен за професионални цели.
Гаранцията се обезсилва при неправилна употреба.

2. ПОДДРЪЖКА
ВНИМАНИЕ! Преди да започнете да чистите уреда изключете го от мрежата и го оставете да изстине.
- Чистене на уреда: Изключете уреда от мрежата, изтрийте го с мокър парцал и го изсушете.

3. В СЛУЧАЙ НА НЕИЗПРАВНОСТ
- **Изправянето не е достатъчно ефикасно:**
- Стиснете по-здраво изправящите плочи към кичура коса.
- Плъзгайте уреда по-бавно.
- Увеличете температурата с натискане на бутона „+".
- **Уредът се изключва сам след известно време:**
- Това е нормално, тъй като уредът е снабден със система за автоматично изключване. Прочетете абзаца „автоматично изключване".

ДА УЧАСТВАМЕ В ОПАЗВАНЕТО НА ОКОЛНАТА СРЕДА!
ⓘ Уредът е изработен от различни материали, които могат да се предадат на вторични суровини или да се рециклират.
➲ Предайте го в специален център или, ако няма такъв, в одобрен сервиз, за да бъде преработен.

Тези инструкции могат да бъдат намерени също и на нашия уебсайт www.rowenta.com

RO

Îainte de folosire, dtiţi cu atenţie atât modul de utilizare cât şi recomandările de securitate.

1. RECOMANDĂRI DE SECURITATE
- Pentru siguranta dumneavoastră, acest aparat este conform normelor şi reglementărilor aplicabile (directivele privind echipamentele de joasă tensiune, compatibilitatea electromagnetică, mediul înconjurător, etc.).
- Accesoriile aparatului se încălzesc foarte tare în timpul utilizării. Evitaţi contactul cu pielea. Asiguraţi-vă că niciodată cablul de alimentare să nu tie în contact cu părţile calde ale aparatului.
- Verificaţi ca tensiunea instalatiei dumneavoastră electrice să corespundă cu cea a aparatului dumneavoastră.
- Conectarea la o tensiune necorespunzătoare poate provoca daJne permanente care nu sunt acoperite prin garanţie.
- Pentru protecţie suplimentară, se recomandă instalarea în cadrul circuitului electric care alimentează baia a unui dispozitiv de curent rezidual (DCR) în cazul în care curentul rezidual nominal este de maxim 30 mA. Consultaţi un electrician.
- Pericol de ardere. Nu lăsaţi aparatul la îndemâna copiilor mici, în special în timpul utilizării şi răcirii.
- Când aparatul este conectat la sursa de alimentare, nu-l lăsaţi niciodată nesupravegheat.
- Amplasaţi întotdeauna aparatul împreună cu suportul, dacă există, pe o suprafaţă plană, stabilă şi rezistentă la căldură.
- Instalarea qxJratului şi utilizarea se trebuie să tie, totuşi, conforme normelor în vigoare din ţara dumneavoastră.
- AVERTISMENT: nu utilizaţi acest aparat lângă băi, duşuri, chiuvete sau alte recipiente care conţin apă.
- Pentru alte ţări nesupuse reglementărilor UE: acest aparat nu este destinat utilizării de către persoane (inclusiv copii) cu capacităţi fizice, senzoriale sau mintale reduse, sau lipsite de experienţă şi cunoştinţe, cu excepţia cazului în care acestea sunt supravegheate sau instruite în prealabil cu privire la utilizarea aparatului de către o persoană responsabilă de securitatea lor. Copiii trebuie supravegheaţi pentru a vă asigura că nu se joacă cu aparatul.
- Dacă folosiţi aparatul în baie, scoateţi-l din priză după utilizare, deoarece apropierea apei reprezintă un pericol chiar şi atunci când aparatul este oprit...
- Pentru ţări supuse reglementărilor UE (CE): acest aparat poate fi utilizat de copii cu vârsta de peste 8 ani şi de către persoane cu capacităţi fizice, senzoriale sau mintale reduse ori lipsite de experienţă şi cunoştinţe, dacă au fost supravegheate sau instruite în prealabil cu privire la utilizarea în siguranţă a aparatului şi înţeleg pericolele pe care le presupune acesta. Copiii nu trebuie să se joace cu aparatul. Curăţarea şi întreţinerea de către utilizator nu se vor face de copiii nesupravegheaţi.
- Dacă cablul de alimentare este deteriorat, acesta trebuie să fie înlocuit de fabricant, de serviciul post-vânzare oi acestuia sau de către persoane cu o calificare similară pentru evitarea unui pericol.
- Nu utilizaţi aparatul dumneavoastră şi contactaţi un centru de service autorizat dacă: aparatul dumneavoastră a căzut, dacă acesta nu funcţionează normal.
- Aparatul trebuie scos din priză: înainte da opera~unile de curăţare şi întreţinere, în caz da funcţionare anormală, imediat după ce ati terminat utilizarea acestuia.
- Nu utilizat! aparatul în cazul în care cablul este deteriorat
- Nu scufundat! aparatul în apă şi nu-l treceţi sub apă nici măcar pentru curăţare.
- Nu ţineţi aparatul cu mâinile ude.
- Nu apucaţi corpul aparatului care este cald, ci mânerul acestuia.
- Pentru a scoate aparatul din priză, nu trageţi da cablul de alimentare, d apucaţi fişa.
- Nu utilizaţi un prelungitor electric.
- Nu curăţaţi aparatul folosind produse abrazive sau coroziva.
- Nu utilizaţi aparatul la o temperatură sub 0°C şi peste 35°C.

GARANŢIE:
Aparatul dumneavoastră este destinat exclusiv unei utilizări domestice. Aparatul nu poate fi utilizat în scopuri profesionale. Garantia devine nulă şi îşi pierde valabilitatea în cazul unei utilizări incorecte.

2. ÎNTREŢINERE
ATENŢIE! Înainte de a curăţa aparatul deconectaţi-l de la reţea şi lăsaţi-l să se răcească.
- Curăţarea aparatului: Deconectaţi aparatul de la reţea, ştergeţi-l cu o cârpă umedă şi apoi uscaţi-l cu o cârpă uscată.

3. ÎN CAZ DE PROBLEME
- Îndreptarea părului nu este suficient de eficace:
- Strângeţi mai bine plăcile de îndreptare a părului pe şuviţa de păr.
- Glisaţi aparatul mai lent.
- Măriţi temperatura cu ajutorul butonului „ + ".
- Aparatul se stinge singur după un anumit interval de timp:
- Este normal, acest aparat este prevăzut cu un sistem de oprire automată. Consultaţi alineatul „oprire automată".

SĂ PARTICIPĂM LA PROTECŢIA MEDIULUI!
ⓘ Aparatul dJmneovoastră conţine numeroase materiale valortftcobile sau reciclablle.
➲ Predaţi-l la un punct de colectare sau, în lipsa acestuia, la un centru de service outorlzat pentru a fi procesat în mod corespunzător.

Instrucţiunile sunt disponibile şi pe website-ul nostru www.rowenta.com.

SL

Pred vsako uporabo pazljivo preberite navodila za uporabo ter varnostne nasvete.

1. VARNOSTNI NASVETI
- Za zagotavljanje vaše varnosti ta naprava ustreza veljavnim standardom in predpisom (direktive za nizko napetost, elektromagnetno združljivost, okolje…).
- Med uporabo se pribor naprave zelo segreje. Izogibajte se stiku s kožo. Pazite, da napajalni kabel nikoli ne pride v stik z vročimi deli naprave.
- Preverite ali napajalna napetost vaše električne napeljave ustreza napetosti naprave. Napačna priključitev na omrežje lahko povzroči nepopravljivo škodo, ki ni vključena v garancijo.
- V električnem tokokrogu kopalnice, katerega delovni diferenčni tok ne presega 30 mA, za dodatno varstvo priporočamo vgradnjo naprave na diferenčni tok (RCD). Za nasvet vprašajte monterja.
- Nevarnost opeklin. Napravo shranjujte izven dosega majhnih otrok, še posebej med uporabo in ohlajanjem naprave.
- Ko je naprava priključena v električno omrežje, je nikoli ne pustite brez nadzora.
- Napravo s pomočjo stojala (če je priloženo) vedno položite na trdno ravno podlago, ki je odporna na vročino.
- Instalacija naprave in njena uporaba morata biti v skladu z veljavnimi standardi v vaši državi.
- OPOZORILO: ne uporabljajte te naprave v bližini kopalnih kadi, prh, umivalnikov in ostalih posod, ki vsebujejo vodo.
- Za druge države, v katerih ne veljajo predpisi EU: Naprava ni namenjena osebam (vključno z otroki), ki imajo zmanjšane fizične, čutilne ali duševne sposobnosti ali nimajo izkušenj in znanja, razen če to počnejo pod nadzorom osebe, ki je odgovorna za njihovo varnost, ali po navodilih, ki jih dobijo od te osebe. Otroke nadzorujte in se prepričajte, da se ne igrajo z napravo.
- Kadar napravo uporabljate v kopalnici, jo po uporabi izključite, saj bližina vode predstavlja nevarnost tudi, kadar je naprava izključena.
- Za države, v katerih veljajo predpisi EU (CE): To napravo lahko uporabljajo otroci, starejši od 8 let, ter osebe z omejenimi telesnimi, čutnimi ali umskimi sposobnostmi oziroma osebe s pomanjkanjem izkušenj in znanja, če so pod nadzorom druge osebe ali so prejele navodila o varni uporabi naprave in razumejo nevarnosti, povezane z napravo. Otroci se ne smejo igrati z napravo. Otroci ne smejo brez nadzora izvajati čiščenja in uporabniškega vzdrževanja naprave.
- Če je napajalni kabel naprave poškodovan, ga mora zaradi nevarnosti električnega udara zamenjati proizvajalec, njegov pooblašeeni servis ali ustrezno usposobljena oseba.
- Ne uporabljajte naprave in se obrnn& na pooblaščen servisni center:
- v primeru padca naprave na tla.
- če ne deluje pravilno.
- Napravo morate izključiti z omrežnega napajanja:pred čiščenjem in vzdrževanjem, v primeru nepravilnega delovanja, takoj po prenehanju uporabe.
- Ne uporabljajte naprave, če je kabel poškodovan.
- Ne potapljajte je v vodo in ne postavljajte pod pipo, niti pri čiščenju.
- Ne držite je z vlažnimi rokami.
- Ne držite je za ohišje, ki je vroče, ampak za ročaj.
- Ne izključita je tako, da povlečete za kabel, ampak izvlecite vtikač.
- Na uporabljajte električnega podaljška.
- Ne čistite je z grobimi ali korozivnimi sredstvi.
- Ne uporabljajte je pri temperaturi, ki je nižja od 0°C in višja od 35°C.

GARANCIJA:
Naprava je namenjena samo za uporabo v gospodinjstvih.
Ne sme se uporabljati v profesionalne namene.
V primeru napačne uporabe postane garancija nična in neveljavna.

2. VZDRŽEVANJE
PAZITE ! Pred čiščenjem aparat odklopite iz električnega omrežja in ga pustite, da se ohladi.
- Čiščenje aparata: Odklopite aparat iz električnega omrežja, obrišite ga z vlažno krpo in dobro posušite.

3. ČE PRIDE DO TEŽAV
- **Ravnanje ni dovolj učinkovito:**
- Močneje stisnite grelne plošče.
- Počasneje drsite z aparatom.
- Zvišajte temperaturo s pomočjo gumba « + ». .
- **Aparat se sam izklјuči po določenem času:**
- To je normalno, aparat je opremljen s sistemom samodejne izključitve. Glejte odstavek »samodejna izključitev«.

SODELUJ MO PRI PRIZADEVANJIH ZA ZAŠČITO OKOLJA!
ⓘ Vaša naprava vsebuje številne vredne materiale, ki se lahko reciklirajo.
➲ Zato jo odnesite na zbirno mesto, če ga ni pa v pooblaščen servisni center, kjer jo bodo ustrezno predelali.

Ta navodila se nahajajo tudi na naši spletni strani www.rowenta.com.

SR

Pre иpoтrebe aparata proдtajte uputstvo za upotrebu i bвzbednosna uputstva.

1. BEZBEDONOSNA UPUTSTVA
- U cilju Vaše bezbednosti, aparat je u skladu sa vnormama i propisima (Direktiva o najnižem naponu, elektromagnetnoj kompatibilnosti, okolini...).
- Tokom upotrebe, delovi aparata postaju veoma vrući i zato izbegavajte kontakt sa kožom. Vodjte računa da kabl za napajanje nikada ne bude u kontaktu sa vrucjm delovima aparata.
- Proverite da li napon vaše električne instalacije odgovara naponu Vašeg aparata.
- Svaka greška kod priključivanja može da izazove nepovratna oštećenja koja nisu obuhvaćena garancijom.
- Zbog dodatne zaštite bilo bi dobro da se u strujno kolo koje snabdeva kupatilo strujom ugradi zaštitna strujna sklopka (RCD) čija oznaka za preostalu radnu struju nije veća od 30 mA. Pitajte električara za savet.
- Opasnost od opekotina. Držite aparat van domašaja male dece, posebno tokom upotrebe i hlađenja.
- Kada je aparat priključen na strujno napajanje, nemojte nikada da ga ostavljate bez nadzora.
- Aparat sa postoljem, ako postoji, uvek stavite na vatrostalnu, stabilnu i ravnu površinu.
- lnstalacjja aparata j njegova upotreba moraju u svakom slučaju da budu u skladu sa propjsima koji važe u vašoj zemlji.
- UPOZORENJE: nemojte da koristite ovaj aparat u blizini kade, tuš-kabine, lavaboa ili drugih posuda s vodom.
- Za zemlje na koje se ne odnose propisi EU: Ovaj aparat nije predviđen da ga upotrebljavaju u osobe (uključujući decu) ograničenih fizičkih, čulnih ili mentalnih sposobnosti ili nedovoljnog iskustva i znanja, osim ako ih nadzire osoba odgovorna za njihovu bezbednost koja im je prethodno dala uputstva o načinu upotrebe aparata. Decu treba nadgledati kako bi se osiguralo da se ne igraju sa aparatom.
- Kada aparat koristite u kupatilu, nakon upotrebe isključite ga iz struje jer blizina vode predstavlja opasnost čak i kada je aparat isključen.
- Za zemlje na koje se primenjuju propisi EU (**CE**): Ovaj uređaj mogu da upotrebljavaju deca uzrasta od 8 godina i starija i osobe ograničenih fizičkih, čulnih ili mentalnih sposobnosti ili nedovoljnog iskustva i znanja ako su pod nadzorom ili ako su upućeni u bezbedan način upotrebe uređaja i ako su razumeli moguće opasnosti. Deca ne smeju da se igraju sa aparatom. Čišćenje i održavanje koje obavlja korisnik ne smeju da obavljaju deca bez nadzora.
- Ako je kabl aparata oštećen, da bi se izbegla opasnost, treba da ga zameni ovlašćeni serviser, proizvodjač ili strufna osoba.
- Ukoliko je aparat pao, ili ne radi uobičajeno, nemojte ga koristiti i obratite se ovlašćenom servisu.
- Aparat ne koristite i odnesite u ovlašćeni servis ako: je pao i ako ne funkcioniše propisno.
- Aparat mora da bude isključen iz mreže: pre čišenja i održavanja, u slučaju neispravnog funkcionisanja, čim ste prestali da ga upotrebljavate.
- Ne koristite ako je kabl ožtećen
- Ne uranjajte niti stavtjajte pod vodu, čak ni kod čišćenja.
- Ne držite vlažnim rukama.
- Ne držite za kućište, koje je vruce, nego za dršku.
- Ne isključujte iz mreže povlačenjem za kabl, nego povlalčenjem za utikač.
- Ne koristite električni produžni kabl.
- Ne fistite grublm i korozivnim proizvodima.
- Ne koristite na temperaturi nižoj od 0°C i višoj od 35°C.

GARANCIJA:
Vaš aparat namenjen je samo za upotrebu u domaćinstvu.
On ne može da se koristi za profesionalne svrhe.
U slučaju nepravilne upotrebe, garancija se poništava.

2. ODRŽAVANJE
PAŽNJA! Pre čišćenja aparat isključite iz struje i ostavite da se ohladi.
- Čišćenje aparata: Isključite aparat iz struje, obrišite vlažnom krpicom i osušite.

3. U SLUČAJU PROBLEMA
- **Ispravljanje nije efikasno:**
- Čvršće pritisnite ploče za ispravljanje na pramen kose.
- Sporije provlačite uređaj.
- Povećajte temperaturu pomoću tastera "+".
- **Uređaj se sam isključi nakon izvesnog vremena:**
- To je uobičajeno, uređaj ima sistem automatskog zaustavljanja.
Pogledajte poglavlje "automatsko zaustavljanje".

UČESLVUJMO U ZAŠTITI OKOLINE !
ⓘ Vaš apart sadrži vredne materijale koli mogu da se recikliraju.
➲ Odnesite ga u centar za recikliranje takvih proizvoda.

Ove instrukcije nalaze se i na našoj web stranici www.rowenta.co.rs

HR

Pročitati pažljivo način uporabe kao i sigurnosne upute prije bilo kakve uporabe.

1. SIGURNOSNE UPUTE
- U cilju vaše sigurnosti, ovaj uređaj je sukladan s važećim normama i propisima (Direktiva o najnižem naponu, elektromagnetskoj kompatibilnosti, okolišu...).
- Dijelovi uređaja postaju jako vrući tijekom uporabe. Izbjegavajte dodir s kožom. Pobrinite se da priključni vod nikad ne bude u dodiru s vrućim dijelovima uređaja.
- Provjerite odgovara li napon vaše električne mreže naponu vašega uređaja.
- Svaka greška u priključivanju može izazvati nepovratna o!tećenja koja nisu obuhvaćena jamstvom.
- Za dodatnu zaštitu, poželjno je u strujni krug koji opskrbljuje kupaonicu ugraditi zaštitnu strujnu sklopku (FID - diferencijalna sklopka) čija oznaka za preostalu radnu struju nije veća od 30 mA. Za savjet pitajte električara.
- Opasnost od opeklina. Držite uređaj izvan dohvata male djece, posebice tijekom uporabe i hlađenja.
- Uređaj nikad ne ostavljajte bez nadzora kad je priključen na strujno napajanje.
- Uređaj uvijek stavite s postoljem, ako postoji, na vatrostalnu, stabilnu i ravnu površinu.
- Instalacija uređaja i njegova uporaba moraju u svakom slučaju biti sukladni s propisima koji su na snazi u va!oj zemlji.
- UPOZORENJE: ne rabite ovaj uređaj u blizini kade, tuš-kabine, umivaonika ili drugih posuda s vodom.
- Za države koje nisu podložne EU regulativi: nije predviđeno da ovim uređajem rukuju osobe (uključujući djecu) ograničenih tjelesnih, osjetilnih ili mentalnih sposobnosti ili nedostatnog iskustva i znanja, osim ako ih nadzire osoba odgovorna za njihovu sigurnost koja im daje upute o načinu uporabe uređaja. Djecu je potrebno nadzirati kako biste se uvjerili da se ne igraju uređajem.
- Kada uređaj rabite u kupaonici, nakon uporabe ga isključite iz napajanja jer blizina vode predstavlja opasnost čak i kada je uređaj isključen. Djecu treba nadzirati tako da se ni u kom slučaju ne igraju s uređajem.
- Za države podložne EU regulativi (CE): ovaj uređaj mogu rabiti djeca starija od 8 godina i osobe ograničenih tjelesnih, osjetilnih ili mentalnih sposobnosti ili nedostatnog iskustva i znanja ako ih nadzire osoba odgovorna za njihovu sigurnost koja im daje upute o načinu sigurne uporabe uređaja i koja razumije opasnosti koje mogu nastati. Djeca se ne smiju igrati s uređajem. Čišćenje i održavanje koje obavlja korisnik ne smiju obavljati djeca bez nadzora.
- Ako je priključni vod oftećen, njega mora zamijeniti proizvođač, ovlafteni servis ili osoba sličnih kvalifikacija, u cilju izbjegavanja svake eventualne opasnosti.
- Ne rabite svoj uređaj i obratite se ovla!tenome servisnom centru:
- ako je va! uređaj doživio pad.
- u slučaju neispravnog rada.
- Uređaj mora biti isključen iz mreže:
- prije čišćenja i održavanja,
- u slučaju neispravnog rada,
- neposredno nakon prestanka s uporabom.
- Nemojte rabiti uređaj ako je priključni vod oštećen
- Ne uranjajte niti stavljajte uređaj pod vodu, čak ni kod čišćenja.
- Ne držite uređaj vlažnim rukama.
- Ne držite uređaj za kućište, koje je vruće, nego za ručku.
- Ne isključujte iz mreže povlačenjem za priključni vod, nego povlačenjem za utičnicu.
- Ne rabite produžni priključni vod.
- Ne čistite abrazivnim ili korozivnim sredstvima.
- Ne rabite na temperaturi nižoj od 0°C i višoj od 35°C.

JAMSTVO:
Ovaj proizvod je namijenjen isključivo kućnoj uporabi. Bilo kakva profesionalna, neprimjerena ili uporaba koja nije u skladu s uputama za uporabu oslobađa proizvođača svake odgovornosti i jamstvo prestaje biti važeće.

2. ODRŽAVANJE
PAŽNJA! Prije čišćenja uređaj isključite iz mreže i ostavite da se ohladi.
- Čišćenje uređaja: Isključite uređaj iz mreže, obrišite vlažnom krpicom i osušite.

3. U SLUČAJU PROBLEMA
- **Peglanje nije uspješno:**
- Pločicama glačala stisnite čvršće pramen kose.
- Sporije prijeđite uređajem pramen kose.
- Povećajte temperaturu pomoću tipki « + ».
- **Uređaj se sam ugasi nakon nekog vremena:**
- To je normalno, ovaj uređaj je opremljen sustavom automatskog isključivanja. Pročitajte paragraf « automatsko isključivanje ».

SUDJELUJMO U ZAŠTITI OKOLIŠA
ⓘ Vaš uređaj se sastoji od brojnih vrijednih materijala koje je moguće reciklirati i ponovno uporabiti.
➲ Odnesite ga na mjesto namijenjeno odlaganju sličnog otpada.

Ove upute dostupne su i na našoj web stranici www.rowenta.com.

BS

Prije prve upotrebe, pažljivo pročitajte upute za upotrebu, kao i sigurnosne savjete.

1. SIGURNOSNI SAVJETI
- U cilju vaše sigumosti, ovaj aparat je u skladu s važećim normama i propisima (Direktiva o najnižem naponu, elektromagnetnoj kompatibllnosti, okolišu...).
- Dijelovi aparata postaju jako vrući tokom upotrebe. Izbjegavajte dodir s kožom. Osigurajte se da kabl za napajanje nikad ne bude u dodiru s vrućim dijelovima aparata.
- Provjerite da li napon vaše električne instalacije odgovara naponu vašeg aparata.
- Svaka greška prilikom priključivanja, može izazvati nepovratna oštećenja koja nisu obuhvaćena garancijom.
- Radi dodatne zaštite, poželjno je u strujno kolo koje opskrbljuje kupatilo ugraditi zaštitnu strujnu sklopku (RCD) čija oznaka za preostalu radnu struju nije veća od 30 mA. Pitajte električara za savjet.
- Opasnost od opekotina. Držite aparat van dohvata male djece, posebno tokom upotrebe i hlađenja.
- Kada je priključen na strujno napajanje, aparat nikada ne ostavljajte bez nadzora.
- Aparat s postoljem, ako postoji, uvijek stavite na vatrostalnu, stabilnu i ravnu površinu.
- Instalacija aparata i njegova upotreba moraju u svakom slulčaju biti u skladu s propisima koji su na snazi u vašoj zemlji.
- UPOZORENJE: nemojte koristiti ovaj aparat u blizini kade, tuš-kabine, umivaonika ili drugih posuda s vodom.
- Za druge zemlje koje ne podliježu propisima EU:nije predviđeno da ovaj uređaj koriste osobe (uključujući djecu) ograničenih tjelesnih, osjetilnih ili mentalnih sposobnosti ili nedovoljnog iskustva i znanja, izuzev ako ih nadzire osoba odgovorna za njihovu sigurnost ili ako im je ta osoba dala upute o načinu korištenja uređaja. Djecu je potrebno nadzirati kako biste bili sigurni da se ne igraju uređajem.
- Kada aparat koristite u kupatilu, nakon upotrebe prekinite napajanje energijom jer blizina vode predstavlja opasnost čak i kada je aparat isključen.
- Za zemlje koje podliježu propisima EU (CE): ovaj uređaj smiju koristiti djeca uzrasta 8 godina i više te osobe s umanjenim tjelesnim, osjetilnim ili mentalnim sposobnostima ili manjkom iskustva i znanja ukoliko to čine pod nadzorom ili ako su im date upute o korištenju uređaja na bezbjedan način i ako razumiju prisutne rizike. Djeca se ne smiju igrati uređajem. Čišćenje i korisničko održavanje ne smiju obavljati djeca bez nadzora.
- Ako je kabl za napajanje oštećen, njega mora zamijeniti proizvođač, njegov ovlašteni servis ili osoba sličnih kvalifikacija, u cilju izbjegavanja svake eventualne opasnosti.
- Ne koristite svoj aparat i obratite se ovlaštenom servisnom centru ako: je vaš aparat ispao, ako ne funkcionira ispravno.
- Aparat mora biti isključen iz mreže: prije čišćenja i održavanja, u slučaju neispravnog funkcioniranja, čim ste ga prestali upotrebljavati.
- Ne koristite aparat ako je kabl oštećen.
- Ne uranjajte aparat u vodu i ne stavljajte ga pod mlaz vode, čak ni prilikom cišćenja.
- Ne držite aparat vlažnim rukama.
- Ne držite aparat za kućište, koje je vruće, već za dršku.
- Ne isključujte aparat iz mreže povlaćenjem za kabl, već povlaćenjem za utićnicu.
- Ne koristite elektril:ni produfni kabl.
- Ne čistite aparat abrazivnim ili korozivnim proizvodima.
- Ne koristite aparat na temperaturi nižoj od 0°C i višoj od 35°C.

GARANCIJA:
Vaš aparat je namijenjen samo za upotrebu u domaćinstvu. Ne smije se koristiti u profesionalne svrhe. U slul:aju neispravne upotrebe, garancija se poništava.

2. ODRŽAVANJE
PAŽNJA! Prije čišćenja aparat isključite iz mreže i ostavite da se ohladi.
- Čišćenje aparata: Isključite aparat iz mreže, obrišite vlažnom krpicom i posušite.

3. U SLUČAJU PROBLEMA
- **Niste zadovoljni rezultatima.**
- Stisnite čvršće ploče za ravnanje kose.
- Sporije klizite aparatom po kosi.
- Povisite temperaturu pomoću tipke « + ».
- **Nakon određenog vremena aparat se sam isključi :**
- To je normalno, aparat je opremljen sistemom automatskog isključivanja. Pogledajte dio « automatsko isključivanje ».

UČESTVUJMO U ZAŠTITI OKOLIŠA!
ⓘ Vaš aparat sadrži mnoge vrijedne materijale koji se mogu se reciklirati.
➲ Odnesite ga na za to predviđeno mjesto.

Ove upute nalaze se također i na našoj web stranici www.rowenta.ba